K590X K660X K750X SÉRIE cinquecento

CARACTÉRISTIQUES TECHNIQUES

Type	Modèle	Puissance kW		Alimentation électrique monophase auxiliaires	Alimentation électrique triphasé moteur	Moteur ventilateur	Raccordements gaz	Niveau d'émission sonore
		min.	max.			kW		dBA
K590X	M-.xx.xR.xx.A.1.xxx	670	5.900	230 V 1N AC 50 Hz	400 V 3 AC 50 Hz	15,0	DN65 - DN80 - DN100 - DN125	< 85
K660X	M-.xx.xR.xx.A.1.xxx	680	6.600	230 V 1N AC 50 Hz	400 V 3 AC 50 Hz	15,0	DN65 - DN80 - DN100 - DN125	< 85
K750X	M-.xx.xR.xx.A.1.xxx	860	7.500	230 V 1N AC 50 Hz	400 V 3 AC 50 Hz	15,0	DN65 - DN80 - DN100 - DN125	< 85

Pour la configuration de la rampe de gaz, voir les pages 112-113.

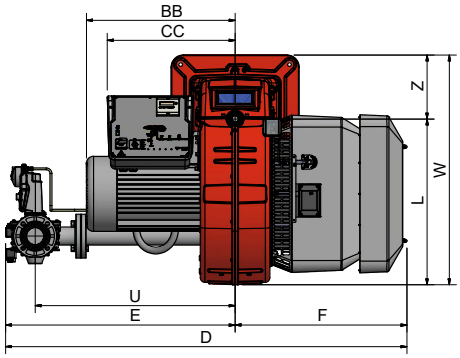

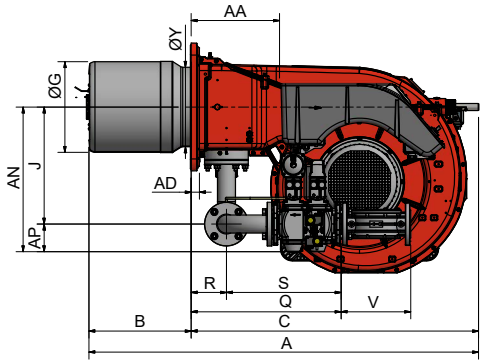

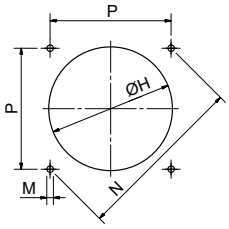

Perçage de la chaudière recommandé

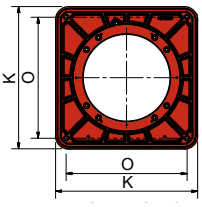

Bride de brûleur

Type	Dimensions de l'emballage (mm)			
	l	p	h	kg
K590X	2040	1450	1220	430
K660X	2040	1450	1220	455
K750X	2040	1450	1220	455

Valeurs indicatives rapporté au modèle avec raccordements gaz DN80

Type	Modèle	Dimensions globales (mm)																														
		AS	AL	AA	AD	AN	AP	BS	BL	BB	C	CC	D	E	F	G	H	J	K	L	M	N	O	P	Q	R	S	U	V	W	Y	Z
K590X	M-.xx.xR.xx.A.1.65	1741	1841	366	25	611	117	430	530	626	1311	524	1695	969	726	360	400	494	540	690	M16	651	460	460	636	150	487	845	292	960	356	270
K590X	M-.xx.xR.xx.A.1.80	1741	1841	366	25	626	132	430	530	626	1311	524	1728	1002	726	360	400	494	540	690	M16	651	460	460	687	150	538	875	313	960	356	270
K590X	M-.xx.xR.xx.A.1.100	1741	1841	366	25	639	145	430	530	626	1311	524	1808	1082	726	360	400	494	540	690	M16	651	460	460	791	150	642	942	353	960	356	270
K590X	M-.xx.xR.xx.A.1.125	1741	1841	366	25	738	175	430	530	626	1311	524	2073	1347	726	360	400	562	540	690	M16	651	460	460	904	150	754	1192	479	960	356	270
K660X	M-.xx.xR.xx.A.1.65	1741	1841	366	25	611	117	430	530	626	1311	524	1695	969	726	383	423	494	540	690	M16	651	460	460	636	150	487	845	292	960	356	270
K660X	M-.xx.xR.xx.A.1.80	1741	1841	366	25	626	132	430	530	626	1311	524	1728	1002	726	383	423	494	540	690	M16	651	460	460	687	150	538	875	313	960	356	270
K660X	M-.xx.xR.xx.A.1.100	1741	1841	366	25	639	145	430	530	626	1311	524	1808	1082	726	383	423	494	540	690	M16	651	460	460	791	150	642	942	353	960	356	270
K660X	M-.xx.xR.xx.A.1.125	1741	1841	366	25	738	175	430	530	626	1311	524	2073	1347	726	383	423	562	540	690	M16	651	460	460	904	150	754	1192	479	960	356	270
K750X	M-.xx.xR.xx.A.1.65	1741	1841	366	25	611	117	430	530	626	1311	524	1695	969	726	419	470	494	540	690	M16	651	460	460	636	150	487	845	292	960	336	270
K750X	M-.xx.xR.xx.A.1.80	1741	1841	366	25	626	132	430	530	626	1311	524	1728	1002	726	419	470	494	540	690	M16	651	460	460	687	150	538	875	313	960	336	270
K750X	M-.xx.xR.xx.A.1.100	1741	1841	366	25	639	145	430	530	626	1311	524	1808	1082	726	419	470	494	540	690	M16	651	460	460	791	150	642	942	353	960	336	270
K750X	M-.xx.xR.xx.A.1.125	1741	1841	366	25	738	175	430	530	626	1311	524	2073	1347	726	419	470	562	540	690	M16	651	460	460	904	150	754	1192	479	960	336	270

Valeurs indicatives