CARACTERÍSTICAS TÉCNICAS

Tipo	Modelo	Potencia kW		Alimentación	Motor ventilator	Motor de la bomba	Rampa gas	Nivel de emisión de ruido
		min.	max.	eléctrica	kW	kW		dBA
C83X	MG.xx.xP.xx.0.xx	200	830	230/400 V 3N ac	1,1	0,55	1”¼ - 1”½ - 2” - DN65	< 80

Para la configuración de la rampa gas véase pág. 101.

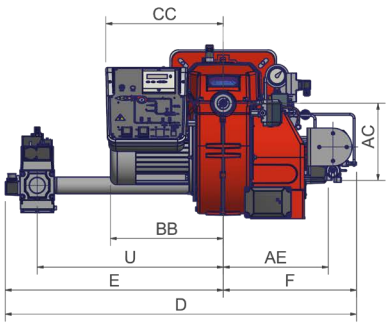

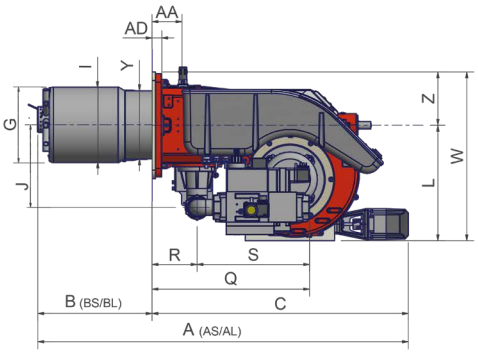

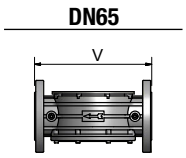

Tipo	Dimensiones de embalaje (mm)			
	l	p	h	kg
C83X	1730	1280	1020	140

Valores indicativos

Tipo	Modelo	Dimensiones totales (mm)																															
		AA	AC	AD	AE	AS	AL	BB	BS	BL	C	CC	D	E	F	G	H	I	J	K	L	M	N	O		P	Q	R	S	U	V	W	Y	Z
																								min.	max.									
C83X	MG.xx.xP.xx.A.0.32	87	224	28	306	1134	1284	328	300	450	834	342	1008	634	374	240	270	198	241	300	335	M10	330	216	250	233	387	131	256	541	-	490	162	155
C83X	MG.xx.xP.xx.A.0.40	87	224	28	306	1134	1284	328	300	450	834	342	1008	634	374	240	270	198	241	300	335	M10	330	216	250	233	458	131	327	541	-	490	162	155
C83X	MG.xx.xP.xx.A.0.50	87	224	28	306	1134	1284	328	300	450	834	342	1008	634	374	240	270	198	241	300	335	M10	330	216	250	233	471	131	340	525	-	490	162	155
C83X	MG.xx.xP.xx.A.0.65	87	224	28	306	1134	1284	328	300	450	834	342	1094	720	374	240	270	198	241	300	335	M10	330	216	250	233	571	131	440	593	292	490	162	155

Valores indicativos