Серия tecnopress - Серия novanta

Широкая гамма горелок, которые Cib Unigas предлагает, была разработана для отличной работы с самыми различными типами газового и жидкого топлива. В данном случае, большой опыт, накопленный за 40 лет присутствия на рынке, позволил создать определенные серии горелок для работы не только на классических видах топлива, таких как природный и сжиженный газ, дизтопливо или мазут, но также и на арктическом дизтопливе, газовом конденсате, попутном газе, печном топливе, сырой нефти, густом мазуте (M100 и выше) и на многих других видах топлива.
Надо упомянуть о комбинированных горелках. Эти горелки в состоянии использовать несколько видов топлива, как газообразных, так и жидких в полуавтоматическом или полностью автоматическом режиме, гарантируя, тем самым, непрерывную работу котельной или технологического процесса без опасных прерываний работы на смену топлива.
Горелки серии “TECNOPRESS”, с рабочим диапазоном от 65 кВт до 2.050 кВт, являются оптимальным решением при их применении как в гражданских, так и в самых разнообразных промышленных целях. Постоянный поиск новых решений с целью упрощения их эксплуатации и прогресс последних лет в области электроники позволили этим изделиям быть среди самых конкурентоспособных в соотношении качества к стоимости. Совместимость с любым теплогенератором, простота в обслуживании и, прежде всего, высокая надежность в эксплуатации, позволили создать обширный круг приверженных клиентов.
Горелки серии “NOVANTA”, с рабочим диапазоном от 480 кВт до 4.100 кВт, являются гордостью завода Cib Unigas. Многолетние исследования, проведенные в нашей испытательной лаборатории, позволили намного улучшить технические характеристики этих горелок, позволив им удовлетворять все более взыскательные требования рынка. Гибкость в работе вентилятора, голова сгорания с низкими выбросами загрязняющих веществ, а также серийная установка глушителей на вход воздуха, делают эту гамму горелок наиболее востребованными нашими партнерами во всем мире.

HP20 HP30 HP60 HP65 HP72 HR75A Стр. 94

HR91A HR92A HR93A Стр. 97

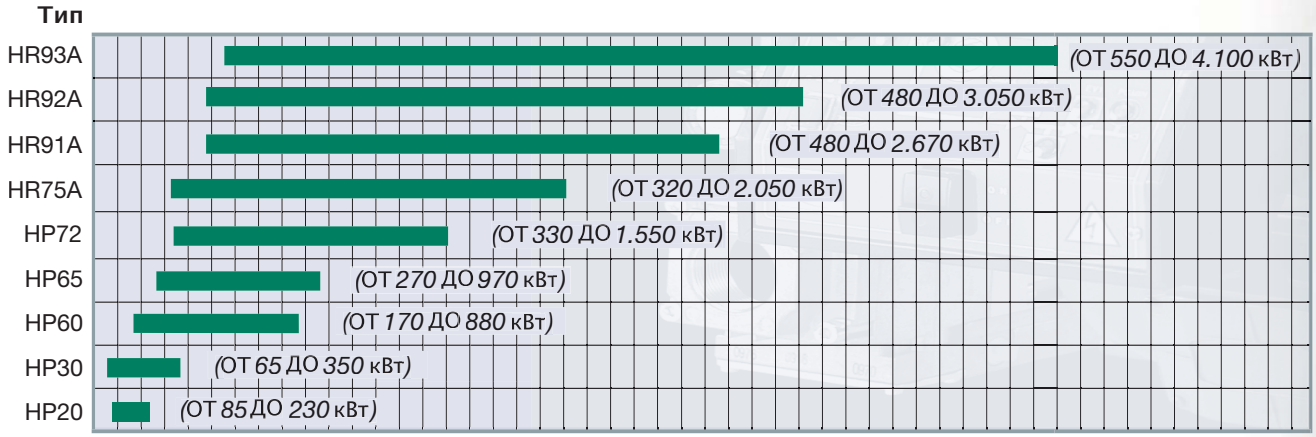

ТЕХНИЧЕСКИЕ ХАРАКТЕРИСТИКИ

Тип	Модель	Мощность кВт		Электрическое	Двигатель вентилятора	Двигатель насоса	Присоединительные
		мин.	макс.	питание	кВт	кВт	размеры по газу
HR91A	MG.xx.S.xx.A.1.xx	480	2.670	230/400 V 3N AC	4,0	1,1	2” - DN65 - 80 - 100
HR92A	MG.xx.S.xx.A.1.xx	480	3.050	230/400 V 3N AC	5,5	1,1	2” - DN65 - 80 - 100
HR93A	MG.xx.S.xx.A.1.xx	550	4.100	230/400 V 3N AC	7,5	1,1	2” - DN65 - 80 - 100

Конфигурацию газовых рамп Вы найдете на стр. 150-152.

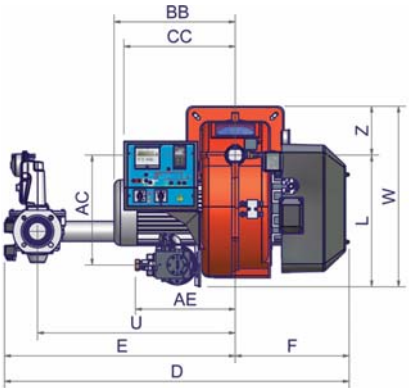

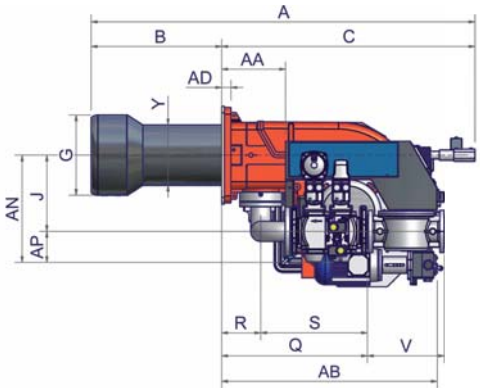

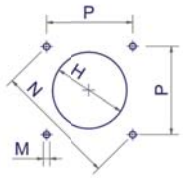

Рекомендуемая амбразура котла

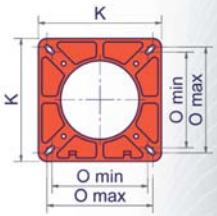

Фланец горелки

Тип	Размеры упаковки (мм)			
	l	p	h	кг
HR91A/HR92A/HR93A	1730	1280	1020	315

ориентировочные параметры.

Тип	Модель	Габаритные размеры (мм)																															
		A	AA	AB	AC	AD	AE	AN	AP	B	BB	C	CC	D	E	F	G	H	J	K	L	M	N	O мин. макс.	P	Q	R	S	U	V	W	Y	Z
HR91A	MG.xx.S.xx.A.1.50	1431	242	820	425	35	380	429	100	490	419	941	422	1159	725	434	265	295	329	360	505	M12	417	280	310	295	522	148	374	624	216	690	228	185
HR91A	MG.xx.S.xx.A.1.65	1431	242	820	425	35	380	406	118	490	419	941	422	1309	875	434	265	295	288	360	505	M12	417	280	310	295	551	148	403	750	292	690	228	185
HR91A	MG.xx.S.xx.A.1.80	1431	242	820	425	35	380	439	132	490	419	941	422	1311	877	434	265	295	307	360	505	M12	417	280	310	295	592	148	444	750	322	690	228	185
HR91A	MG.xx.S.xx.A.1.100	1431	242	820	425	35	380	592	145	490	419	941	422	1401	967	434	265	295	447	360	505	M12	417	280	310	295	672	148	524	824	382	690	228	185
HR92A	MG.xx.S.xx.A.1.50	1431	242	820	425	35	380	429	100	490	419	941	422	1159	725	434	269	299	329	360	505	M12	417	280	310	295	522	148	374	624	216	690	228	185
HR92A	MG.xx.S.xx.A.1.65	1431	242	820	425	35	380	406	118	490	419	941	422	1309	875	434	269	299	288	360	505	M12	417	280	310	295	551	148	403	750	292	690	228	185
HR92A	MG.xx.S.xx.A.1.80	1431	242	820	425	35	380	439	132	490	419	941	422	1311	877	434	269	299	307	360	505	M12	417	280	310	295	592	148	444	750	322	690	228	185
HR92A	MG.xx.S.xx.A.1.100	1431	242	820	425	35	380	592	145	490	419	941	422	1401	967	434	269	299	447	360	505	M12	417	280	310	295	672	148	524	824	382	690	228	185
HR93A	MG.xx.S.xx.A.1.50	1461	242	820	425	35	380	429	100	495	460	966	422	1159	725	434	304	344	329	360	505	M12	417	280	310	295	522	148	374	624	216	690	228	185
HR93A	MG.xx.S.xx.A.1.65	1461	242	820	425	35	380	406	118	495	460	966	422	1309	875	434	304	344	288	360	505	M12	417	280	310	295	551	148	403	750	292	690	228	185
HR93A	MG.xx.S.xx.A.1.80	1461	242	820	425	35	380	439	132	495	460	966	422	1311	877	434	304	344	307	360	505	M12	417	280	310	295	592	148	444	750	322	690	228	185
HR93A	MG.xx.S.xx.A.1.100	1461	242	820	425	35	380	592	145	495	460	966	422	1401	967	434	304	344	447	360	505	M12	417	280	310	295	672	148	524	824	382	690	228	185

все размеры, указанные в настоящем каталоге, являются ориентировочными и могут подвергаться изменениям без предварительного предупреждения.

HR91A PR-MD

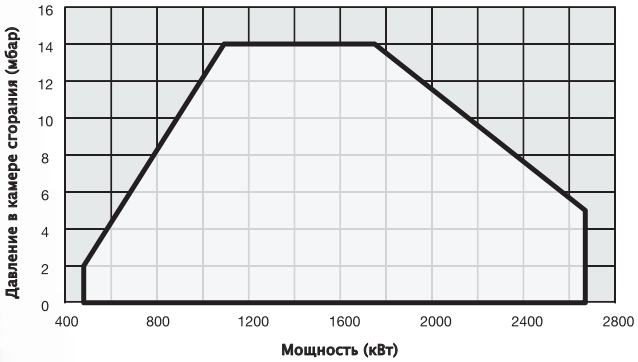

HR92A PR-MD

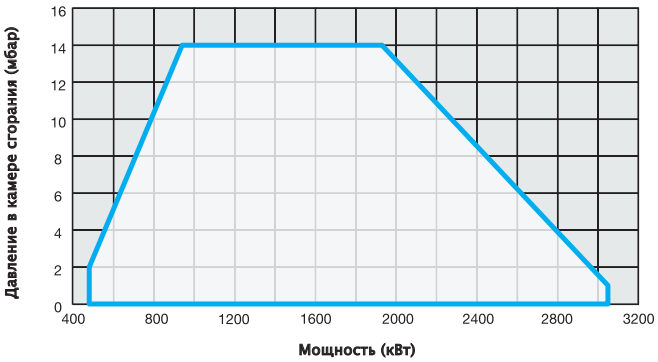

HR93A PR-MD

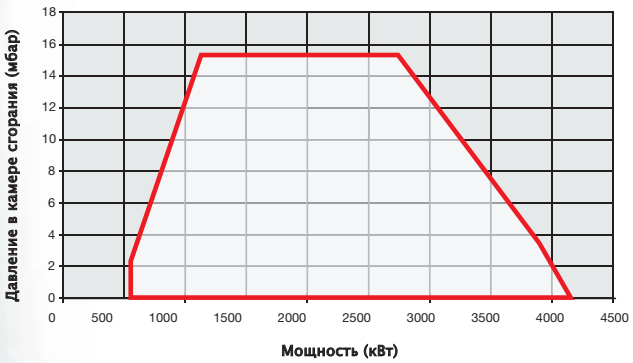

HR91A PR-MD

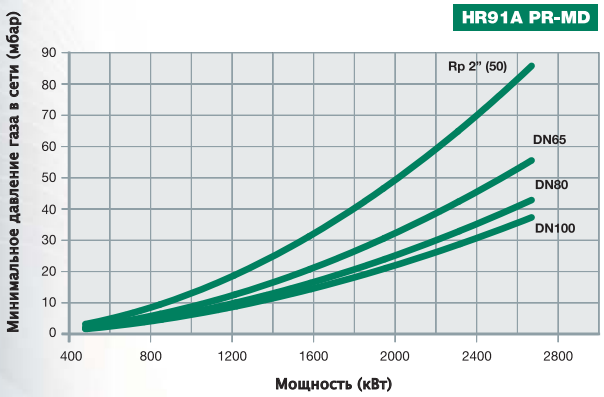

HR92A PR-MD

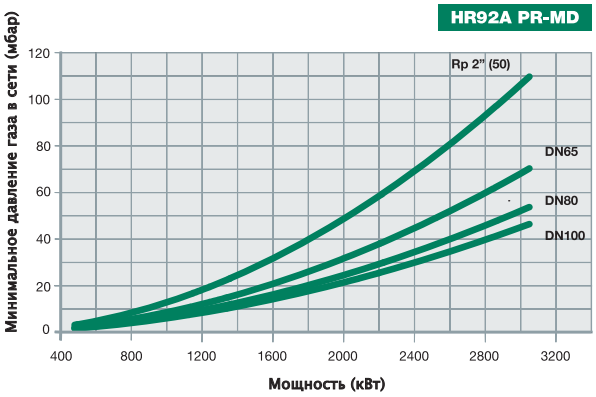
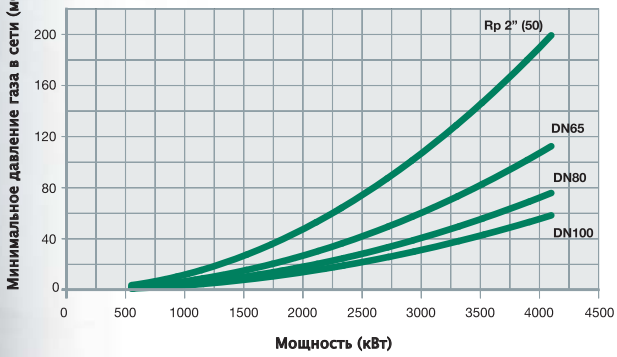
HR93A PR-MD