## ТЕХНИЧЕСКИЕ ХАРАКТЕРИСТИКИ

| Тип | Модель | Мощность кВт | | Электрическое | Двигатель вентилятора | Двигатель насоса | Сопротивления для мазутного топлива* |
|---|---|---|---|---|---|---|---|
| | | мин. | макс. | питание | кВт | кВт | кВт |
| **RN1030** | x-.xx.x.xx.A | 2.550 | 10.600 | 400 V 3N AC | 22 | 5,5 | 24+24 |
| **RN1040** | x-.xx.x.xx.A | 2.550 | 13.000 | 400 V 3N AC | 30 | 5,5 | 24+24 |

* нефтяные горелки: см. страницу 171.

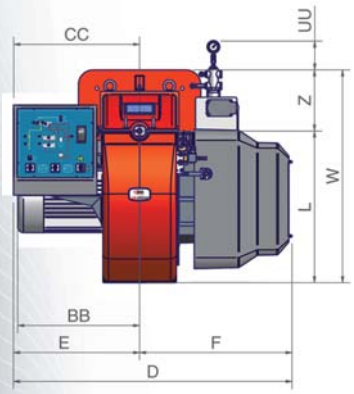


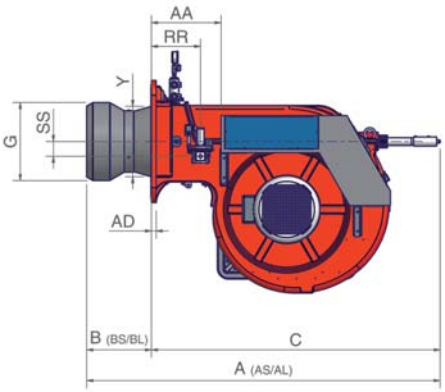


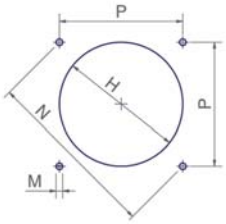


Рекомендуемая амбразура котла

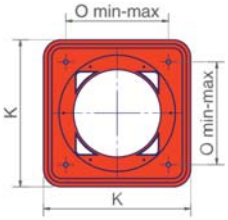


Фланец горелки

(•) RN1040 – Внимание: предлагаемая амбразура требует применения контрофланца. Читать техническое примечание на странице 177.

| Тип | Размеры упаковки (мм) | | | |
|---|---|---|---|---|
| | l | p | h | кг |
| **RN1030/1040** | 2270 | 1720 | 1320 | 800 |

ориентировочные параметры.

| Тип | Модель | Габаритные размеры (мм) | | | | | | | | | | | | | | | | | | | | | | | | |
|---|---|---|---|---|---|---|---|---|---|---|---|---|---|---|---|---|---|---|---|---|---|---|---|---|---|---|
| | | AS | AL | AA | AD | BS | BL | BB | C | CC | D | E | F | G | H | K | L | M | N | O | P | RR | SS | UU | W | Y | Z |
| **RN1030** | x-.xx.x.xx.A | 1818 | 2012 | 377 | 25 | 350 | 544 | 657 | 1468 | 680 | 1502 | 680 | 822 | 422 | 472 | 660 | 816 | M16 | 651 | 460 | 460 | 265 | 80 | 142 | 1146 | 379 | 330 |
| **RN1040** | x-.xx.x.xx.A | 1925 | 2119 | 377 | 25 | 350 | 544 | 657 | 1575 | 680 | 1502 | 680 | 822 | 671 | 731• | 660 | 816 | M16 | 651 | 460 | 460 | 265 | 80 | 142 | 1146 | 404 | 330 |

все размеры, указанные в настоящем каталоге, являются ориентировочными и могут подвергаться изменениям без предварительного предупреждения.
(•) Внимание: предлагаемая амбразура требует применения контрофланца. Читать техническое примечание на странице 177.

**RN1030 PR-MD**

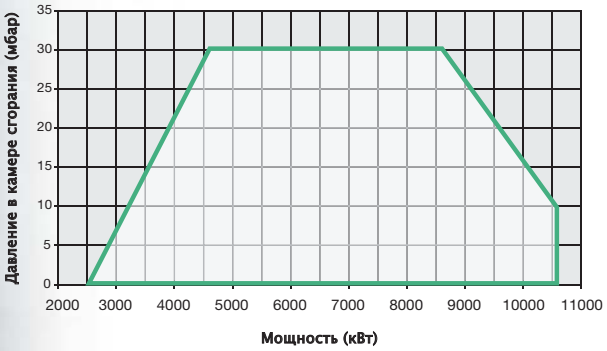

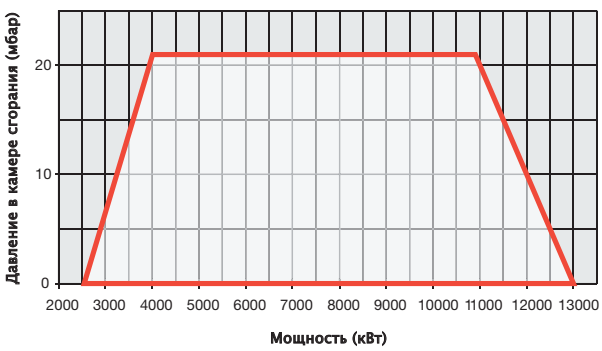
**RN1040 PR-MD**