Серия **novanta**
Серия **cinquecento**–Серия **mille**

С ПНЕВМАТИЧЕСКИМ РАСПЫЛЕНИЕМ

Широкая гамма горелок, которые Cib Unigas предлагает, была разработана для отличной работы с самыми различными типами газового и жидкого топлива. В данном случае, большой опыт, накопленный за 40 лет присутствия на рынке, позволил создать определенные серии горелок для работы не только на классических видах топлива, таких как природный и сжиженный газ, дизтопливо или мазут, но также и на арктическом дизтопливе, газовом конденсате, попутном газе, печном топливе, сырой нефти, густом мазуте (M100 и выше) и на многих других видах топлива.
В 90-е годы, с целого ряда многообещающих мировых рынков начали поступать многочисленные запросы на горелочные устройства с возможностью использования на них очень тяжелых мазутов, со сложными составами. Горелки с пневматическим распылением топлива фирмы Cib Unigas “родились” в наших лабораториях в ответ на эти запросы. При вневматическом распылении топлива с помощью сжатого воздуха или пара имеется возможность сжигания топлива с вязкостью свыше 1.500 сСт при 50 °C. Эта серия горелок выпускается также в комбинированном исполнении, в котором основным видом топлива является природный газ, а резервным – тяжелое мазутное топливо.

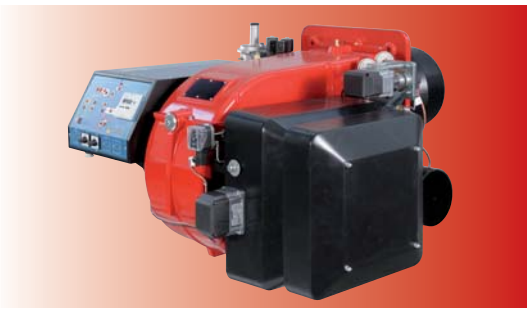

PBY70 PBY90 PBY91 PBY92 PBY93 Стр. 80

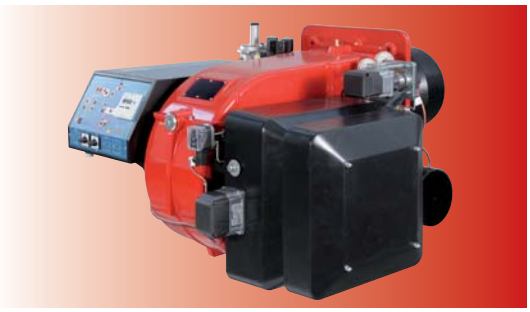

RBY510 RBY515 RBY520 RBY525 Стр. 82

RBY1025 RBY1030 RBY1040 Стр. 84

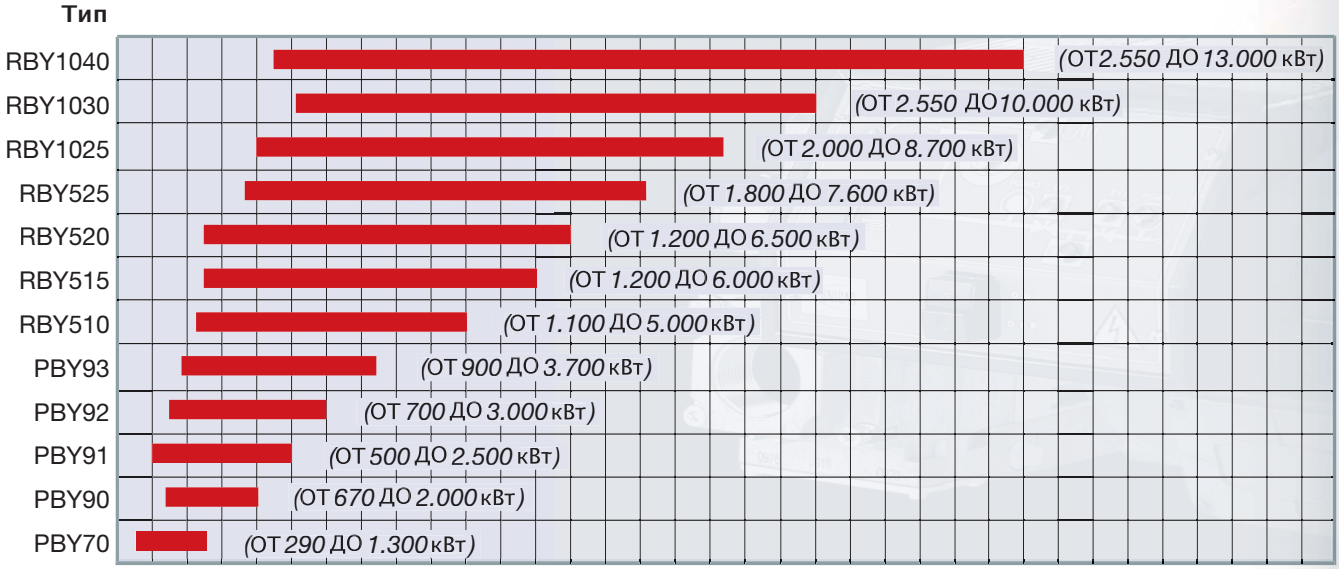

Серия novanta
PBY70 PBY90 PBY91 PBY92 PBY93

ТЕХНИЧЕСКИЕ ХАРАКТЕРИСТИКИ

Тип	Модель	Мощность кВт		Электрическое	Двигатель вентилятора	Двигатель насоса	Сопротивления для мазутного топлива
		мин.	макс.	питание	кВт	кВт	кВт
PBY70	H-.xx.S.xx.A.xx	290	1.300	230/400 V 3N AC	1,5 - 2,2	0,37	4,5
PBY90	H-.xx.S.xx.A.xx	670	2.000	230/400 V 3N AC	3,0	0,37	8,0
PBY91	H-.xx.S.xx.A.xx	500	2.500	230/400 V 3N AC	4,0	0,37	8,0
PBY92	H-.xx.S.xx.A.xx	700	3.000	230/400 V 3N AC	5,5	0,55	12,0
PBY93	H-.xx.S.xx.A.xx	900	3.700	230/400 V 3N AC	7,5	0,55	18,0

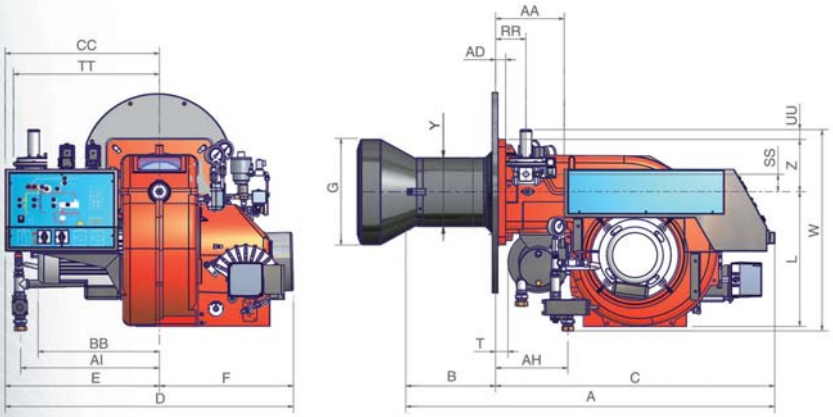

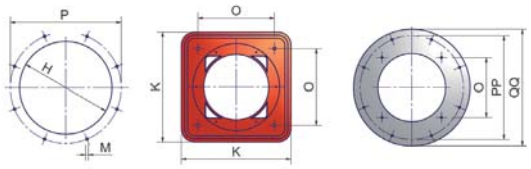

Рекомендуемая амбразура котла — Фланец горелки — контрфланец

ГРУППА “НАСОС – ДВИГАТЕЛЬ”, ДЕЙСТВУЮЩАЯ НА НИЗКОМ ДАВЛЕНИИ, ДЛЯ КОНТУРА ПОДАЧИ ТОПЛИВА, ПОСТАВЛЯЕТСЯ РАЗДЕЛЬНО.

(•) Внимание: предлагаемая амбразура требует применения контрофланца. Читать техническое примечание на странице 177.

Тип	Размеры упаковки (мм)			
	l	p	h	кг
PBY70	1280	850	800	150
PBY90/91/92	1730	1280	1020	330

ориентировочные параметры.

Тип	Модель	Габаритные размеры (мм)																												
		A	AA	AD	AH	AI	B	BB	C	CC	D	E	F	G	H	K	L	M	N	O	P	RR	SS	T	TT	UU	W	Y	Z	PP	QQ
																				мин.	макс.											
PBY70	H-.xx.x.xx.A.xx	1159	138	-	146	171	419	373	740	381	772	381	391	266	296•	300	376	M10	330	216	250	500	100	132	41	-	150	730	198	155	500	550
PBY90	H-.xx.x.xx.A.xx	1287	237	35	250	479	318	419	964	532	992	532	460	306	346	360	464	M12	424	280	310	500	105	60	43	504	34	693	228	180	500	550
PBY91	H-.xx.x.xx.A.xx	1290	237	35	250	479	321	419	964	532	992	532	460	324	364•	360	464	M12	424	280	310	500	105	60	43	504	34	693	228	180	500	550
PBY92	H-.xx.x.xx.A.xx	1296	237	35	250	479	327	419	964	532	992	532	460	365	405•	360	464	M12	424	280	310	500	105	60	43	504	34	693	228	180	500	550
PBY93	H-.xx.x.xx.A.xx	1296	237	35	250	479	327	419	964	532	992	532	460	365	405•	360	464	M12	424	280	310	500	105	60	43	504	34	693	228	180	500	550

все размеры, указанные в настоящем каталоге, являются ориентировочными и могут подвергаться изменениям без предварительного предупреждения.

(•) Внимание: предлагаемая амбразура требует применения контрофланца. Читать техническое примечание на странице 177.

Серия cinquecento
RBY510 RBY515 RBY520 RBY525

ТЕХНИЧЕСКИЕ ХАРАКТЕРИСТИКИ

Тип	Модель	Мощность кВт		Электрическое	Двигатель вентилятора	Двигатель насоса	Сопротивления для мазутного топлива
		мин.	макс.	питание	кВт	кВт	кВт
RBY510	H-.xx.S.xx.A.xx	1.100	5.000	230/400 V 3N AC	7,5	0,55	18
RBY515	H-.xx.S.xx.A.xx	1.200	6.000	230/400 V 3N AC	11,0	0,55	18
RBY520	H-.xx.S.xx.A.xx	1.200	6.500	230/400 V 3N AC	15,0	0,55	24
RBY525	H-.xx.S.xx.A.xx	1.800	7.300	400 V 3N AC	18,5	0,55	24

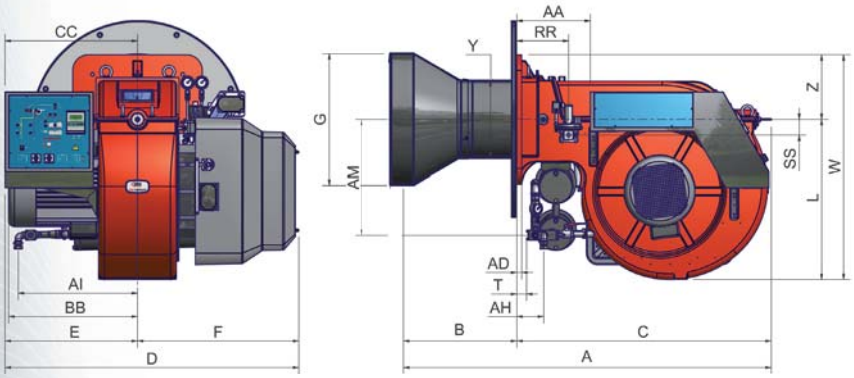

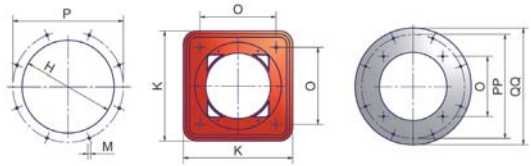

Рекомендуемая амбразура котла | Фланец горелки | контрфланец

ГРУППА “НАСОС – ДВИГАТЕЛЬ”, ДЕЙСТВУЮЩАЯ НА НИЗКОМ ДАВЛЕНИИ, ДЛЯ КОНТУРА ПОДАЧИ ТОПЛИВА, ПОСТАВЛЯЕТСЯ РАЗДЕЛЬНО

(•) Внимание: предлагаемая амбразура требует применения контрофланца. Читать техническое примечание на странице 177.

Тип	Размеры упаковки (мм)			
	l	p	h	кг
RBY510/515/520	1730	1430	1130	410
RBY525	1730	1430	1130	430

ориентировочные параметры.

Тип	Модель	Габаритные размеры (мм)																											
		A	AA	AD	AH	AI	B	BB	C	CC	D	E	F	G	H	K	L	M	N	O	P	RR	SS	T	TT	W	Y	Z	PP	QQ
RBY510	H-.xx.x.xx.A.xx	1432	219	35	265	448	374	468	1058	571	1213	571	642	387	427	540	498	M14	552	390	800	109	115	44	547	827	329	270	800	850
RBY515	H-.xx.x.xx.A.xx	1436	219	35	265	448	378	508	1058	571	1213	571	642	474	524•	540	498	M14	552	390	800	109	115	44	547	827	329	270	800	850
RBY520	H-.xx.x.xx.A.xx	1436	219	35	265	448	378	508	1058	571	1213	571	642	474	524•	540	498	M14	552	390	800	109	115	44	547	827	329	270	800	850
RBY525	H-.xx.x.xx.A.xx	1436	219	35	265	448	378	642	1058	571	1284	642	642	474	524•	540	498	M14	552	390	800	109	115	44	547	827	329	270	800	850

все размеры, указанные в настоящем каталоге, являются ориентировочными и могут подвергаться изменениям без предварительного предупреждения.

(•) Внимание: предлагаемая амбразура требует применения контрофланца. Читать техническое примечание на странице 177.

Серия cinquecento
RBY510 RBY515 RBY520 RBY525

RBY510 PR-MD

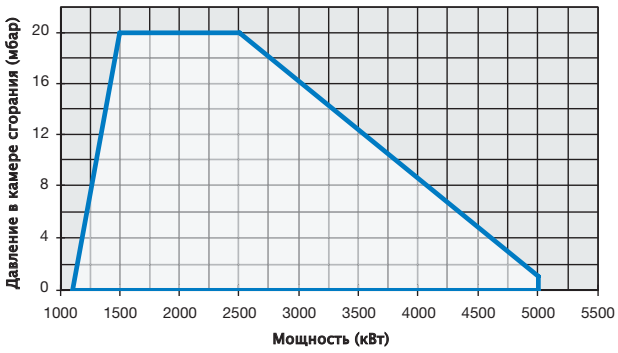

RBY515 PR-MD

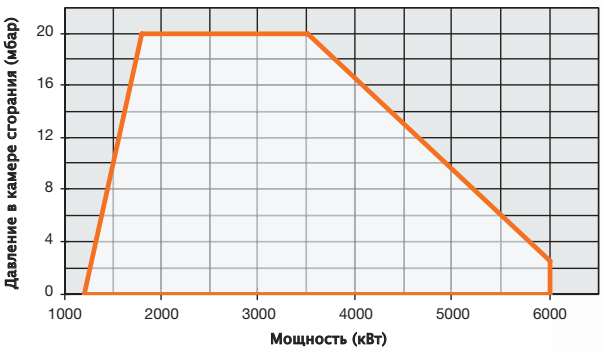

RBY520 PR-MD

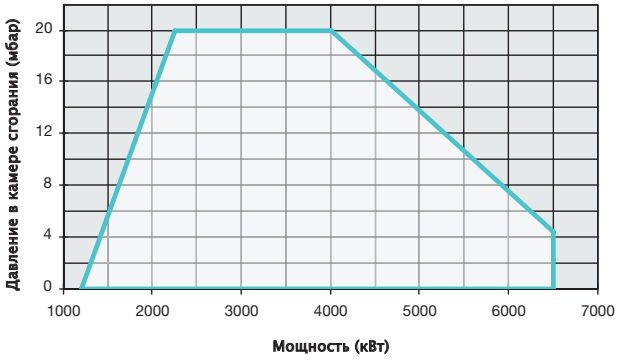
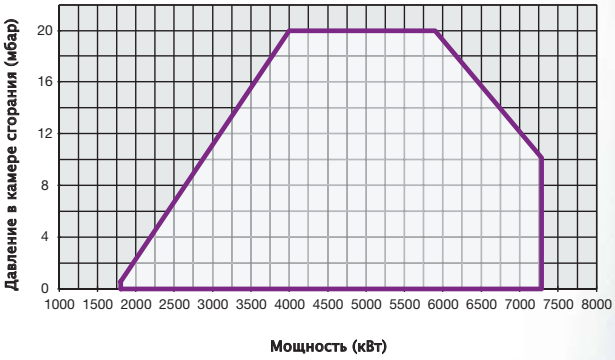
RBY525 PR-MD