Серия cinquecento...VS
Серия mille...VS

ГОРЕЛКИ КОМБИНИРОВАННЫЕ ГАЗО-ДИЗЕЛЬНЫЕ, КОРОТКОПЛАМЕННЫЕ

Широкая гамма горелок, которые Cib Unigas предлагает, была разработана для отличной работы с самыми различными типами газового и жидкого топлива. В данном случае, большой опыт, накопленный за 40 лет присутствия на рынке, позволил создать определенные серии горелок для работы не только на классических видах топлива, таких как природный и сжиженный газ, дизтопливо или мазут, но также и на арктическом дизтопливе, газовом конденсате, попутном газе, печном топливе, сырой нефти, густом мазуте (M100 и выше) и на многих других видах топлива.
Надо упомянуть о комбинированных горелках. Эти горелки в состоянии использовать несколько видов топлива, как газообразных, так и жидких в полуавтоматическом или полностью автоматическом режиме, гарантируя, тем самым, непрерывную работу котельной или технологического процесса без опасных прерываний работы на смену топлива.
Горелки серии “CINQUECENTO и MILLE”, с рабочим диапазоном от 600 кВт до 13.000 кВт, являются гордостью завода Cib Unigas. Многолетние исследования, проведенные в нашей испытательной лаборатории, позволили намного улучшить технические характеристики этих горелок, позволив им удовлетворять все более взыскательные требования рынка. Гибкость в работе вентилятора, голова сгорания с низкими выбросами загрязняющих веществ, а также серийная установка глушителей на вход воздуха, делают эту гамму горелок наиболее востребованными нашими партнерами во всем мире. В конкретном случае с серией 1000, отличительной характеристикой горелок является центробежный вентилятор с перевернутыми лопастями, что позволяет улучшить эксплуатационные качества и к тому же облегчает их привязку почти ко всем котлам, выпускаемым в мире.
Горелки серии VS не являются просто горелками, образующими короткое пламя. В отличие от других горелочных устройств, имеющихся на сегодняшний день на рынке, указанные горелки были разработаны с четырьмя головами сгорания с целью получения, в конечном счете, более «мягкого», плавного пламени, благодаря чему тепловая энергия, содержащаяся в самом пламени, лучше распределяется по всей камере сгорания. Эта характристика позволяет применять их на котлах с очень короткими камерами сгорания.

HR515 HR525...VS Стр. 110

HR1040...VS Стр. 111

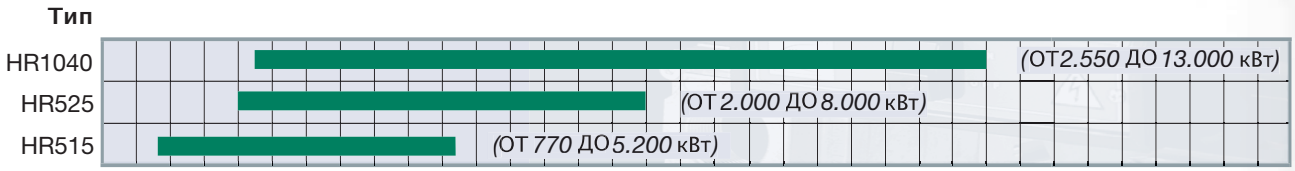

ТЕХНИЧЕСКИЕ ХАРАКТЕРИСТИКИ

Тип	Модель	Мощность кВт		Электрическое	Двигатель вентилятора	Двигатель насоса	Присоединительные
		мин.	макс.	питание	кВт	кВт	размеры по газу
HR515	MG.xx.S.xx.VS.1.xxx	770	5.200	230/400 V 3N AC	11,0	1,5	2” - DN65 - 80 - 100
HR525	MG.xx.S.xx.VS.1.xxx	2.000	8.000	400 V 3N AC	18,5	3,0	DN65 - 80 - 100

Конфигурацию газовых рамп Вы найдете на стр. 150–152.

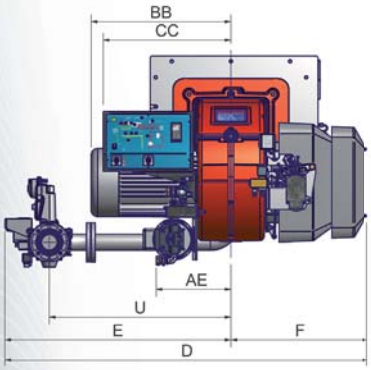

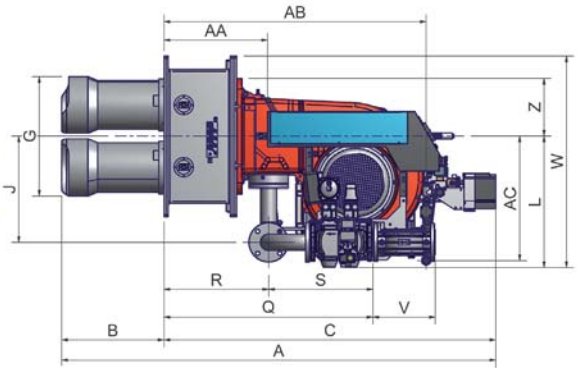

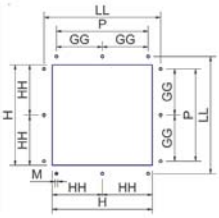

Рекомендуемая амбразура котла

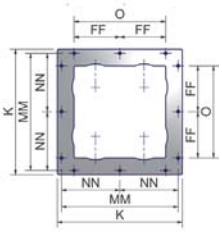

Фланец горелки

Тип	Модель	Габаритные размеры (мм)																																	
		DN	A	AA	AB	AC	AE	B	BB	C	CC	D	E	F	FF	G	GG	H	HH	J	K	L	LL	M	MM	NN	O	P	Q	R	S	U	V	W	Z
HR515	MG.xx.x.xx.VS.1.50	50	1987	484	1225	580	347	454	511	1533	565	1716	1073	643	275	483	275	516	258	494	750	595	700	16	700	350	550	550	1012	404	608	845	218	970	270
HR515	MG.xx.x.xx.VS.1.65	65	1987	484	1225	580	347	454	511	1533	565	1694	1051	643	275	483	275	516	258	494	750	612	700	16	700	350	550	550	890	404	486	845	292	987	270
HR515	MG.xx.x.xx.VS.1.80	80	1987	484	1225	580	347	454	511	1533	565	1729	1086	643	275	483	275	516	258	494	750	626	700	16	700	350	550	550	942	404	538	877	321	1001	270
HR515	MG.xx.x.xx.VS.1.100	100	1987	484	1225	580	347	454	511	1533	565	1812	1169	643	275	483	275	516	258	494	750	639	700	16	700	350	550	550	1049	404	645	944	381	1014	270
HR525	MG.xx.x.xx.VS.1.65	65	2029	484	1225	580	347	478	650	1533	594	1694	1051	643	275	556	275	600	300	494	750	612	700	16	700	350	550	550	976	489	487	845	292	987	270
HR525	MG.xx.x.xx.VS.1.80	80	2029	484	1225	580	347	478	650	1551	594	1729	1086	643	275	556	275	600	300	494	750	626	700	16	700	350	550	550	1028	489	538	877	321	1001	270
HR525	MG.xx.x.xx.VS.1.100	100	2029	484	1225	580	347	478	650	1533	594	1812	1169	643	275	556	275	600	300	494	750	639	700	16	700	350	550	550	1135	489	645	944	381	1014	270

все размеры, указанные в настоящем каталоге, являются ориентировочными и могут подвергаться изменениям без предварительного предупреждения.

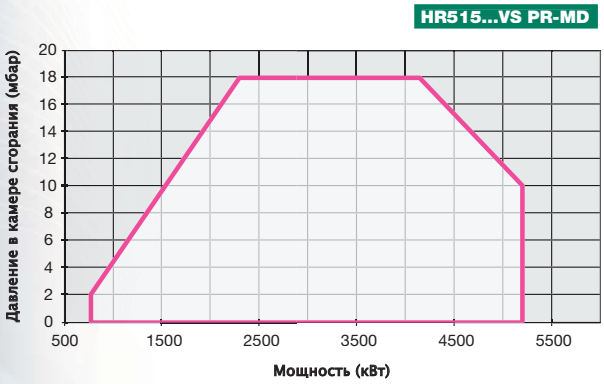

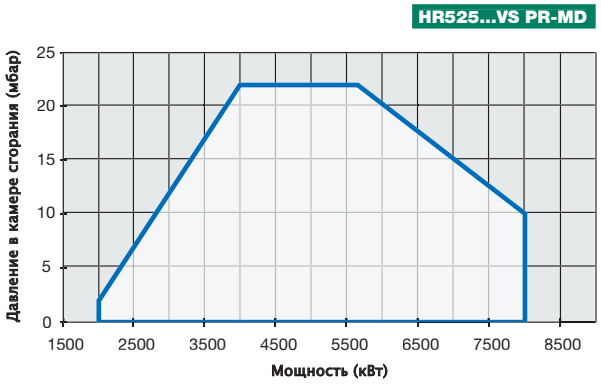

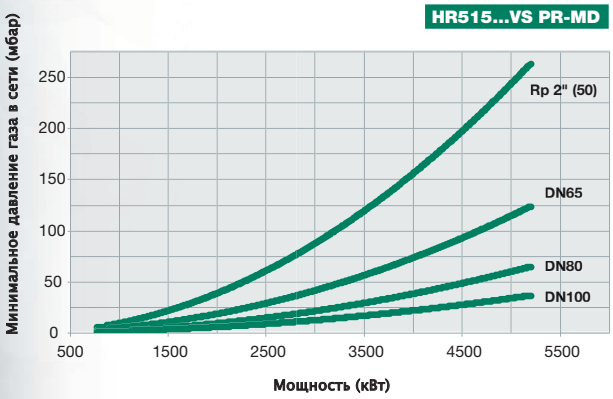

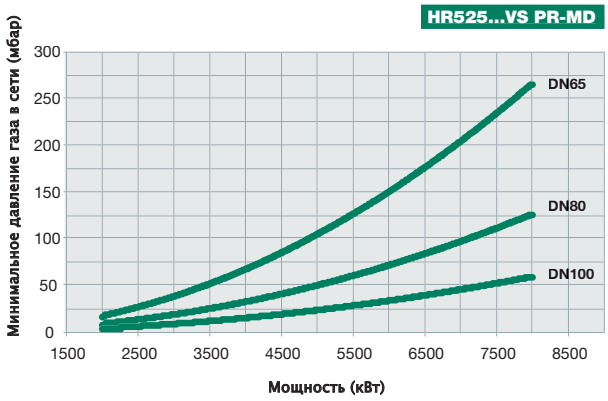

ТЕХНИЧЕСКИЕ ХАРАКТЕРИСТИКИ

Тип	Модель	Мощность кВт		Электрическое	Двигатель вентилятора	Двигатель насоса	Присоединительные
		мин.	макс.	питание	кВт	кВт	размеры по газу
HR1040	MG.xx.S.xx.VS.1.xxx	2.550	13.000	400 V 3N AC	30	5,5	DN80 - 100 - 125

Конфигурацию газовых рамп Вы найдете на стр. 150-152.

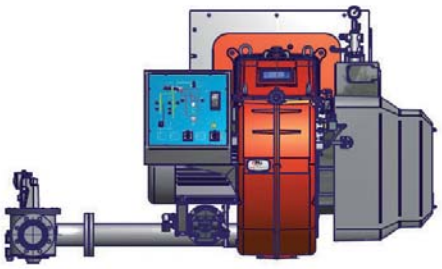

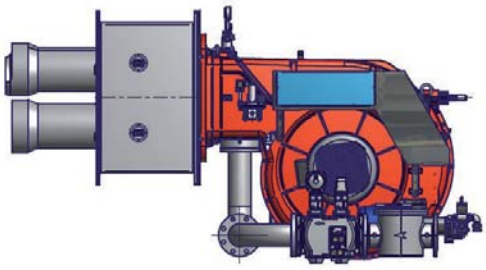

Тип	Модель	Габаритные размеры (мм)
HR1040	MG.xx.S.xx.VS.1.xxx	технические характеристики специальных горелок можно запросить в техотделе нашего филиала, курирующего ваш регион
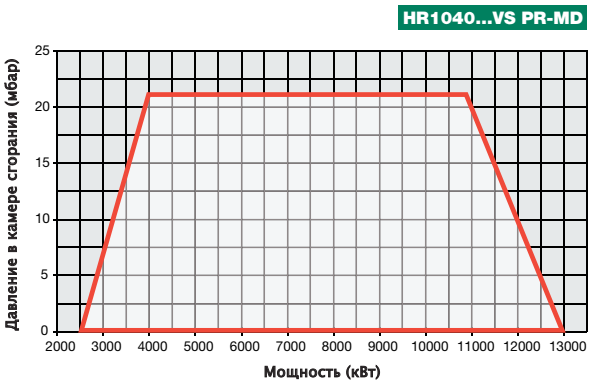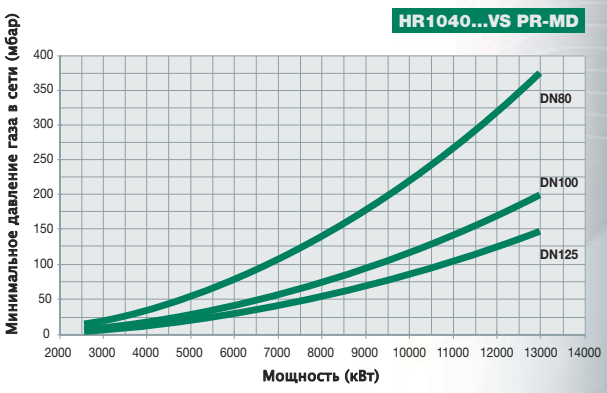
все размеры, указанные в настоящем каталоге, являются ориентировочными и могут подвергаться изменениям без предварительного предупреждения.