TLX2020 TLX2030 TLX2040 TLX TLX...FGR TYPE

DIMENSIONS GLOBALES (TLX... - TLX...FGR)

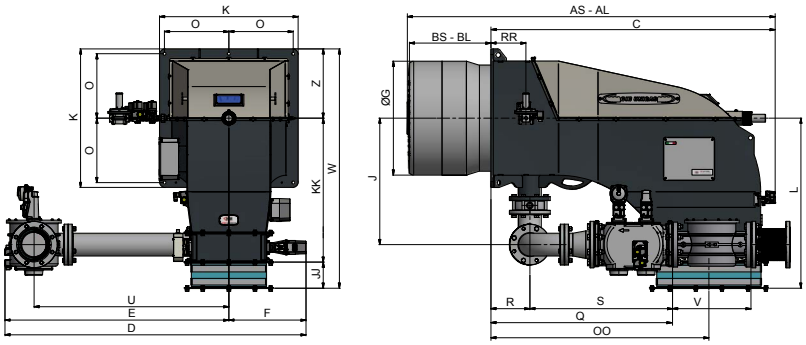

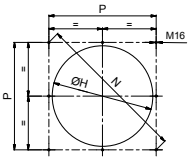

Perçage de la chaudière recommandé

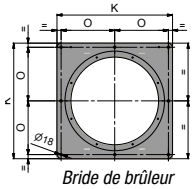

Bride de brûleur

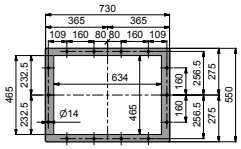

Bride d'entrée d'air

Type	DN	Dimensiones globales (mm)																											
		AS	AL	BS	BL	C	D	E	F	G	H	J	JJ	K	KK	L	M	N	O	OO	P	Q	R	RR	S	U	V	W	Y	Z
TLX2020	100	2265	2415	500	650	1675	1847	1339	507	545	700	775	160	850	882	1468	M16	1117	395	1337	790	970	239	215	731	1195	353	1468	635	425
TLX2020	125	2265	2415	500	650	1675	1847	1339	507	545	700	775	160	850	882	1468	M16	1117	395	1337	790	970	239	215	731	1195	481	1468	635	425
TLX2030	100	2256	2406	500	650	1675	1847	1339	507	659	717	775	160	850	882	1468	M16	1117	395	1337	790	970	239	215	731	1195	353	1468	-	425
TLX2030	125	2256	2406	500	650	1675	1847	1339	507	659	717	775	160	850	882	1468	M16	1117	395	1337	790	970	239	215	731	1195	481	1468	-	425
TLX2040	125	2256	2406	500	650	1675	1847	1373	473	698	760	775	160	850	882	1468	M16	1117	395	1337	790	970	239	215	731	1195	481	1468	698	425
TLX2040	150	2256	2406	500	650	1675	1847	1373	473	698	760	775	160	850	882	1468	M16	1117	395	1337	790	1114	239	215	875	1195	-	1468	698	425