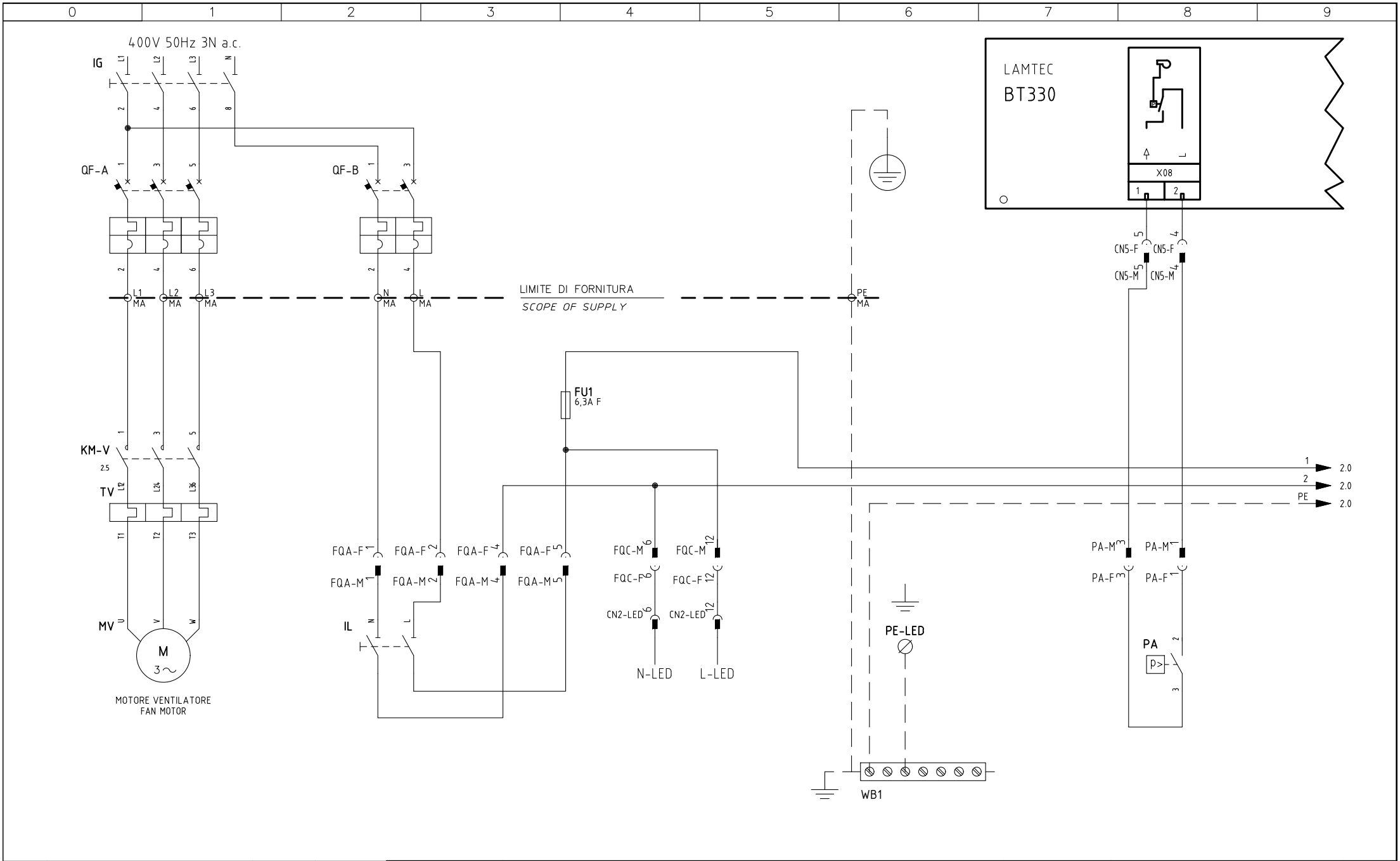

01	OPTION "QRA2"	28/03/22	U. PINTON
REV.	MODIFICA	DATA	FIRME

UNIGAS

Impianto
TIPI/TYPES RX92R-FGR÷RX520-FGR/GxxxX-FGR/HxxxX-FGR/KxxxX-FGR
MODELLO/MODEL x-.PR(MD).xx.xx.A.1(8).xx.LF

Descrizione
BT330 + LCM100 + COD. 6100561 + COD. 6100566
+ TEST OF SERVOCONTROL REVERSAL

Ordine		Data	10/05/2019	PREC.	FOGLIO
Commessa	Data Controllato 28/03/2022	Revisione	01	/	1
Esecutore U. PINTON	Controllato M. MASCHIO	Dis. N.	09 – 0507	SEGUE 2	TOTALE 13

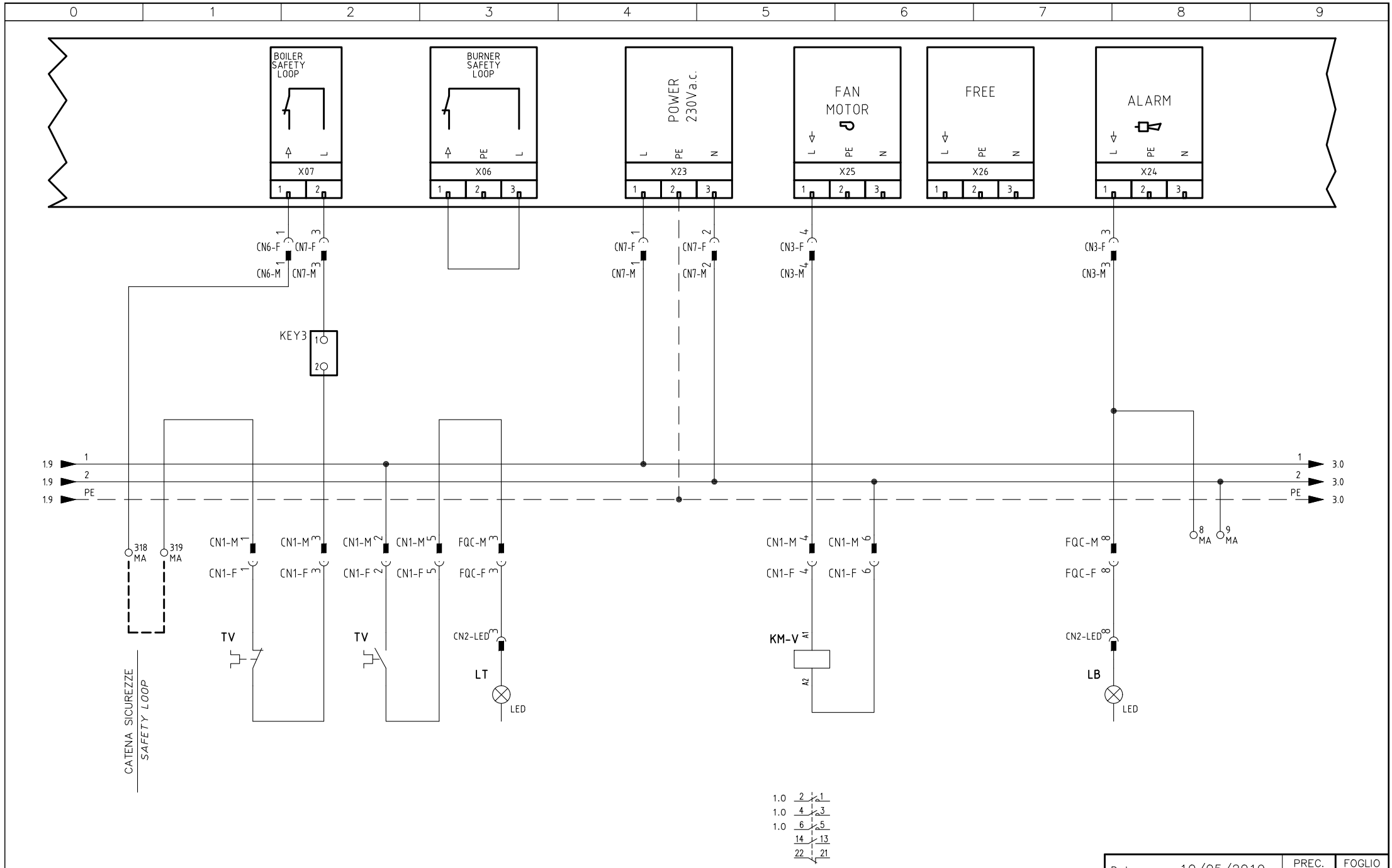

Data	10/05/2019	PREC.	FOGLIO
Revisione	01	1	2
Dis. N.	09 – 0507	SEGUE 3	TOTALE 13

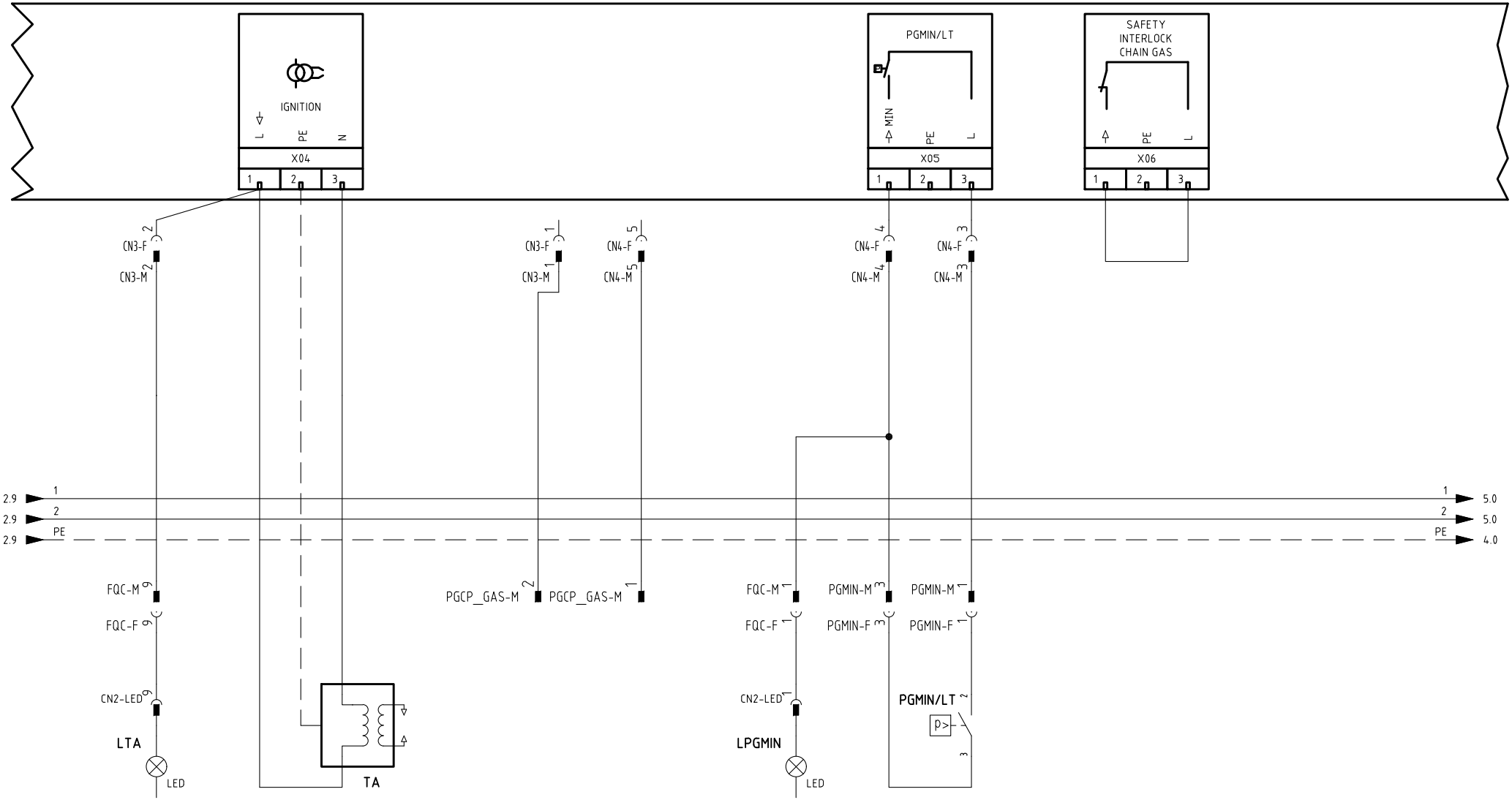

Data 10/05/2019		PREC.	FOGLIO
Revisione 01		2	3
Dis. N. 09 – 0507		SEGUE	TOTALE
		4	13

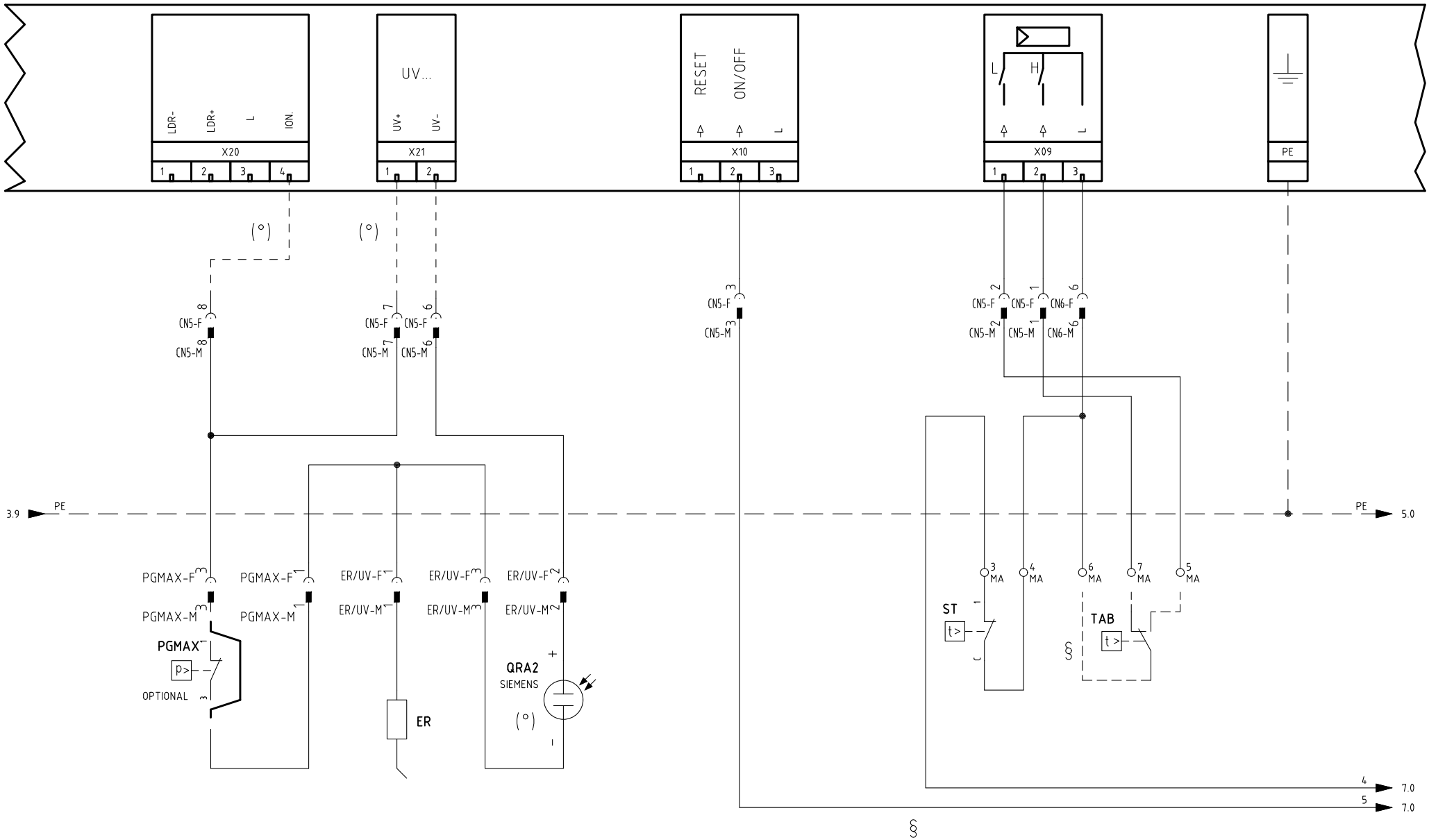

(°)

SONDA "UV" IN ALTERNATIVA A ELETTRODO "ER"

"UV" PROBE ALTERNATIVE TO "ER"

PARAM. 800 = 0 = "ER" / PARAM. 800 = 3 = "UV"

§

VERSIONE (PR) = USARE "TAB", TOGLIERE IL PONTE TRA I MORSETTI 6 - 7
E PARAMETRO BT3xx 0040 = 0 (REGOLATORE OFF)

(PR) VERSION = TO USE "TAB", REMOVE THE BRIDGE BETWEEN TERMINALS 6 -7
AND PARAMETER BT3xx 0040 = 0 (REGULATOR OFF)

VERSIONE (MD) = CON "LCM100" TOGLIERE IL PONTE TRA I MORSETTI 6 - 7
E PARAMETRO BT3xx 0040 = 1 (REGULATOR ON)

(MD) VERSION = REMOVE THE BRIDGE BETWEEN TERMINALS 6 -7
AND PARAMETER BT3xx 0040 = 1 (REGULATOR ON)

Data	10/05/2019	PREC.	FOGLIO
Revisione	01	3	4
Dis. N.	09 – 0507	SEGUE	TOTALE
		5	13

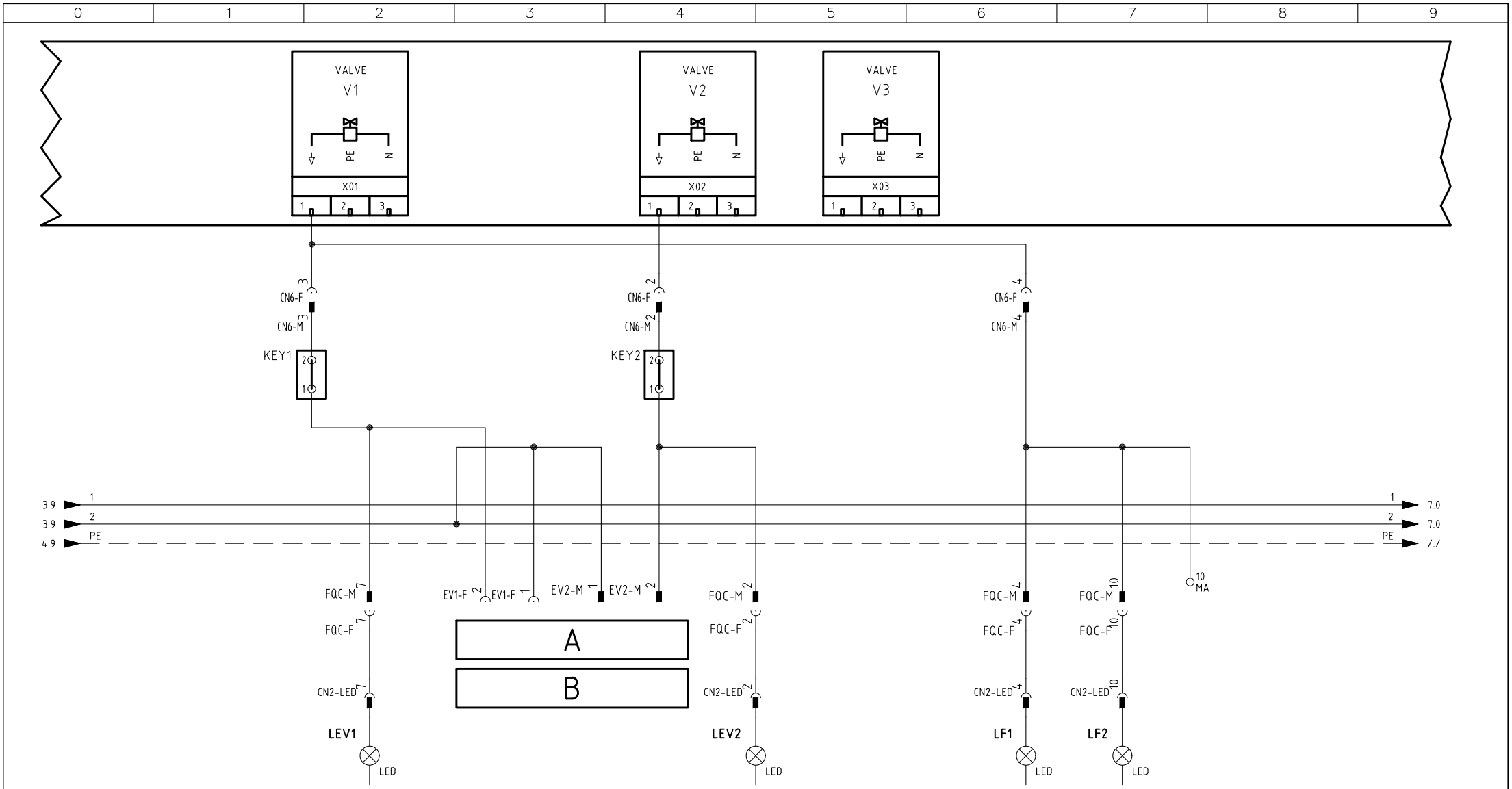

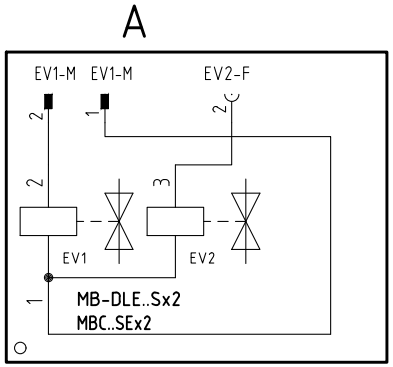

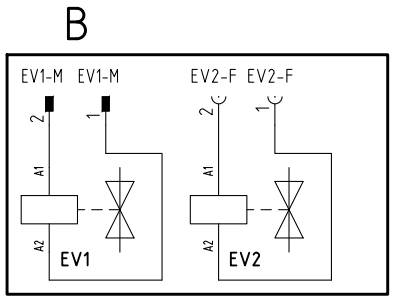

Data	10/05/2019	PREC.	FOGLIO
Revisione	01	4	5
Dis. N.	09 – 0507	SEGUE	TOTALE
		6	13

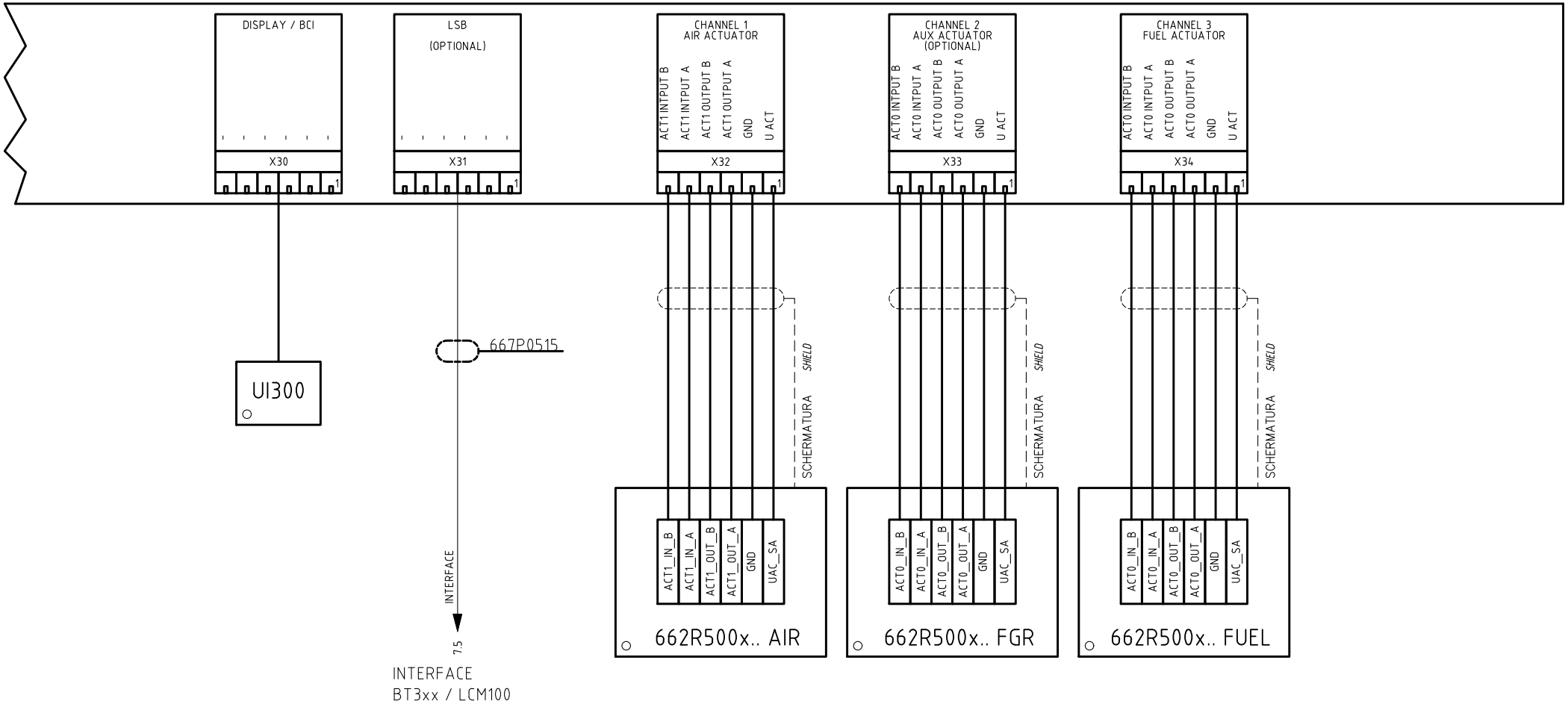

Data 10/05/2019		PREC.	FOGLIO
Revisione 01		5	6
Dis. N. 09 – 0507		SEGUE	TOTALE
		7	13

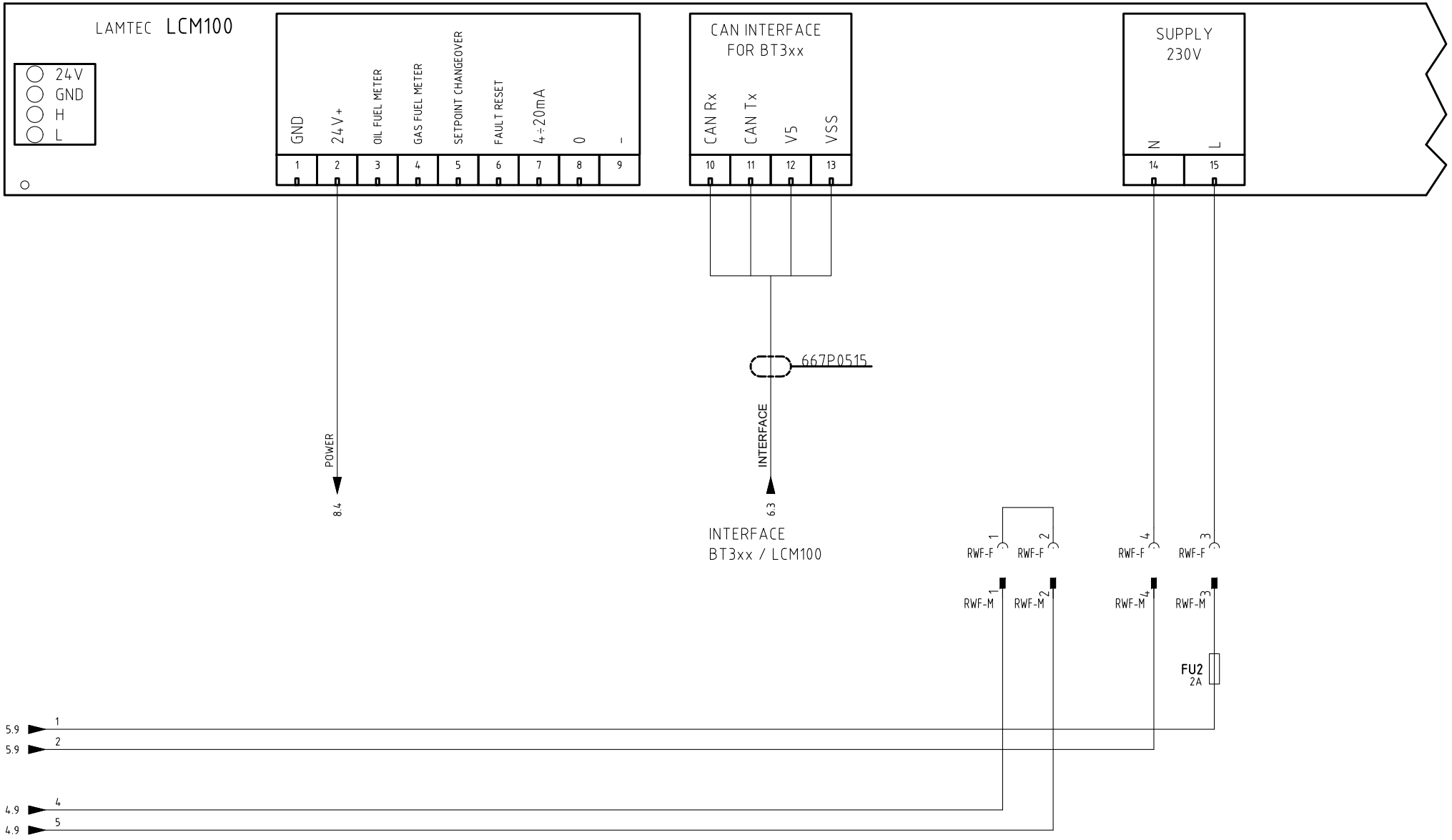

Data 10/05/2019		PREC.	FOGLIO
Revisione 01		6	7
Dis. N. 09 – 0507		SEGUE	TOTALE
		8	13

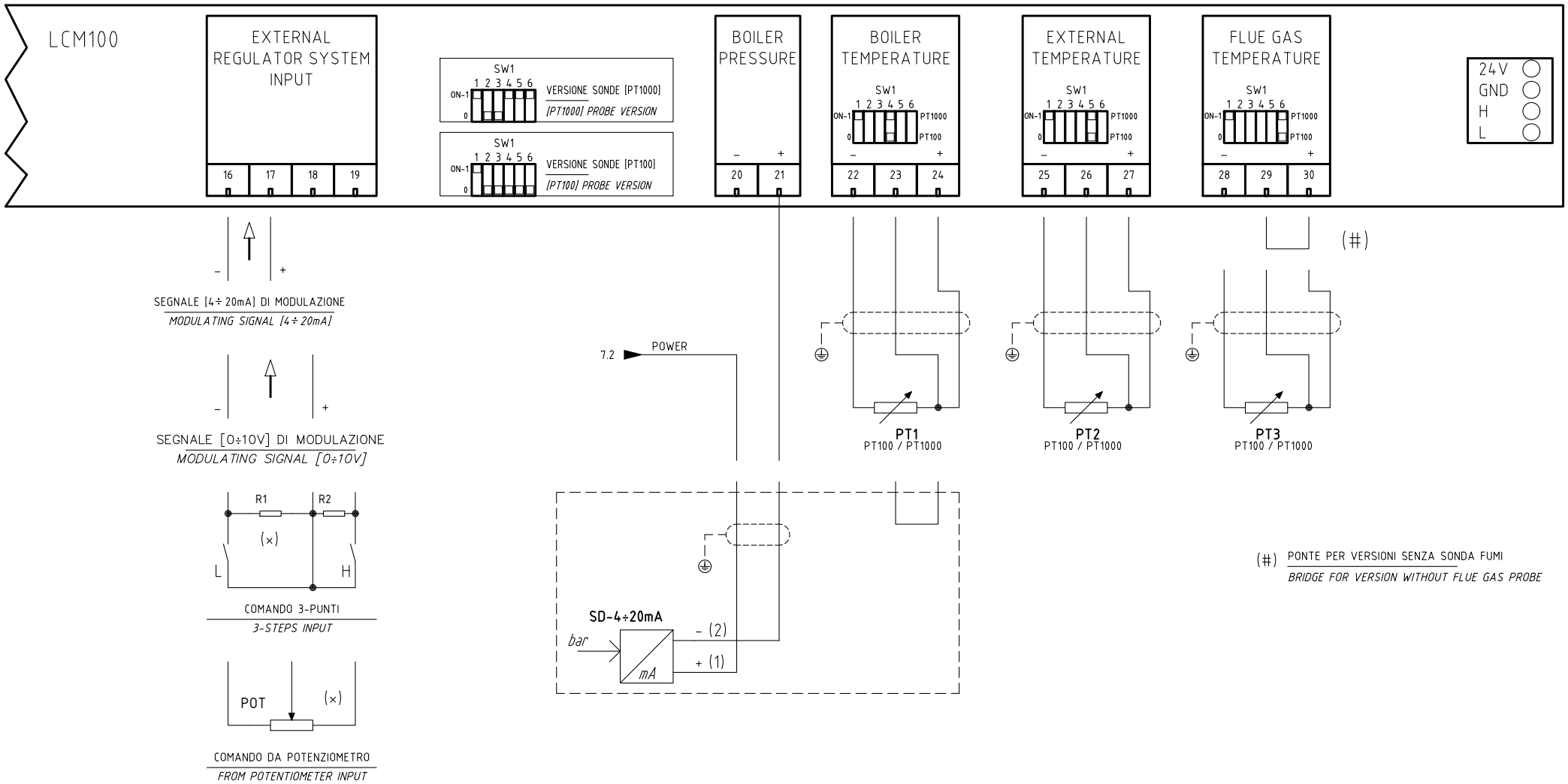

(×) R1 = R2 = POT = 2,2kOhm ÷ 22kOhm

Data	10/05/2019	PREC.	FOGLIO
Revisione	01	7	8
Dis. N.	09 – 0507	SEGUE	TOTALE
		9	13

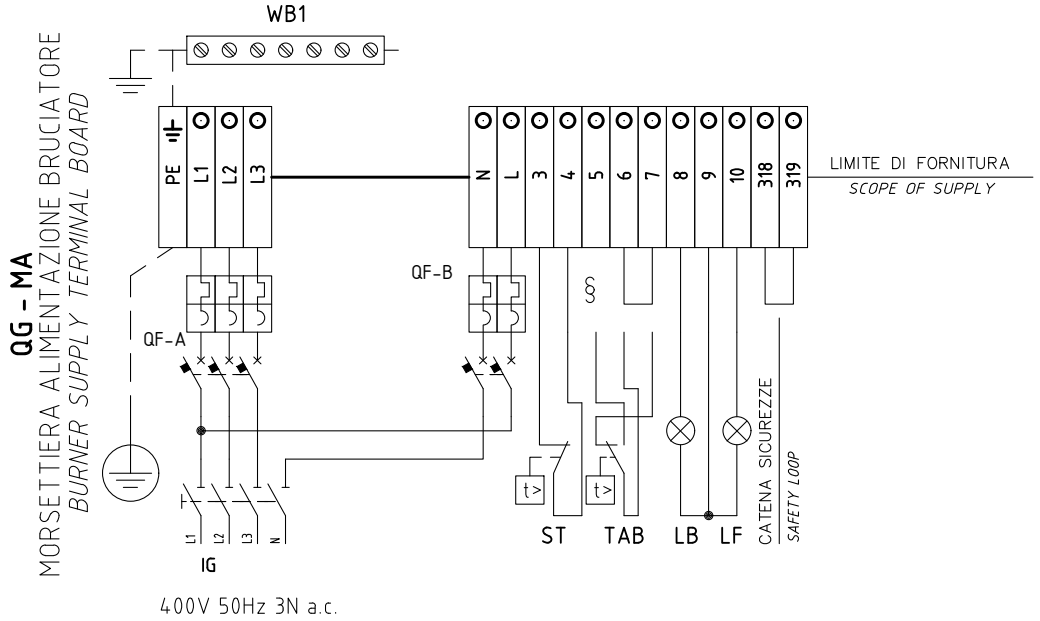

§

VERSIONE (PR) = USARE "TAB", TOGLIERE IL PONTE TRA I MORSETTI 6 - 7
E PARAMETRO BT3xx 0040 = 0 (REGOLATORE OFF)

(PR) VERSION = TO USE "TAB", REMOVE THE BRIDGE BETWEEN TERMINALS 6 -7
AND PARAMETER BT3xx 0040 = 0 (REGULATOR OFF)

VERSIONE (MD) = CON "LCM100" TOGLIERE IL PONTE TRA I MORSETTI 6 - 7
E PARAMETRO BT3xx 0040 = 1 (REGULATOR ON)

(MD) VERSION = REMOVE THE BRIDGE BETWEEN TERMINALS 6 -7
AND PARAMETER BT3xx 0040 = 1 (REGULATOR ON)

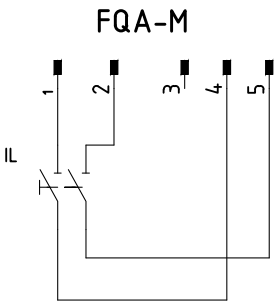

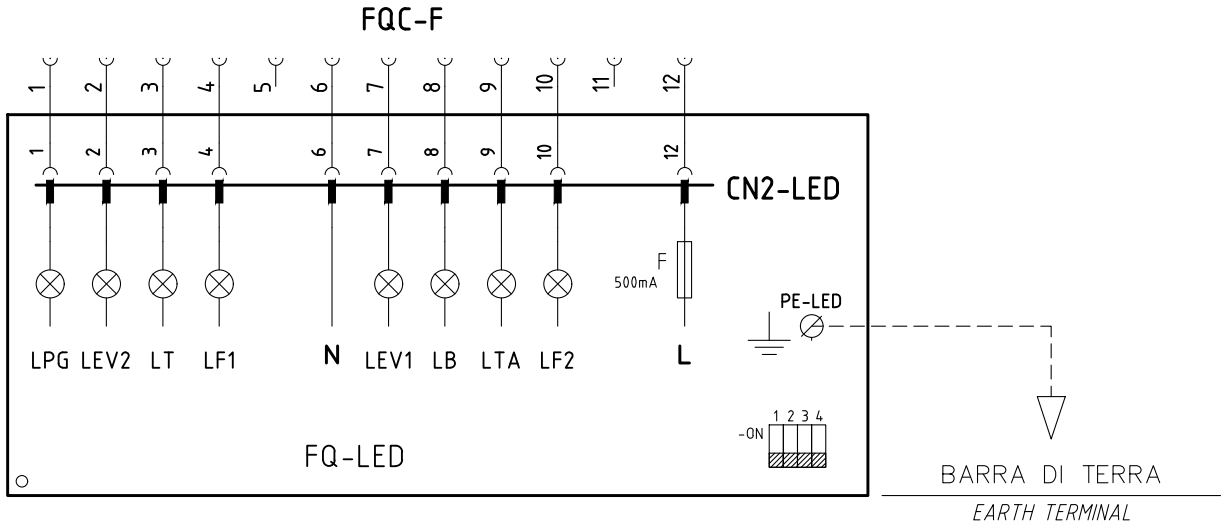

Data 10/05/2019		PREC.	FOGLIO
Revisione 01		8	9
Dis. N. 09 – 0507		SEGUE	TOTALE
		10	13

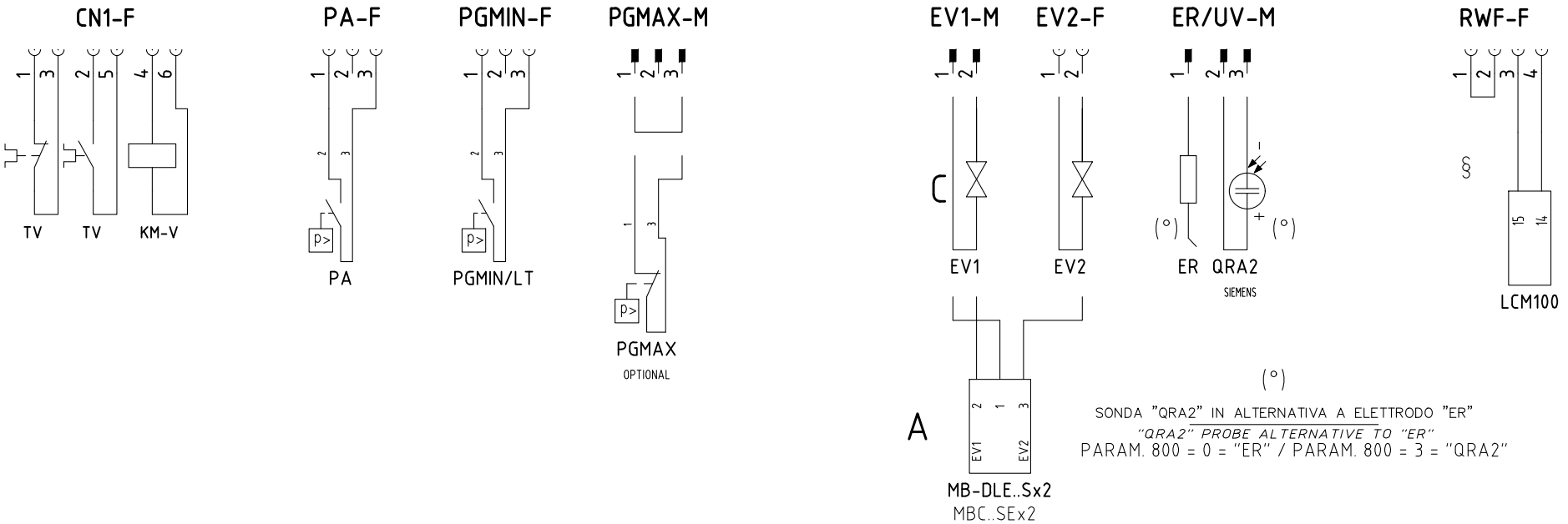

§

VERSIONE (PR) = USARE "TAB", TOGLIERE IL PONTE TRA I MORSETTI 6 - 7
E PARAMETRO BT3xx 0040 = 0 (REGOLATORE OFF)

(PR) VERSION = TO USE "TAB", REMOVE THE BRIDGE BETWEEN TERMINALS 6 -7
AND PARAMETER BT3xx 0040 = 0 (REGULATOR OFF)

VERSIONE (MD) = CON "LCM100" TOGLIERE IL PONTE TRA I MORSETTI 6 - 7
E PARAMETRO BT3xx 0040 = 1 (REGULATOR ON)

(MD) VERSION = REMOVE THE BRIDGE BETWEEN TERMINALS 6 -7
AND PARAMETER BT3xx 0040 = 1 (REGULATOR ON)

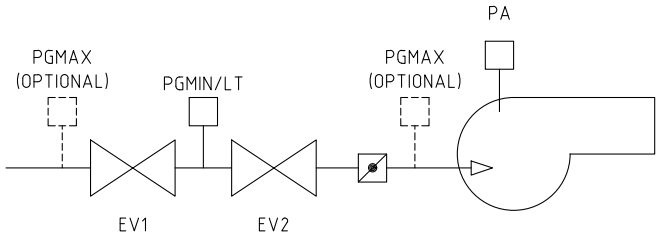

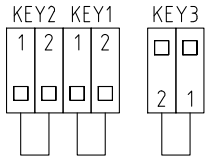

Data 10/05/2019		PREC.	FOGLIO
Revisione 01		9	10
Dis. N. 09 – 0507		SEGUE	TOTALE
		11	13

0	1	2	3	4	5	6	7	8	9

Sigla/Item	Foglio/Sheet	Funzione	Function
662R500x.. AIR	6	SERVOCOMANDO SERRANDA ARIA	AIR DAMPER ACTUATOR
662R500x.. FGR	6	SERVOCOMANDO RICIRCOLO FUMI	FLUE GAS RECIRCULATION ACTUATOR
662R500x.. FUEL	6	SERVOCOMANDO COMBUSTIBILE	FUEL ACTUATOR
BT330	1	APPARECCHIATURA DI COMANDO	CONTROL SCHEME
ER	4	ELETTRODO RILEVAZIONE FIAMMA	FLAME DETECTION ELECTRODE
EV1	5	ELETTROVALVOLA GAS LATO RETE	UPSTREAM GAS SOLENOID VALVE
EV2	5	ELETTROVALVOLA GAS LATO BRUCIATORE	DOWNSTREAM GAS SOLENOID VALVE
FQ-LED	9	PANNELLO FRONTALE (LED)	FRONT PANEL (LED)
FU1	1	FUSIBILE AUSILIARIO	AUXILIARY FUSE
FU2	7	FUSIBILE	FUSE
IG	1	INTERRUTTORE GENERALE	MAINS SWITCH
IL	1	INTERRUTTORE LINEA AUSILIARI	AUXILIARY LINE SWITCH
KM-V	2	CONTATTORE MOTORE VENTILATORE	FAN MOTOR CONTACTOR
LB	2	LAMPADA SEGNALAZIONE BLOCCO BRUCIATORE	INDICATOR LIGHT FOR BURNER LOCK-OUT
LCM100	7	APPARECCHIATURA DI COMANDO	CONTROL SCHEME
LEV1	5	LAMPADA SEGNALAZIONE APERTURA [EV1]	INDICATOR LIGHT FOR OPENING OF ELECTRO-VALVE [EV1]
LEV2	5	LAMPADA SEGNALAZIONE APERTURA [EV2]	INDICATOR LIGHT FOR OPENING OF ELECTRO-VALVE [EV2]
LF1	5	LAMPADA SEGNALAZIONE FUNZIONAMENTO BRUCIATORE	INDICATOR LIGHT BURNER OPERATION
LF2	5	LAMPADA SEGNALAZIONE FUNZIONAMENTO BRUCIATORE	INDICATOR LIGHT BURNER OPERATION
LPGMIN	3	LAMPADA SEGNALAZIONE PRESENZA GAS IN RETE	INDICATOR LIGHT FOR PRESENCE OF GAS IN THE NETWORK
LT	2	LAMPADA SEGNALAZIONE BLOCCO TERMICO MOTORE VENTILATORE	INDICATOR LIGHT FOR FAN MOTOR OVERLOAD THERMAL CUTOUT
LTA	3	LAMPADA SEGNALAZIONE TRASFORMATORE DI ACCENSIONE	IGNITION TRANSFORMER INDICATOR LIGHT
MB-DLE..Sx2	5	GRUPPO VALVOLE GAS	GAS VALVES GROUP
MBC..SEx2	5	GRUPPO VALVOLE GAS (ALTERNATIVO)	GAS VALVES GROUP (ALTERNATIVE)
MV	1	MOTORE VENTILATORE	FAN MOTOR
PA	1	PRESSOSTATO ARIA	AIR PRESSURE SWITCH
PGMAX	4	PRESSOSTATO GAS DI MASSIMA PRESSIONE (OPTIONAL)	MAXIMUM PRESSURE GAS SWITCH (OPTIONAL)
PGMIN/LT	3	PRESSOSTATO GAS DI MINIMA PRESSIONE E CONTROLLO PERDITE	MINIMUM GAS AND GAS LEAKAGE PRESSURE SWITCH
POT	8	POTENZIOMETRO	POTENTIOMETER
PT1	8	TEMPERATURA CALDAIA	BOILER TEMPERATURE
PT2	8	TEMPERATURA ESTERNA	EXTERNAL TEMPERATURE
PT3	8	TEMPERATURA FUMI	FLUE GAS TEMPERATURE

0	1	2	3	4	5	6	7	8	9

Sigla/Item	Foglio/Sheet	Funzione	Function
QF-A	1	MAGNETOTERMICO PROTEZIONE ALIMENTAZIONE TRIFASE	THREE-PHASE POWER CIRCUIT BREAKER PROTECTION
QF-B	1	MAGNETOTERMICO PROTEZIONE LINEA AUSILIARI	AUXILIARY SUPPLY CIRCUIT BREAKER PROTECTION
QRA2	4	SONDA UV RILEVAZIONE FIAMMA (ALTERNATIVA)	UV FLAME DETECTOR (ALTERNATIVE)
R1	8	RESISTENZA	RESISTOR
R2	8	RESISTENZA	RESISTOR
SD-4÷20mA	8	SEGNALE IN CORRENTE	CURRENT SIGNAL
ST	4	SERIE TERMOSTATI/PRESSOSTATI	SERIES OF THERMOSTATS OR PRESSURE SWITCHES
TA	3	TRASFORMATORE DI ACCENSIONE	IGNITION TRANSFORMER
TAB	4	TERMOSTATO/PRESSOSTATO ALTA-BASSA FIAMMA	HIGH-LOW THERMOSTAT/PRESSURE SWITCHES
TV	1	TERMICO MOTORE VENTILATORE	FAN MOTOR THERMAL
UI300	6	INTERFACCIA UTENTE	USER INTERFACE
WB1	1	BARRA DI TERRA	EARTH TERMINAL

0	1	2	3	4	5	6	7	8	9

VISTA LATO COMPONENTI

COMPONENTS SIDE VIEW

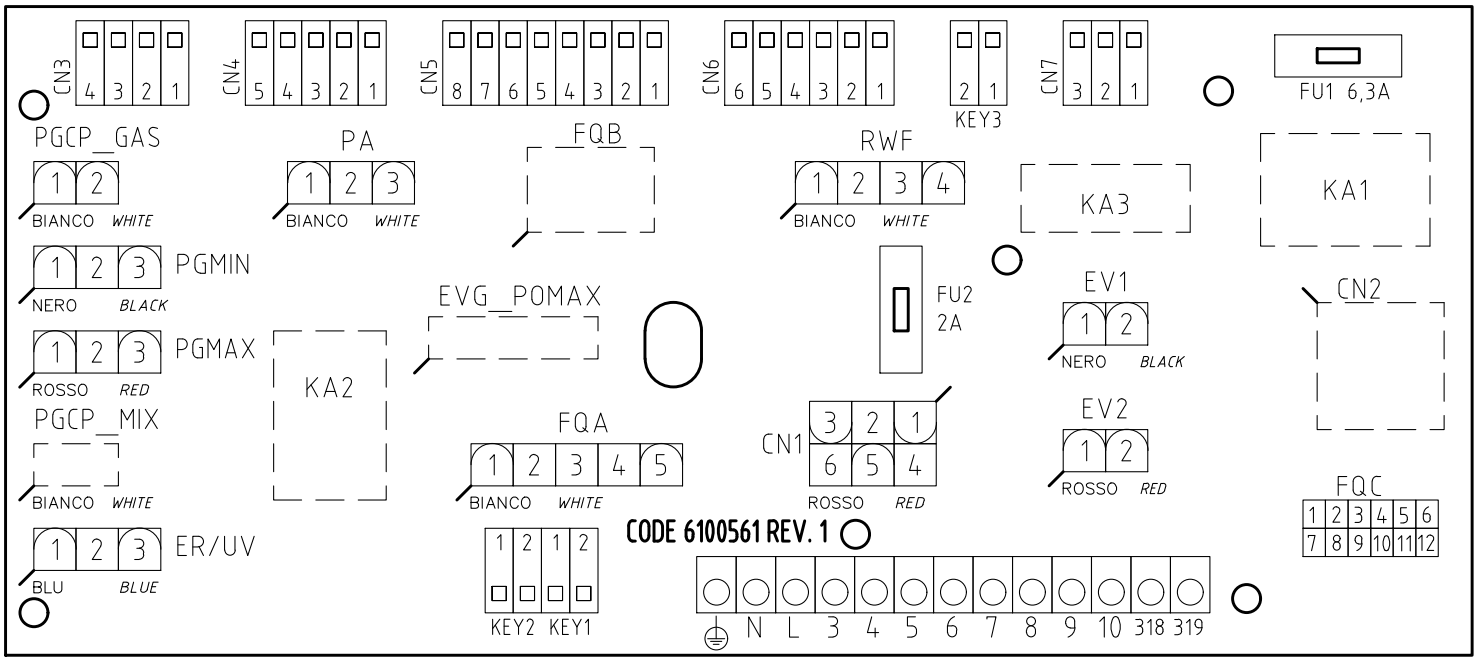

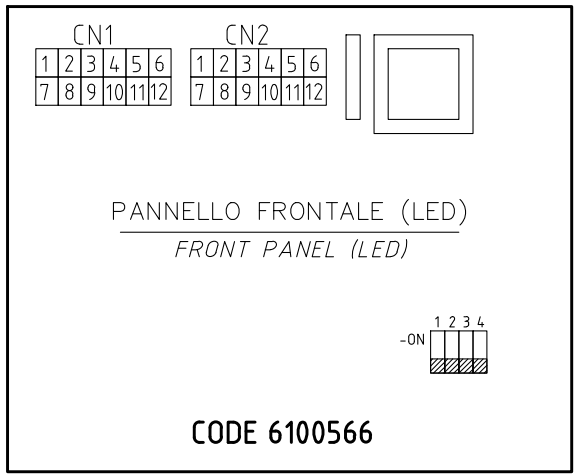

Data 10/05/2019		PREC.	FOGLIO
Revisione 01		12	13
Dis. N. 09 – 0507		SEGUE	TOTALE
		/	13