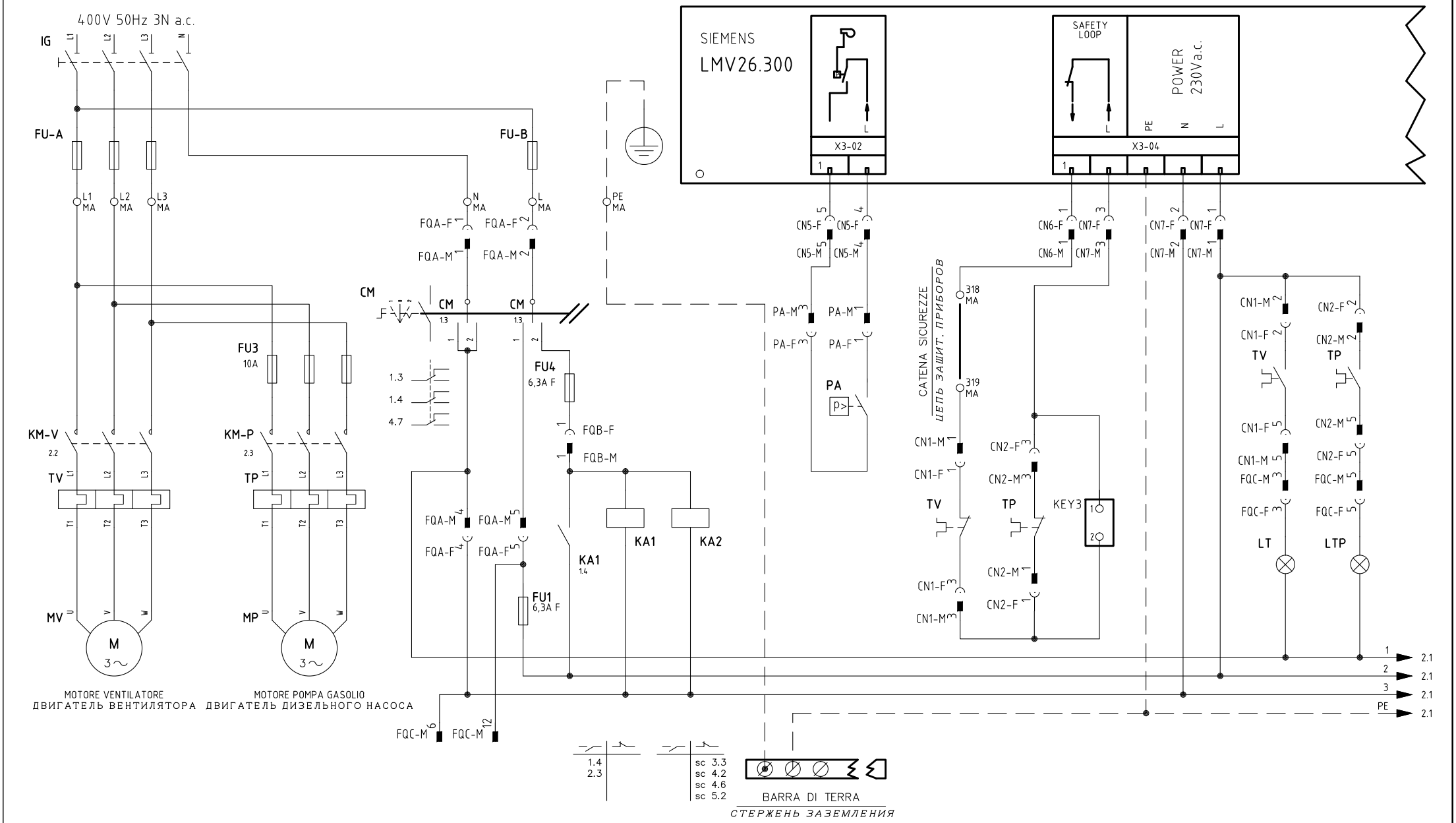


| REV. | MODIFICA | DATA | FIRME |
|---|---|---|---|
| 02 | "KM3" MODULATOR ADDED | 21/10/15 | U. PINTON |
| 01 | PREINTED CIRCUIT 6100562 REV.1 MODIFIED | 07/11/14 | U. PINTON |

UNIGAS

Impianto
TIPI/TYPES HP60 ÷ HP72 / HR75A ÷ HR520A
MODELLO/MODEL MG–.PR(MD).x.xx.VS.x.xx.EC

Descrizione
LMV26 + COD. 6100562 CIRCUITO STAMPATO + KIT "VS"
LMV26 + COD. 6100562 PRINTED CIRCUIT + KIT "VS"

Ordine

Commessa

Esecutore: U. PINTON

Data Controllato: 21/10/2015

Controllato: G. SCATTOLIN

Data: 01/07/2014

Revisione: 02

Dis. N. 05 – 1051

PREC.: /

FOGLIO: 1

SEGUE: 2

TOTALE: 14

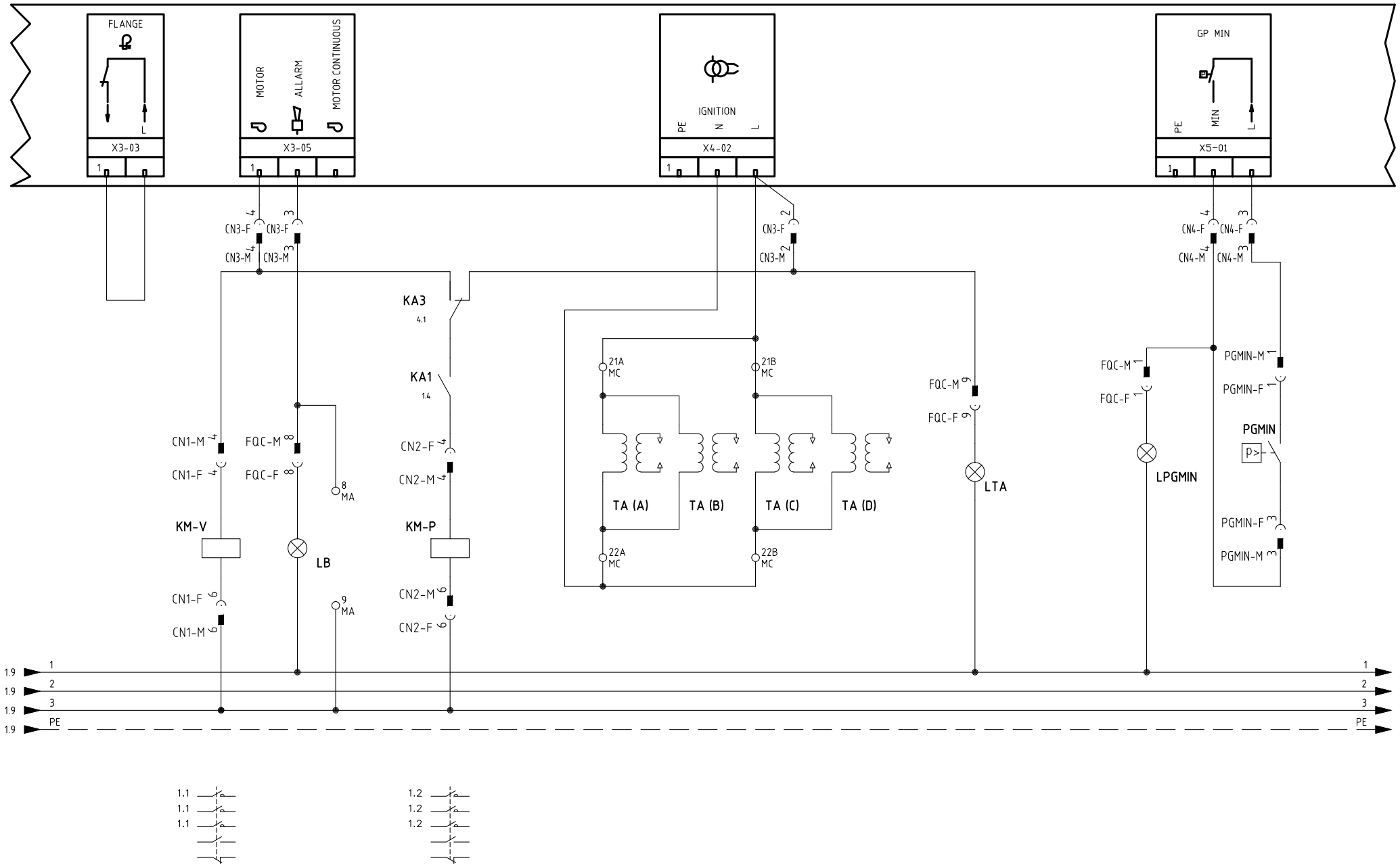


| | | | |
|---|---|---|---|
| Data 01/07/2014 | | PREC. | FOGLIO |
| Revisione 02 | | 1 | 2 |
| Dis. N. 05 – 1051 | | SEGUE | TOTALE |
| | | 3 | 14 |

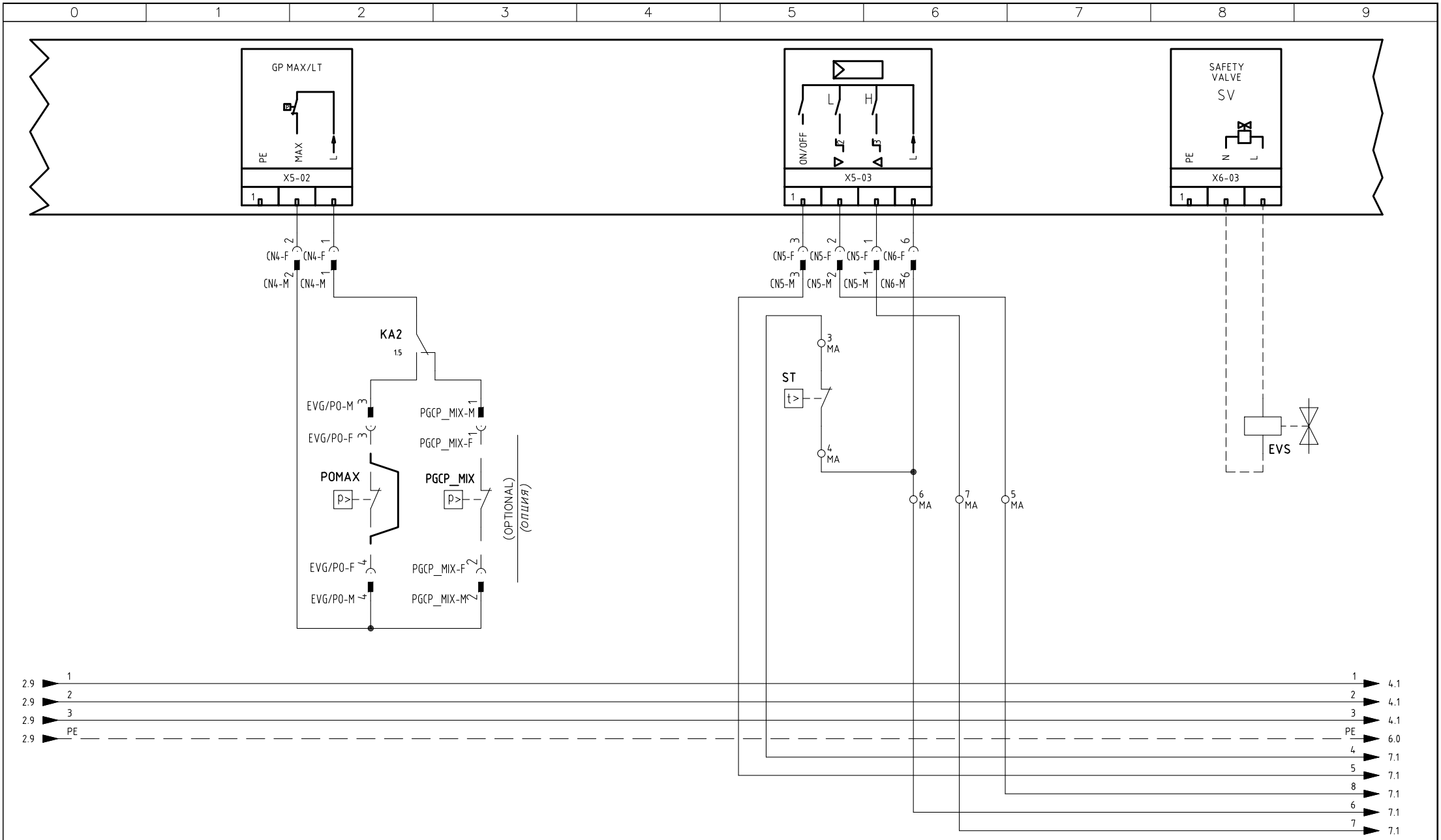


§

VERSIONE (PR) / VERSIONE (MD) CON RWF.. / 600V / KM3

*ИСПОЛНЕНИЕ «PR» / ИСПОЛНЕНИЕ «MD» С «RWF.. / 600V / KM3»*

| | | | |
|---|---|---|---|
| Data | 01/07/2014 | PREC. | FOGLIO |
| Revisione | 02 | 2 | 3 |
| Dis. N. | 05 – 1051 | SEGUE | TOTALE |
| | | 4 | 14 |

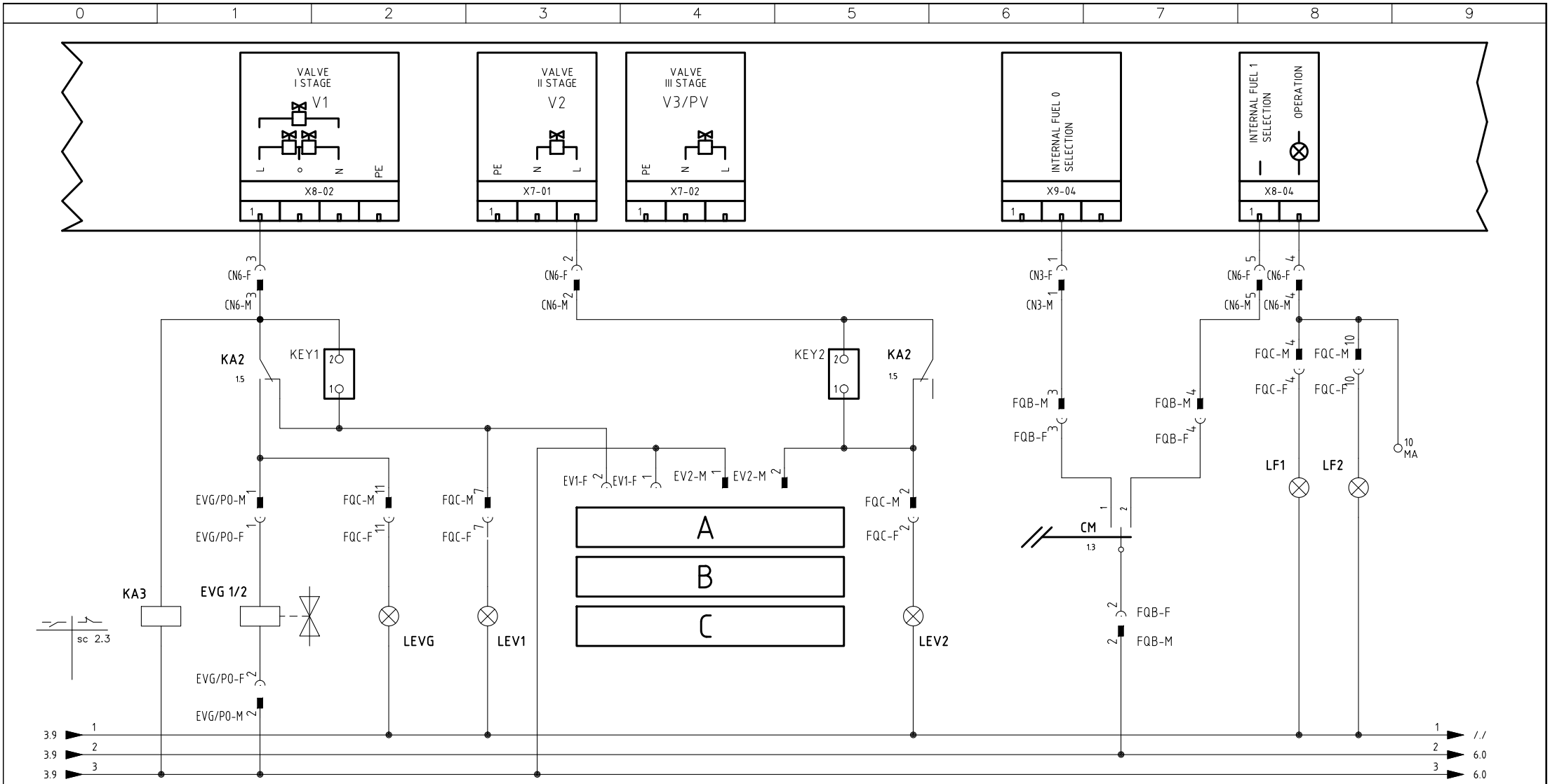


ESECUZIONE [A] = SOLO SENZA CONTROLLO TENUTA

*[A] ПРОВЕДЕНИЕ = БЕЗ БЛОК КОНТРОЛЯ ГЕРМЕТИЧНОСТИ*

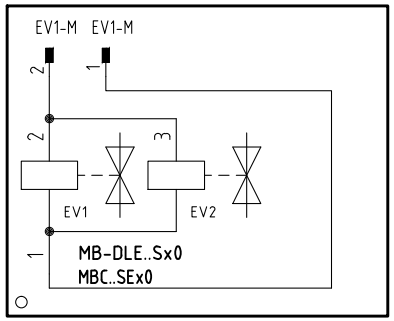


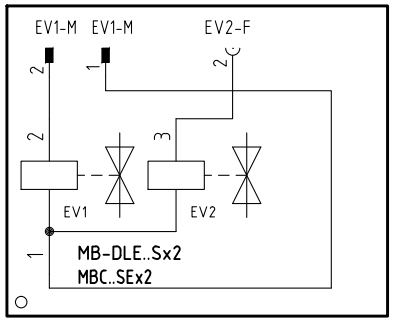


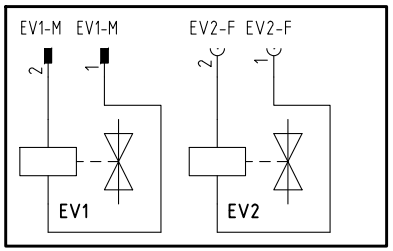


| | | | |
|---|---|---|---|
| Data | 01/07/2014 | PREC. | FOGLIO |
| Revisione | 02 | 3 | 4 |
| Dis. N. | 05 – 1051 | SEGUE | TOTALE |
| | | 5 | 14 |

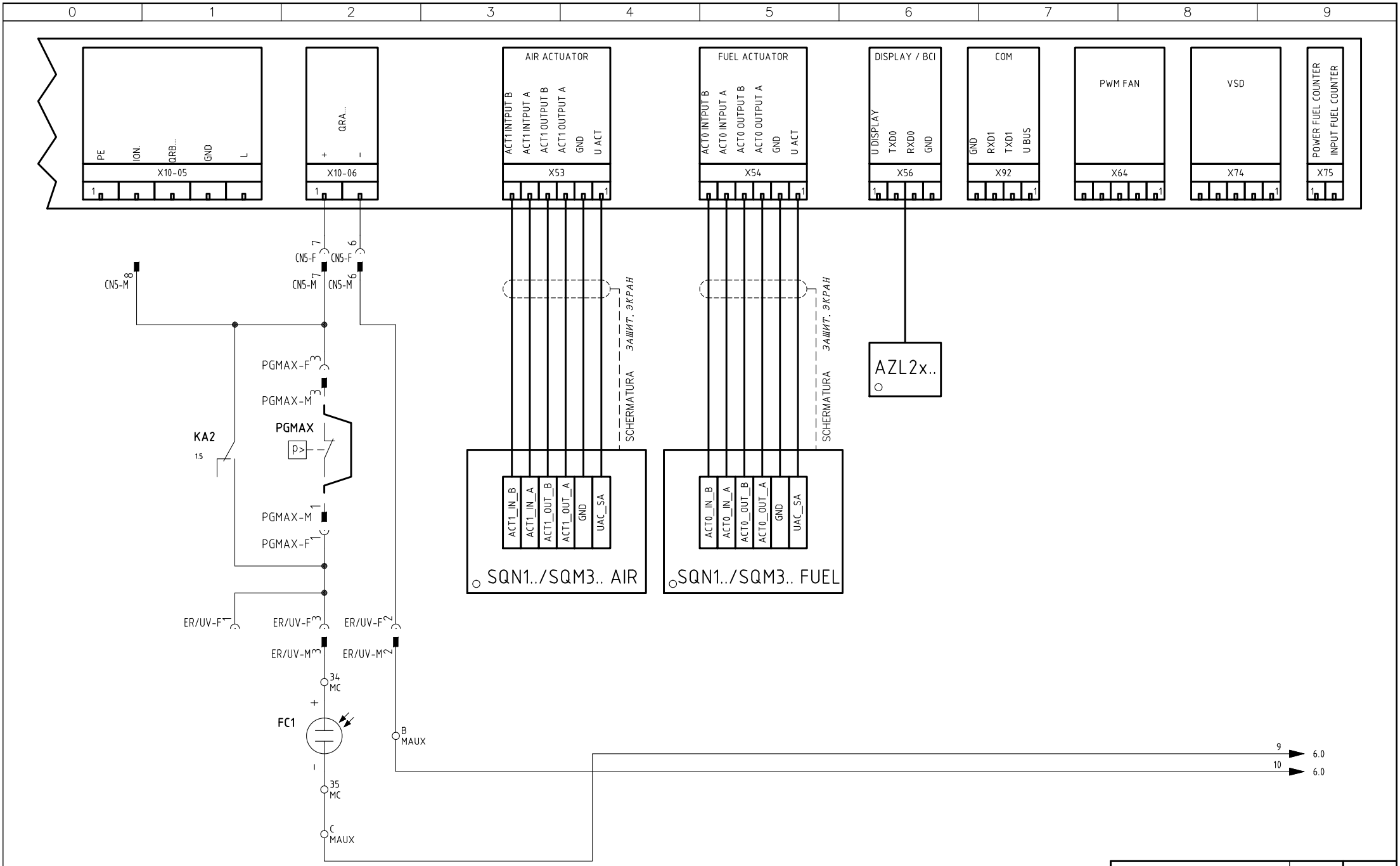


| | | | |
|---|---|---|---|
| Data | 01/07/2014 | PREC. | FOGLIO |
| Revisione | 02 | 4 | 5 |
| Dis. N. | 05 – 1051 | SEGUE | TOTALE |
| | | 6 | 14 |

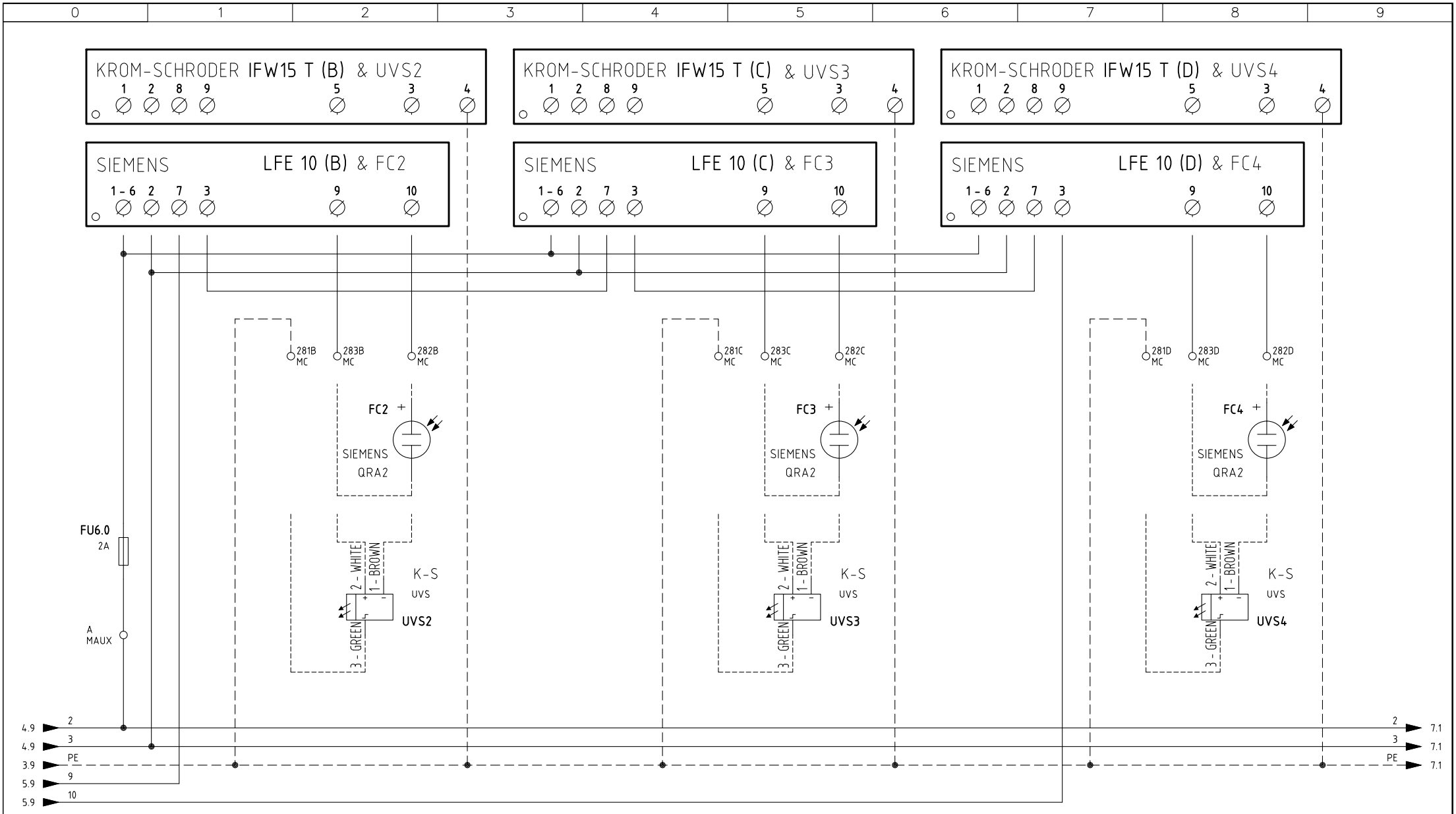


| | | | |
|---|---|---|---|
| Data 01/07/2014 | | PREC. | FOGLIO |
| Revisione 02 | | 5 | 6 |
| Dis. N. 05 – 1051 | | SEGUE | TOTALE |
| | | 7 | 14 |

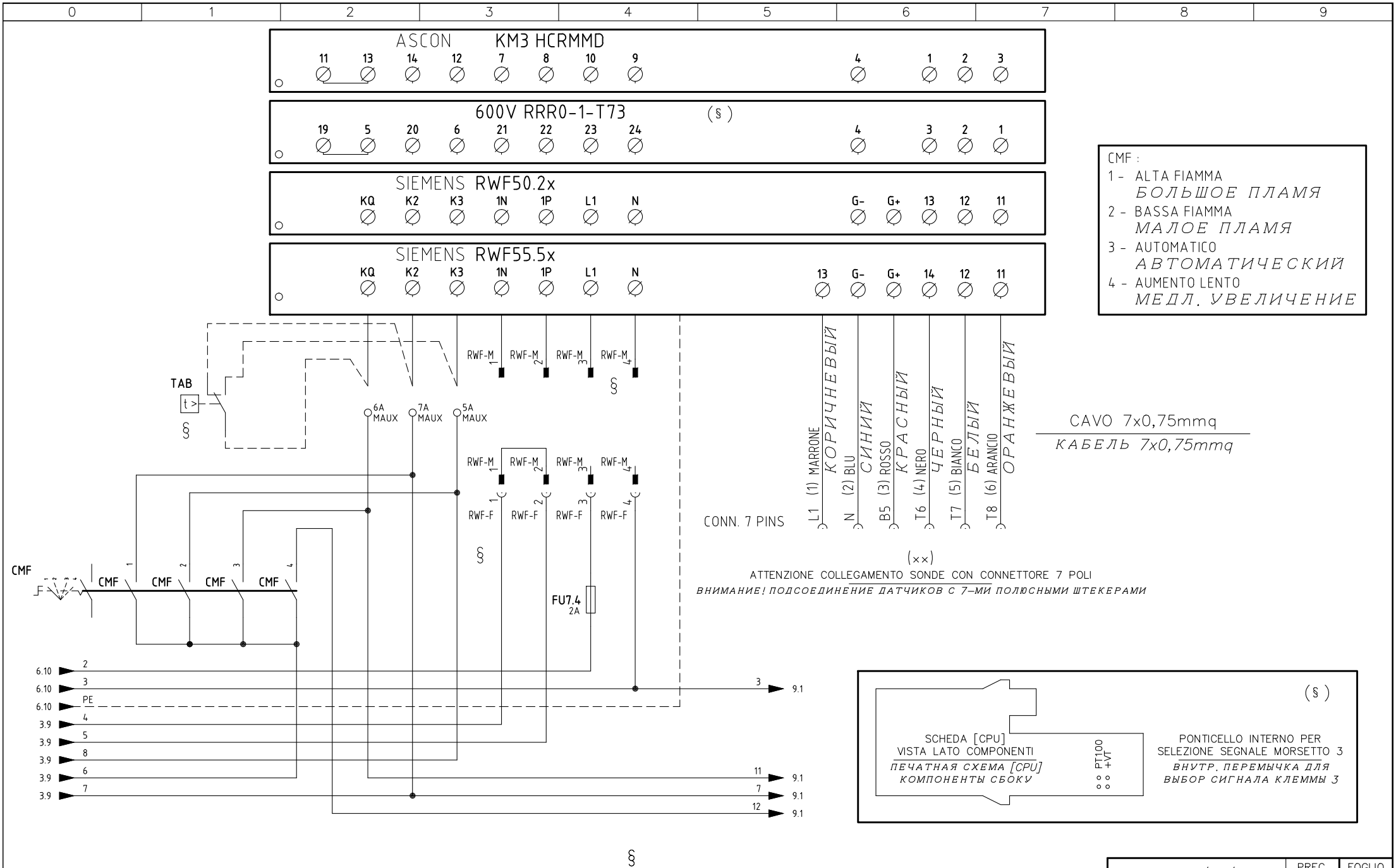


| | | | |
|---|---|---|---|
| Data | 01/07/2014 | PREC. | FOGLIO |
| Revisione | 02 | 6 | 7 |
| Dis. N. | 05 – 1051 | SEGUE | TOTALE |
| | | 8 | 14 |

(xx)
ATTENZIONE COLLEGAMENTO SONDE CON CONNETTORE 7 POLI
*ВНИМАНИЕ! ПОДСОЕДИНЕНИЕ ДАТЧИКОВ С 7–МИ ПОЛЮСНЫМИ ШТЕКЕРАМИ*

| KM3 HCRMMD | 600V RRR0-1-T73 | RWF55.5x | RWF50.2x |
|---|---|---|---|
| 2 3 T7 T8 **SD-TEMP.** PT1000 1000 OHM 0°C | PT100 +VT (§) 3 = PT100 3 = +VT PONTICELLO INTERNO PER SELEZIONE SEGNALE MORSETTO 3 *ВНУТР. ПЕРЕМЫЧКА ДЛЯ ВЫБОР СИГНАЛА КЛЕММЫ 3* | 14 11 T6 T8 **SD-TEMP.** SD-TEMP. SIEMENS PT1000 1000 OHM 0°C | 13 11 T6 T8 **SD-TEMP.** SD-TEMP. SIEMENS PT1000 1000 OHM 0°C |
| 1 2 3 T6 T7 T8 **PT100** 100 OHM 0°C | 3 (PT100) 2 1 T6 T7 T8 **PT100** 100 OHM 0°C | 14 12 11 T6 T7 T8 **PT100** 100 OHM 0°C | 13 12 11 T6 T7 T8 **PT100** 100 OHM 0°C |
| 1 2 T6 T7 + − **TC** | 2 1 T7 T8 − + **TC** | 14 12 T6 T7 − + **TC** | |
| 4 1 N T6 (#) + − mA bar/°C **SD - 4÷20mA** | 4 3 (+VT) 2 1 N T6 T7 T8 (#) + − mA bar/°C **SD - 4÷20mA** | G- G+ 14 12 N B5 T6 T7 (#) + − mA bar/°C **SD - 4÷20mA** | G- G+ 13 12 N B5 T6 T7 (#) + − mA bar/°C **SD - 4÷20mA** |
| 1 2 T6 T7 + − V bar/°C **SD - 0÷10V** | 2 1 T7 T8 + − V bar/°C **SD - 0÷10V** | 13 14 L1 T6 − + V bar/°C **SD - 0÷10V** | 13 11 T6 T8 − + V bar/°C **SD - 0÷10V** |
| 4 1 2 N T6 T7 (#) M U1 GL BIANCO WHITE VERDE GREEN MARRONE BROWN **SD-PRESS** SIEMENS QBE... | 3 (+VT) 2 1 T6 T7 T8 (#) M U1 GL BIANCO WHITE VERDE GREEN MARRONE BROWN **SD-PRESS** SIEMENS QBE... | 13 G- G+ 14 L1 N B5 T6 (#) M U1 GL BIANCO WHITE VERDE GREEN MARRONE BROWN **SD-PRESS** SIEMENS QBE... 0÷10V | G- G+ 13 11 N B5 T6 T8 (#) M U1 GL BIANCO WHITE VERDE GREEN MARRONE BROWN **SD-PRESS** SIEMENS QBE... 0÷10V |

(#)
COLLEGAMENTO SOLO PER TRASDUTTORI PASSIVI
*ПОДКЛЮЧЕНИЕ ТОЛЬКО ДЛЯ ПАССИВНОГО ПРЕОБРАЗОВАТЕЛЯ*

| | | | |
|---|---|---|---|
| Data 01/07/2014 | | PREC. 7 | FOGLIO 8 |
| Revisione 02 | | | |
| Dis. N. 05 – 1051 | | SEGUE 9 | TOTALE 14 |

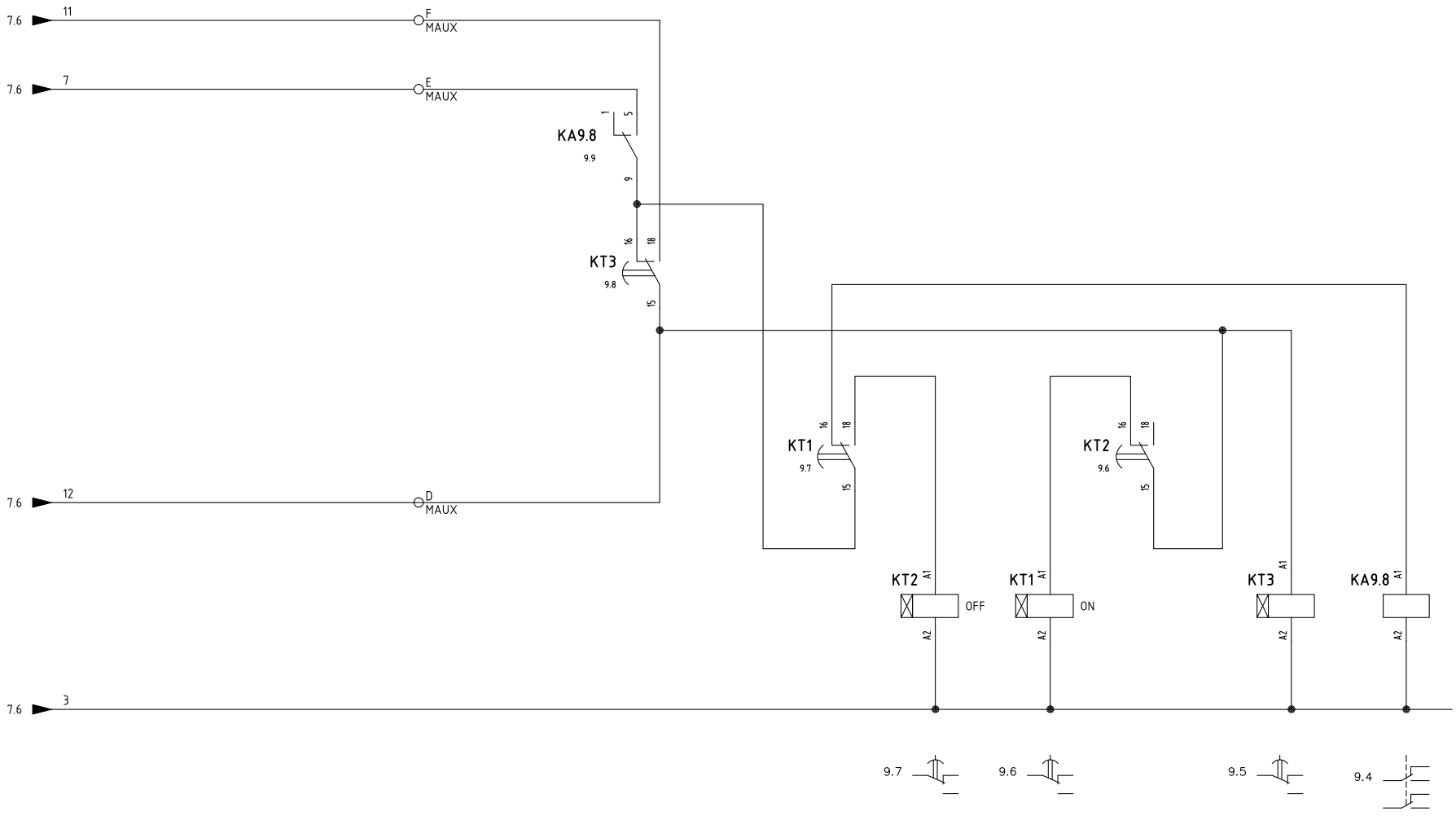


| | | | |
|---|---|---|---|
| Data 01/07/2014 | | PREC. | FOGLIO |
| Revisione 02 | | 8 | 9 |
| Dis. N. 05 – 1051 | | SEGUE | TOTALE |
| | | 10 | 14 |

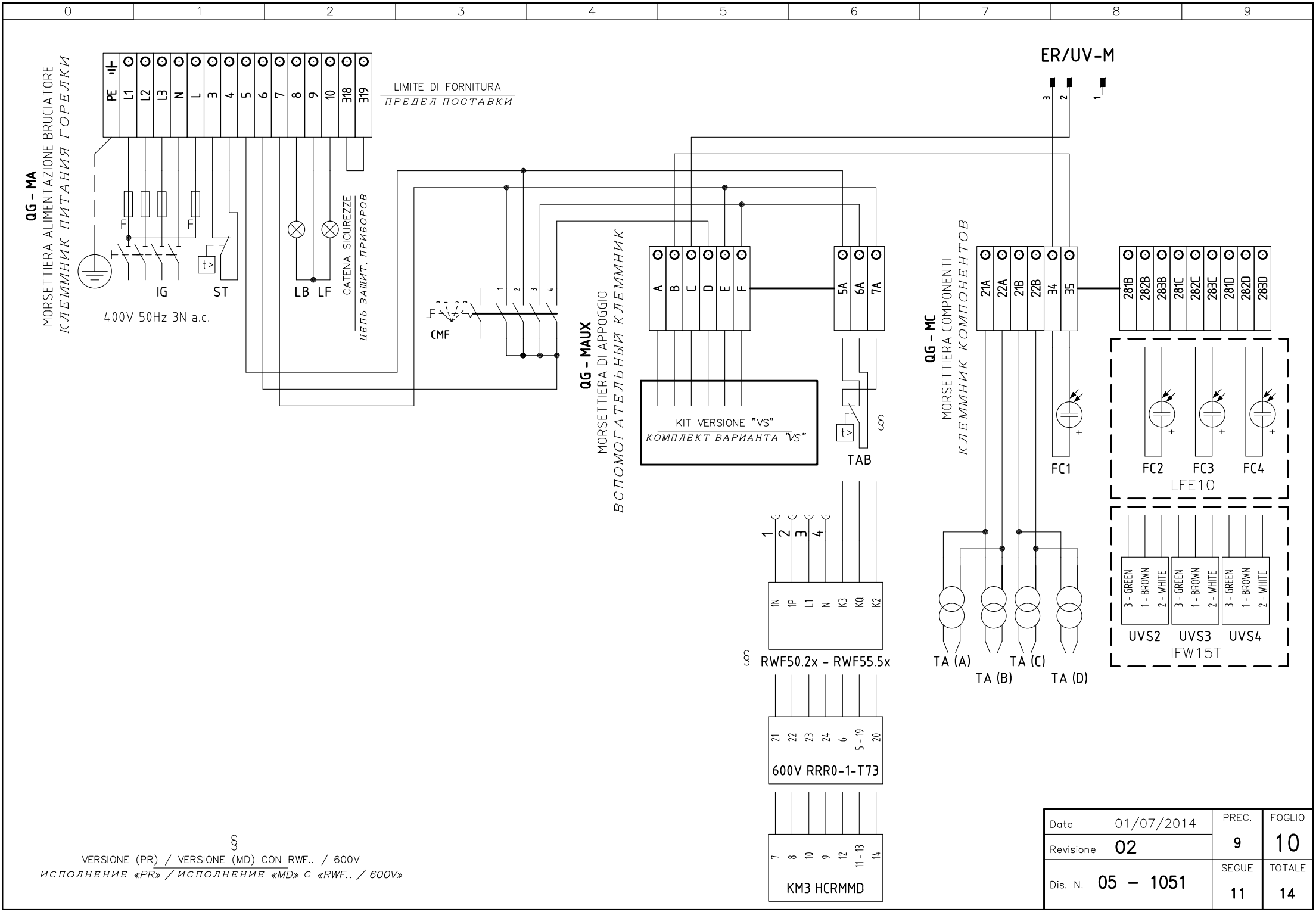


§
VERSIONE (PR) / VERSIONE (MD) CON RWF.. / 600V
ИСПОЛНЕНИЕ «PR» / ИСПОЛНЕНИЕ «MD» С «RWF.. / 600V»

| | | | |
|---|---|---|---|
| Data 01/07/2014 | PREC. | FOGLIO |
| Revisione 02 | 9 | 10 |
| Dis. N. 05 – 1051 | SEGUE 11 | TOTALE 14 |

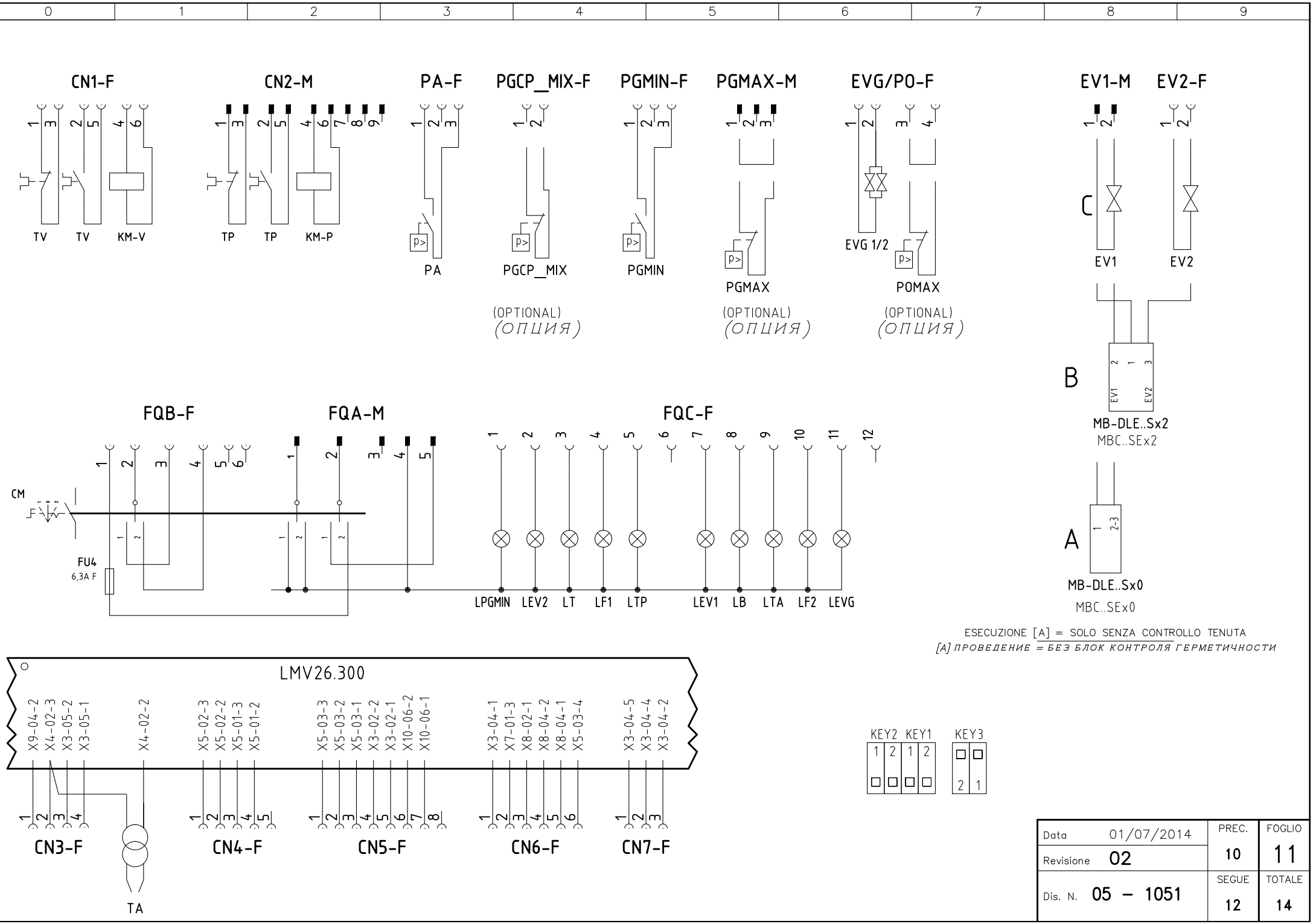


| | | | |
|---|---|---|---|
| Data | 01/07/2014 | PREC. | FOGLIO |
| Revisione | 02 | 10 | 11 |
| Dis. N. | 05 – 1051 | SEGUE | TOTALE |
| | | 12 | 14 |

| 0 | 1 | 2 | 3 | 4 | 5 | 6 | 7 | 8 | 9 |
|---|---|---|---|---|---|---|---|---|---|

| Sigla/Item | Foglio/Sheet | Funzione | Function |
|---|---|---|---|
| 600V RRR0-1-T73 | 7 | REGOLATORE MODULANTE (ALTERNATIVO) | МОДУЛИРУЮЩИЙ РЕГУЛЯТОР (АЛЬТЕРНАТИВНЫЙ) |
| AZL2x.. | 5 | INTERFACCIA UTENTE | ПОВЕРХНОСТЬ СТЫКА ПОТРЕБИТЕЛЯ |
| CM | 1 | COMMUTATORE FUNZIONAMENTO 1)GAS 0)SPENTO 2)GASOLIO | ПЕРЕКЛЮЧАТЕЛЬ РАБОТЫ 1)ГАЗ 0)ОТКЛЮЧЕН 2)ДИЗТОПЛИВО |
| CMF | 7 | COMMUT. MANUALE FUNZ. 0)FERMO 1)ALTA FIAMMA 2)BASSA FIAMMA 3)AUTOMATICO 4)AVVIAMENTO LENTO | РУЧНОЙ ПЕРЕКЛЮЧАТЕЛЬ РАБОТЫ 0)НЕ РАБ. 1)БОЛЬШОЕ ПЛАМЯ 2)МАЛОЕ ПЛАМЯ 3)АВТОМАТ 4)МЕДЛЕННЫЙ ПУСК |
| EV1 | 4 | ELETTROVALVOLA GAS LATO RETE | ГАЗОВЫЙ ЭЛЕКТРОКЛАПАН СО СТОРОНЫ СЕТИ |
| EV2 | 4 | ELETTROVALVOLA GAS LATO BRUCIATORE | ГАЗОВЫЙ ЭЛЕКТРОКЛАПАН СО СТОРОНЫ ГОРЕЛКИ |
| EVG 1/2 | 4 | ELETTROVALVOLE GASOLIO | ДИЗЕЛЬНЫЕ ЭЛЕКТРОКЛАПАНЫ |
| EVS | 3 | ELETTROVALVOLA GAS DI SICUREZZA (OPTIONAL) | ГАЗОВЫЙ ПРЕДОХРАНИТЕЛЬНЫЙ ЭЛЕКТРОКЛАПАН (ОПЦИЯ) |
| FC1 | 5 | SONDA UV RILEVAZIONE FIAMMA | УФ ДАТЧИК КОНТРОЛЯ ПЛАМЕНИ |
| FC2 | 6 | SONDA UV RILEVAZIONE FIAMMA | УФ ДАТЧИК КОНТРОЛЯ ПЛАМЕНИ |
| FC3 | 6 | SONDA UV RILEVAZIONE FIAMMA | УФ ДАТЧИК КОНТРОЛЯ ПЛАМЕНИ |
| FC4 | 6 | SONDA UV RILEVAZIONE FIAMMA | УФ ДАТЧИК КОНТРОЛЯ ПЛАМЕНИ |
| FU1 | 1 | FUSIBILE AUSILIARIO | ВСПОМОГАТЕЛЬНЫЙ ПЛАВКИЙ ПРЕДОХРАНИТЕЛЬ |
| FU3 | 1 | FUSIBILI LINEA POMPA | ПЛАВКИЕ ПРЕДОХРАНИТЕЛИ ЛИНИИ НАСОСА |
| FU4 | 1 | FUSIBILE AUSILIARIO | ВСПОМОГАТЕЛЬНЫЙ ПЛАВКИЙ ПРЕДОХРАНИТЕЛЬ |
| FU6.0 | 6 | FUSIBILE AUSILIARIO | ВСПОМОГАТЕЛЬНЫЙ ПЛАВКИЙ ПРЕДОХРАНИТЕЛЬ |
| FU7.4 | 7 | FUSIBILE | ПРЕДОХРАНИТЕЛЬ |
| FU-A | 1 | FUSIBILI DI LINEA | ПЛАВКИЕ ПРЕДОХРАНИТЕЛИ ЛИНИИ |
| FU-B | 1 | FUSIBILE DI LINEA | ПЛАВКИЙ ПРЕДОХРАНИТЕЛЬ ЛИНИИ |
| IFW15 T (B) | 6 | RELE'' RILEVAZIONE FIAMMA | РЕЛЕ КОНТРОЛЯ ПЛАМЕНИ |
| IFW15 T (C) | 6 | RELE'' RILEVAZIONE FIAMMA | РЕЛЕ КОНТРОЛЯ ПЛАМЕНИ |
| IFW15 T (D) | 6 | RELE'' RILEVAZIONE FIAMMA | РЕЛЕ КОНТРОЛЯ ПЛАМЕНИ |
| IG | 1 | INTERRUTTORE GENERALE | ОБЩИЙ ВЫКЛЮЧАТЕЛЬ |
| KA1 | 1 | RELE'' AUSILIARIO | ВСПОМОГАТЕЛЬНОЕ РЕЛЕ |
| KA2 | 1 | RELE'' AUSILIARIO | ВСПОМОГАТЕЛЬНОЕ РЕЛЕ |
| KA3 | 4 | RELE'' AUSILIARIO | ВСПОМОГАТЕЛЬНОЕ РЕЛЕ |
| KA9.8 | 9 | RELE'' AUSILIARIO | ВСПОМОГАТЕЛЬНОЕ РЕЛЕ |
| KM3 HCRMMD | 7 | REGOLATORE MODULANTE (ALTERNATIVO) | МОДУЛИРУЮЩИЙ РЕГУЛЯТОР (АЛЬТЕРНАТИВНЫЙ) |
| KM-P | 2 | CONTATTORE MOTORE POMPA GASOLIO | СЧЕТЧИК ЧАСОВ РАБОТЫ ДВИГАТЕЛЯ ДИЗЕЛЬНОГО НАСОСА |
| KM-V | 2 | CONTATTORE MOTORE VENTILATORE | СЧЕТЧИК ЧАСОВ РАБОТЫ ДВИГАТЕЛЯ ВЕНТИЛЯТОРА |
| KT1 | 9 | RELE'' TEMPORIZZATORE ON | РЕЛЕ ТАЙМЕРА ВКЛ |
| KT2 | 9 | RELE'' TEMPORIZZATORE OFF | РЕЛЕ ТАЙМЕРА ОТКЛ |
| KT3 | 9 | RELE'' TEMPORIZZATORE MODULAZIONE | РЕЛЕ ТАЙМЕРА МОДУЛЯЦИИ |
| LB | 2 | LAMPADA SEGNALAZIONE BLOCCO BRUCIATORE | СИГНАЛЬНАЯ ЛАМПОЧКА БЛОКИРОВКИ ГОРЕЛКИ |
| LEV1 | 4 | LAMPADA SEGNALAZIONE APERTURA [EV1] | СИГНАЛЬНАЯ ЛАМПОЧКА ОТКРЫТИЯ[EV1] |
| LEV2 | 4 | LAMPADA SEGNALAZIONE APERTURA [EV2] | СИГНАЛЬНАЯ ЛАМПОЧКА ОТКРЫТИЯ[EV2] |
| LEVG | 4 | LAMPADA SEGNALAZIONE APERTURA [EVG] | СИГНАЛЬНАЯ ЛАМПОЧКА ОТКРЫТИЯ[EVG] |
| LF1 | 4 | LAMPADA SEGNALAZIONE FUNZIONAMENTO BRUCIATORE | СИГНАЛЬНАЯ ЛАМПОЧКА РАБОТЫ ГОРЕЛКИ |
| LF2 | 4 | LAMPADA SEGNALAZIONE FUNZIONAMENTO BRUCIATORE | СИГНАЛЬНАЯ ЛАМПОЧКА РАБОТЫ ГОРЕЛКИ |
| LFE 10 (B) | 6 | RELE'' RILEVAZIONE FIAMMA (ALTERNATIVA) | РЕЛЕ КОНТРОЛЯ ПЛАМЕНИ (АЛЬТЕРНАТИВНЫЙ) |

| 0 | 1 | 2 | 3 | 4 | 5 | 6 | 7 | 8 | 9 |
|---|---|---|---|---|---|---|---|---|---|

| Sigla/Item | Foglio/Sheet | Funzione | Function |
|---|---|---|---|
| LFE 10 (C) | 6 | RELE'' RILEVAZIONE FIAMMA (ALTERNATIVA) | РЕЛЕ КОНТРОЛЯ ПЛАМЕНИ (АЛЬТЕРНАТИВНЫЙ) |
| LFE 10 (D) | 6 | RELE'' RILEVAZIONE FIAMMA (ALTERNATIVA) | РЕЛЕ КОНТРОЛЯ ПЛАМЕНИ (АЛЬТЕРНАТИВНЫЙ) |
| LMV26.300 | 1 | APPARECCHIATURA DI COMANDO | АППАРАТУРА УПРАВЛЕНИЯ |
| LPGMIN | 2 | LAMPADA SEGNALAZIONE PRESENZA GAS IN RETE | СИГНАЛЬНАЯ ЛАМПОЧКА НАЛИЧИЯ ГАЗА В СЕТИ |
| LT | 1 | LAMPADA SEGNALAZIONE BLOCCO TERMICO MOTORE VENTILATORE | СИГНАЛЬНАЯ ЛАМПОЧКА БЛОКИРОВКИ ТЕРМОРЕЛЕ ДВИГАТЕЛЯ ВЕНТИЛЯТОРА |
| LTA | 2 | LAMPADA SEGNALAZIONE TRASFORMATORE DI ACCENSIONE | СИГНАЛЬНАЯ ЛАМПОЧКА ЗАПАЛЬНОГО ТРАНСФОРМАТОРА |
| LTP | 1 | LAMPADA SEGNALAZIONE BLOCCO TERMICO MOTORE VENTILATORE | СИГНАЛЬНАЯ ЛАМПОЧКА БЛОКИРОВКИ ТЕРМОРЕЛЕ ДВИГАТЕЛЯ ВЕНТИЛЯТОРА |
| MB-DLE..Sx0 | 4 | GRUPPO VALVOLE GAS | ГРУППА ГАЗОВЫХ КЛАПАНОВ |
| MB-DLE..Sx2 | 4 | GRUPPO VALVOLE GAS | ГРУППА ГАЗОВЫХ КЛАПАНОВ |
| MBC..SEx0 | 4 | GRUPPO VALVOLE GAS (ALTERNATIVO) | ГРУППА ГАЗОВЫХ КЛАПАНОВ (АЛЬТЕРНАТИВНЫЙ) |
| MBC..SEx2 | 4 | GRUPPO VALVOLE GAS (ALTERNATIVO) | ГРУППА ГАЗОВЫХ КЛАПАНОВ (АЛЬТЕРНАТИВНЫЙ) |
| MP | 1 | MOTORE POMPA GASOLIO | ДВИГАТЕЛЬ ДИЗЕЛЬНОГО НАСОСА |
| MV | 1 | MOTORE VENTILATORE | ДВИГАТЕЛЬ ВЕНТИЛЯТОРА |
| PA | 1 | PRESSOSTATO ARIA | РЕЛЕ ДАВЛЕНИЯ ВОЗДУХА |
| PGCP_MIX | 3 | PRESSOSTATO GAS CONTROLLO PERDITE (OPTIONAL) | РЕЛЕ ДАВЛЕНИЯ ГАЗА ДЛЯ КОНТРОЛЯ ЗА УТЕЧКАМИ (ОПЦИЯ) |
| PGMAX | 5 | PRESSOSTATO GAS DI MASSIMA PRESSIONE (OPTIONAL) | РЕЛЕ МАКСИМАЛЬНОГО ДАВЛЕНИЯ ГАЗА (ОПЦИЯ) |
| PGMIN | 2 | PRESSOSTATO GAS DI MINIMA PRESSIONE | РЕЛЕ МИНИМАЛЬНОГО ДАВЛЕНИЯ ГАЗА |
| POMAX | 3 | PRESSOSTATO DI MASSIMA PRESSIONE OLIO (OPTIONAL) | РЕЛЕ МАКСИМАЛЬНОГО ДАВЛЕНИЯ ЖИДКОГО ТОПЛИВА (ОПЦИЯ) |
| PT100 | 8 | SONDA DI TEMPERATURA | ТЕМПЕРАТУРНЫЙ ДАТЧИК |
| RWF50.2x | 7 | REGOLATORE MODULANTE | МОДУЛИРУЮЩИЙ РЕГУЛЯТОР |
| RWF55.5x | 7 | REGOLATORE MODULANTE (ALTERNATIVO) | МОДУЛИРУЮЩИЙ РЕГУЛЯТОР (АЛЬТЕРНАТИВНЫЙ) |
| SD-PRESS | 8 | SONDA DI PRESSIONE | ДАТЧИК ДАВЛЕНИЯ |
| SD-TEMP. | 8 | SONDA DI TEMPERATURA | ТЕМПЕРАТУРНЫЙ ДАТЧИК |
| SD - 0÷10V | 8 | TRASDUTTORE USCITA IN TENSIONE | ПРЕОБРАЗОВАТЕЛЬ С ВЫХОДОМ НАПРЯЖЕНИЯ |
| SD - 4÷20mA | 8 | TRASDUTTORE USCITA IN CORRENTE | ПРЕОБРАЗОВАТЕЛЬ С ТОКОВЫМ ВЫХОДОМ |
| SQN1../SQM3.. AIR | 5 | SERVOCOMANDO SERRANDA ARIA | СЕРВОПРИВОД ВОЗДУШНОЙ ЗАСЛОНКИ |
| SQN1../SQM3.. FUEL | 5 | SERVOCOMANDO COMBUSTIBILE | ПРИВОД ТОПЛИВА |
| ST | 3 | SERIE TERMOSTATI/PRESSOSTATI | РЯД ТЕРМОСТАТОВ/РЕЛЕ ДАВЛЕНИЯ |
| TAB | 7 | TERMOSTATO/PRESSOSTATO ALTA-BASSA FIAMMA | ТЕРМОСТАТ/РЕЛЕ ДАВЛЕНИЯ БОЛЬШОГО/МАЛОГО ПЛАМЕНИ |
| TA (A) | 2 | TRASFORMATORE DI ACCENSIONE | ЗАПАЛЬНЫЙ ТРАНСФОРМАТОР |
| TA (B) | 2 | TRASFORMATORE DI ACCENSIONE | ЗАПАЛЬНЫЙ ТРАНСФОРМАТОР |
| TA (C) | 2 | TRASFORMATORE DI ACCENSIONE | ЗАПАЛЬНЫЙ ТРАНСФОРМАТОР |
| TA (D) | 2 | TRASFORMATORE DI ACCENSIONE | ЗАПАЛЬНЫЙ ТРАНСФОРМАТОР |
| TC | 8 | TERMOCOPPIA | ТЕРМОПАРА |
| TP | 1 | TERMICO MOTORE POMPA | ТЕРМОРЕЛЕ ДВИГАТЕЛЯ НАСОСА |
| TV | 1 | TERMICO MOTORE VENTILATORE | ТЕРМОРЕЛЕ ДВИГАТЕЛЯ ВЕНТИЛЯТОРА |
| UVS2 | 6 | SONDA UV RILEVAZIONE FIAMMA | УФ ДАТЧИК КОНТРОЛЯ ПЛАМЕНИ |
| UVS3 | 6 | SONDA UV RILEVAZIONE FIAMMA | УФ ДАТЧИК КОНТРОЛЯ ПЛАМЕНИ |
| UVS4 | 6 | SONDA UV RILEVAZIONE FIAMMA | УФ ДАТЧИК КОНТРОЛЯ ПЛАМЕНИ |

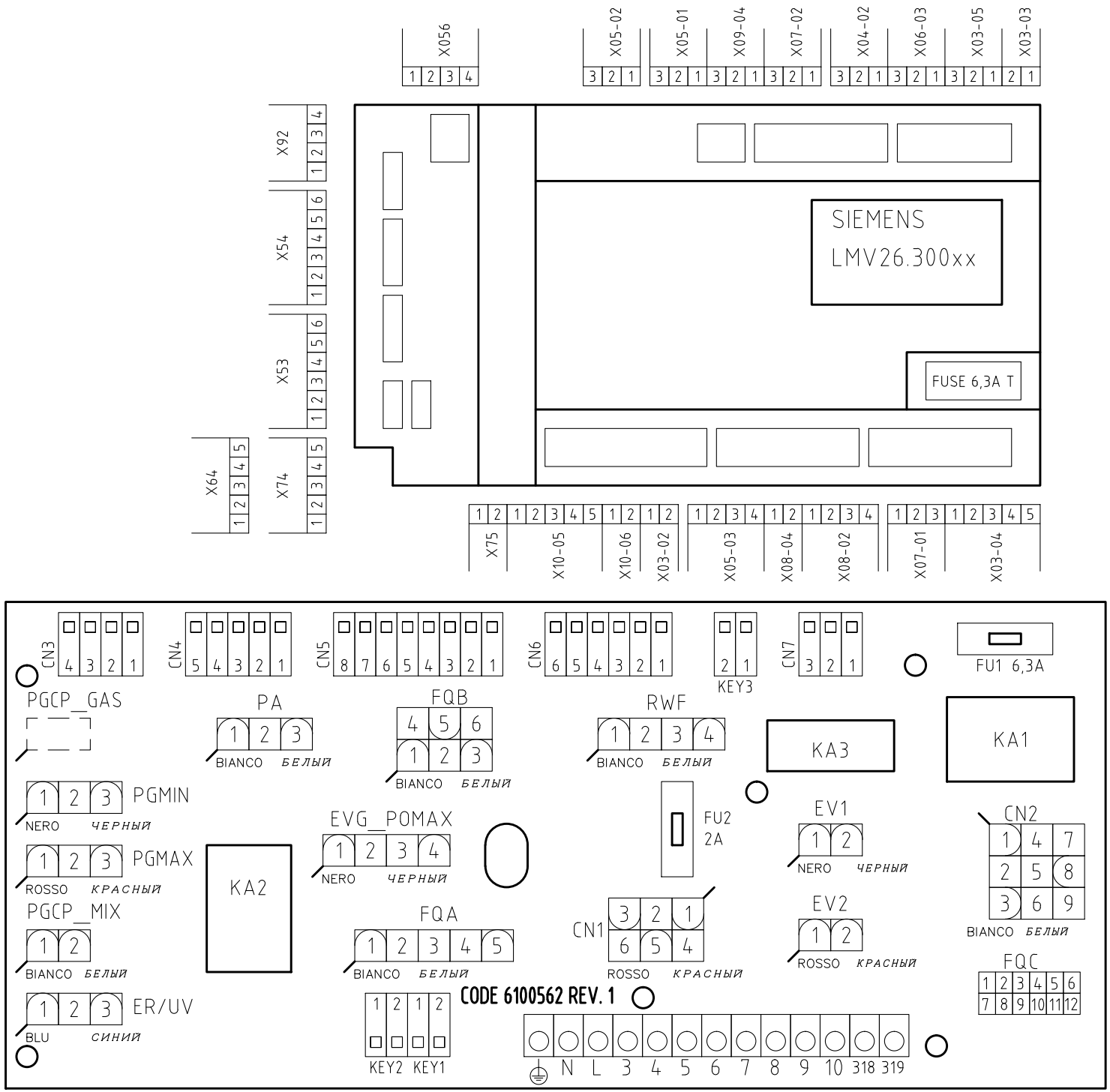


VISTA LATO COMPONENTI

*КОМПОНЕНТЫ СБОКУ*

| | | | |
|---|---|---|---|
| Data | 01/07/2014 | PREC. | FOGLIO |
| Revisione | 02 | 13 | 14 |
| Dis. N. | 05 – 1051 | SEGUE | TOTALE |
| | | / | 14 |