# HR75A

*Bruciatori di gas - gasolio*
*gas - gasóleo*

**MANUALE DI INSTALLAZIONE - USO - MANUTENZIONE**

CIB UNIGAS

**BURNERS - BRUCIATORI - BRULERS - BRENNER - QUEMADORES - ГОРЕЛКИ**

M039327AA Rel. 1.0 10/2020

**PERICOLI, AVVERTENZE E NOTE DI ATTENZIONE**

**IL MANUALE DI INSTALLAZIONE, USO E MANUTENZIONE COSTITUISCE PARTE INTEGRANTE ED ESSENZIALE DEL PRODOTTO E DEVE ESSERE CONSEGNATO ALL'UTILIZZATORE.**

**LE AVVERTENZE CONTENUTE IN QUESTO CAPITOLO SONO DEDICATE SIA ALL'UTILIZZATORE CHE AL PERSONALE CHE CURERA' L'INSTALLAZIONE E LA MANUTENZIONE DEL PRODOTTO.**

**L'UTILIZZATORE TROVERA' ULTERIORI INFORMAZIONI SUL FUNZIONAMENTO E SULLE LIMITAZIONI D'USO NELLA 2ª PARTE DI QUESTO MANUALE CHE RACCOMANDIAMO DI LEGGERE CON ATTENZIONE.**

**CONSERVARE CON CURA IL PRESENTE MANUALE PER OGNI ULTERIORE CONSULTAZIONE.**

Quanto di seguito riportato:

- presuppone la presa visione ed accettazione da parte del Cliente delle Condizioni Generali di Vendita dell'azienda. in vigore alla data di conferma d'ordine e consultabili in appendice ai Listini aggiornati.
- è destinato in via esclusiva ad utenza specializzata, avvertita ed istruita. In grado operare in condizioni di sicurezza per le persone, per il dispositivo e per l'ambiente. Nel pieno rispetto delle prescrizioni oggetto delle pagine a seguire e delle norme di sicurezza e salute vigenti.

Le informazioni riguardanti assiemaggio/installazione, manutenzione, sostituzione e ripristino, sono destinate - e quindi eseguibili - sempre ed in via esclusiva da Personale specializzato e/o direttamente dall'Assistenza Tecnica Autorizzata.

**IMPORTANTE:**

La fornitura è stata realizzata alle migliori condizioni su base ordine ed indicazioni tecniche del Cliente concernenti lo stato dei luoghi e degli impianti di installazione; nonché sulla necessità di predisporre particolari certificazioni e/o adeguamenti aggiuntivi rispetto allo standard osservato e trasmesso in capo a ciascun Prodotto. In merito a ciò il Fabbricante declina qualsiasi responsabilità per contestazioni, malfunzionamenti, criticità, danni e/o altro di conseguente ad informazioni lacunose, imprecise e/o assenti; nonché al mancato rispetto delle prescrizioni tecniche e normative di installazione, primo avviamento, conduzione operativa e manutenzione.

Per un corretto rapporto col dispositivo è necessario garantire leggibilità e conservazione del manuale - anche per futuri riferimenti -. In caso di deterioramento o più semplicemente per ragioni di approfondimento tecnico ed operativo, rivolgersi direttamente al Costruttore. Testo, descrizioni, immagini, esemplificazioni e quant'altro di contenuto nel presente Documento, è di esclusiva proprietà del Fabbricante. E' vietata qualsiasi riproduzione.

## AVVERTENZE GENERALI

- L'installazione deve essere effettuata in ottemperanza alle norme vigenti, secondo le istruzioni del costruttore e da personale professionalmente qualificato.
- Per personale professionalmente qualificato si intende quello avente competenza tecnica nel settore di applicazione dell'apparecchio (civile o industriale) e in particolare, i centri assistenza autorizzati dal costruttore.
- Un'errata installazione può causare danni a persone, animali o cose, per i quali il costruttore non è responsabile.
- Dopo aver tolto ogni imballaggio assicurarsi dell'integrità del contenuto.

In caso di dubbio non utilizzare l'apparecchio e rivolgersi al fornitore.

Gli elementi dell'imballaggio (gabbia di legno, chiodi, graffe, sacchetti di plastica, polistirolo espanso, ecc.) non devono essere lasciati alla portata dei bambini in quanto potenziali fonti di pericolo.

- Prima di effettuare qualsiasi operazione di pulizia o di manutenzione, disinserire l'apparecchio dalla rete di alimentazione, agendo sull'interruttore dell'impianto e/o attraverso gli appositi organi di intercettazione.
- Non ostruire le griglie di aspirazione o di dissipazione.
- In caso di guasto e/o di cattivo funzionamento dell'apparecchio, disattivarlo, astenendosi da qualsiasi tentativo di riparazione o di intervento diretto.

Rivolgersi esclusivamente a personale professionalmente qualificato.

L'eventuale riparazione dei prodotti dovrà essere effettuata solamente da un centro di assistenza autorizzato dalla casa costruttrice utilizzando esclusivamente ricambi e accessori originali.

Il mancato rispetto di quanto sopra può compromettere la sicurezza dell'apparecchio.

Per garantire l'efficienza dell'apparecchio e per il suo corretto funzionamento è indispensabile fare effettuare da personale professionalmente qualificato la manutenzione periodica attenendosi alle indicazioni del costruttore.

- Allorchè si decida di non utilizzare più l'apparecchio, si dovranno rendere innocue quelle parti suscettibili di causare potenziali fonti di pericolo;
- Se l'apparecchio dovesse essere venduto o trasferito ad un altro proprietario se si dovesse traslocare e lasciare l'apparecchio, assicurarsi sempre che il presente libretto accompagni l'apparecchio, in modo che possa essere consultato dal nuovo proprietario e/o dall'installatore;
- Questo apparecchio dovrà essere destinato all'uso per il quale è stato espressamente previsto. Ogni altro uso è da considerarsi improprio e quindi pericoloso.

E' esclusa qualsiasi responsabilità contrattuale ed extra contrattuale del costruttore per i danni causati da errori nell'installazione e nell'uso, e comunque da inosservanza delle istruzioni date dal costruttore stesso.

Il verificarsi di una delle seguenti circostanze può causare danni anche gravi a persone, animali e cose, esplosioni, incombusti tossici (ad esempio ossido di carbonio CO) e ustioni:

- inosservanza di una delle AVVERTENZE riportate in questo capitolo
- inosservanza della buona norma applicabile
- errata movimentazione, installazione, regolazione, manutenzione
- uso impriprio del bruciatore e delle sue parti o optional di fornitura

### 1) AVVERTENZE PARTICOLARI PER BRUCIATORI

- Il bruciatore deve essere installato in locale adatto con aperture minime di ventilazione secondo quanto prescritto dalle norme vigenti e comunque sufficienti ad ottenere una perfetta combustione.
- Devono essere utilizzati solo bruciatori costruiti secondo le norme vigenti.
- Questo bruciatore dovrà essere destinato solo all'uso per il quale è stato espressamente previsto.
- Prima di collegare il bruciatore accertarsi che i dati di targa siano corrispondenti a quelli della rete di alimentazione (elettrica, gas, gasolio o altro combustibile).
- Non toccare le parti calde del bruciatore. Queste, normalmente situate in vicinanza della fiamma e dell'eventuale sistema di preriscaldamento del combustibile, diventano calde durante il funzionamento e permangono tali anche dopo l'arresto del bruciatore.

Allorchè si decida di non utilizzare in via definitiva il bruciatore, si dovranno far effettuare da personale professionalmente qualificato le seguenti operazioni:

a disinserire l'alimentazione elettrica staccando il cavo di alimentazione dall'interruttore generale;

b chiudere l'alimentazione del combustibile attraverso la valvola manuale di intercettazione asportando i volantini di comando dalla loro sede.

**Avvertenze particolari**

- Accertarsi che chi ha eseguito l'installazione del bruciatore lo abbia fissato saldamente al generatore di calore in modo che la fiamma si generi all'interno della camera di combustione del generatore stesso.
- Prima di avviare il bruciatore, e almeno una volta all'anno, far effettuare da personale professionalmente qualificato le seguenti operazioni:

a tarare la portata di combustibile del bruciatore secondo la potenza richiesta dal generatore di calore;

b regolare la portata d'aria comburente per ottenere un valore di rendimento di combustione almeno pari al minimo imposto dalle norme vigenti;

c eseguire il controllo della combustione onde evitare la formazione di incombusti nocivi o inquinanti oltre i limiti consen-titi dalle norme vigenti;

d verificare la funzionalità dei dispositivi di regolazione e di sicurezza;

e verificare la corretta funzionalità del condotto di evacuazione dei prodotti della combustione;

f controllare al termine delle regolazioni che tutti i sistemi di bloccaggio meccanico dei dispositivi di regolazione siano ben serrati;

g accertarsi che nel locale caldaia siano presenti anche le istruzioni relative all'uso e manutenzione del bruciatore.

- In caso di arresto di blocco, sbloccare l'apparecchiatura premendo l'apposito pulsante di RESET. Nell'eventualità di un nuovo arresto di blocco, interpellare l'Assistenza Tecnica, **senza effettuare ulteriori tentativi**.
- La conduzione e la manutenzione devono essere effettuate esclusivamente da personale professionalmente qualificato, in ottemperanza alle disposizioni vigenti.

**2) AVVERTENZE GENERALI IN FUNZIONE DEL TIPO DI ALIMENTAZIONE**

**2a) ALIMENTAZIONE ELETTRICA**

- La sicurezza elettrica dell'apparecchio è raggiunta soltanto quando lo stesso è correttamente collegato a un'efficace impianto di messa a terra, eseguito come previsto dalle vigenti norme di sicurezza.
- E' necessario verificare questo fondamentale requisito di sicurezza. In caso di dubbio, richiedere un controllo accurato dell'impianto elettrico da parte di personale professionalmente qualificato, poiché il costruttore non è responsabile per eventuali danni causati dalla mancanza di messa a terra dell'impianto.
- Far verificare da personale professionalmente qualificato che l'impianto elettrico sia adeguato alla potenza massima assorbita dall'apparecchio, indicata in targa, accertando in particolare che la sezione dei cavi dell'impianto sia idonea alla potenza assorbita dall'apparecchio.
- Per l'alimentazione generale dell'apparecchio dalla rete elettrica, non è consentito l'uso di adattatori, prese multiple e/o prolunghe.
- Per l'allacciamento alla rete occorre prevedere un interruttore onnipolare come previsto dalle normative di sicurezza vigenti.
- L'uso di un qualsiasi componente che utilizza energia elettrica comporta l'osservanza di alcune regole fondamentali quali:
  - non toccare l'apparecchio con parti del corpo bagnate o umide e/o a piedi nudi
  - non tirare i cavi elettrici
  - non lasciare esposto l'apparecchio ad agenti atmosferici (pioggia, sole, ecc.) a meno che non sia espressamente previsto
  - non permettere che l'appparecchio sia usato da bambini o da persone inesperte.
- Il cavo di alimentazione dell'apparecchio non deve essere sostituito dall'utente. In caso di danneggiamento del cavo, spegnere l'apparecchio, e, per la sua sostituzione, rivolgersi esclusivamente a personale professionalmente qualificato.

Allorchè si decida di non utilizzare l'apparecchio per un certo periodo, è opportuno spegnere l'interruttore elettrico di alimentazione a tutti i componenti dell'impianto che utilizzano energia elettrica (pompe, bruciatore, ecc.).

**2b) ALIMENTAZIONE CON GAS, GASOLIO, O ALTRI COMBUSTIBILI**

**Avvertenze generali**

- L'installazione del bruciatore deve essere eseguita da personale professionalmente qualificato e in conformità alle norme e disposizioni vigenti, poiché un'errata installazione può causare danni a persone, animali o cose, nei confronti dei quali il costruttore non può essere considerato responsabile.
- Prima dell'installazione, si consiglia di effettuare una accurata pulizia interna di tutte le tubazioni dell'impianto di adduzione del combustibile onde rimuovere eventuali residui che potrebbero compromettere il buon funzionamento del bruciatore.
- Per la prima messa in funzione del bruciatore, far effettuare da personale professionalmente qualificato le seguenti verifiche:

a il controllo della tenuta interna ed esterna dell'impianto di adduzione del combustibile;

b la regolazione della portata del combustibile secondo la potenza richiesta dal bruciatore;

c che il bruciatore sia alimentato dal tipo di combustibile per il quale è predisposto;

d che la pressione di alimentazione del combustibile sia compresa nei valori riportati in targhetta;

e che l'impianto di alimentazione del combustibile sia dimensionato per la portata necessaria al bruciatore e che sia dotato di tutti i dispositivi di sicurezza e controllo prescritti dalle norme vigenti.

- Allorchè si decida di non utilizzare il bruciatore per un certo periodo, chiudere il rubinetto o i rubinetti di alimentazione del combustibile.

**Avvertenze particolari per l'uso del gas**

Far verificare da personale professionalmente qualificato:

a che la linea di adduzione e la rampa gas siano conformi alle norme e prescrizioni vigenti.

b che tutte le connessioni gas siano a tenuta.

c che le aperture di aerazione del locale caldaia siano dimensionate in modo da garantire l'afflusso di aria stabilito dalle normative vigenti e comunque sufficienti ad ottenere una perfetta combustione.

- Non utilizzare i tubi del gas come messa a terra di apparecchi elettrici.
- Non lasciare il bruciatore inutilmente inserito quando lo stesso non è utilizzato e chiudere sempre il rubinetto del gas.
- In caso di assenza prolungata dell'utente, chiudere il rubinetto principale di adduzione del gas al bruciatore.

**Avvertendo odore di gas:**

a non azionare interruttori elettrici, il telefono o qualsiasi altro oggetto che possa provocare scintille;

b aprire immediatamente porte e finestre per creare una corrente d'aria che purifichi il locale;

c chiudere i rubinetti del gas;

d chiedere l'intervento di personale professionalmente qualificato.

- Non ostruire le aperture di aerazione del locale dove è installato un apparecchio a gas, per evitare situazioni pericolose quali la formazione di miscele tossiche ed esplosive.

**Utilizzo manometri olio:**In genere, i manometri sono equipaggiati con una valvola manuale. Aprire la valvola solo per effettuare la lettura e chiuderla immediatamente dopo.

## DIRETTIVE E NORME APPLICATE

***Bruciatori di gas***

**Direttive europee:**

-2009/142/CE (Direttiva Gas)
-2014/35/UE (Direttiva Bassa Tensione)
-2014/30/UE (Direttiva Compatibilità Elettromagnetica)
-2006/42/CE (Direttiva Macchine)

**Norme armonizzate**

-UNI EN 676 (Bruciatori automatici di combustibili gassosi ad aria soffiata)
-EN 55014-1 (Compatibilità-Requisiti elettromagnetici degli elettrodomestici, degli attrezzi elettrici e di simili apparecchi)
-EN 60204-1:2006 (Sicurezza degli equipaggiamenti elettrici delle macchine);
-CEI EN 60335-1 (Sicurezza degli apparecchi elettrici d' uso domestico e similare)
-CEI EN 60335-2-102 Sicurezza degli apparecchi elettrici d'uso domestico e similare - Parte 2: Norme particolari per apparecchi aventi bruciatori a gas, gasolio e combustibile solido provvisti di connessioni elettriche.
-UNI EN ISO 12100:2010 (Sicurezza del macchinario - Principi generali di progettazione - Valutazione del rischio e riduzione del rischio)

***Bruciatori di gasolio***

**Direttive europee**

-2014/35/UE (Direttiva Bassa Tensione)
-2014/30/UE (Direttiva Compatibilità Elettromagnetica)
-2006/42/CE (Direttiva Macchine)

**Norme armonizzate**

-UNI EN 267-2011 (Bruciatori automatici per combustibili liquidi ad aria soffiata);
-EN 55014-1 (Compatibilità-Requisiti elettromagnetici degli elettrodomestici, degli attrezzi elettrici e di simili apparecchi)
-EN 60204-1:2006 (Sicurezza degli equipaggiamenti elettrici delle macchine);
-CEI EN 60335-1 (Sicurezza degli apparecchi elettrici d' uso domestico e similare)
-CEI EN 60335-2-102 Sicurezza degli apparecchi elettrici d'uso domestico e similare - Parte 2: Norme particolari per apparecchi aventi bruciatori a gas, gasolio e combustibile solido provvisti di connessioni elettriche.
-UNI EN ISO 12100:2010 (Sicurezza del macchinario - Principi generali di progettazione - Valutazione del rischio e riduzione del rischio)

**Norme nazionali / National Standard**

-UNI 7824 Bruciatori monoblocco di combustibili liquidi a polverizzazione. Caratteristiche e metodi di prova)

***Bruciatori di olio combustibile***

**Direttive europee**

-2014/35/UE (Direttiva Bassa Tensione)

-2014/30/UE (Direttiva Compatibilità Elettromagnetica)

-2006/42/CE (Direttiva Macchine)

**Norme armonizzate**

-UNI EN 267-2011 (Bruciatori automatici per combustibili liquidi ad aria soffiata)

-EN 55014-1 (Compatibilità-Requisiti elettromagnetici degli elettrodomestici, degli attrezzi elettrici e di simili apparecchi)

-EN 60204-1:2006 (Sicurezza degli equipaggiamenti elettrici delle macchine);

-CEI EN 60335-1 (Sicurezza degli apparecchi elettrici d' uso domestico e similare)

-UNI EN ISO 12100:2010 (Sicurezza del macchinario - Principi generali di progettazione - Valutazione del rischio e riduzione del rischio)

**Norme nazionali**

-UNI 7824 (Bruciatori monoblocco di combustibili liquidi a polverizzazione. Caratteristiche e metodi di prova)

***Bruciatori misti gas-gasolio***

**Direttive europee**

-2009/142/CE (Direttiva Gas)

-2014/35/UE (Direttiva Bassa Tensione)

-2014/30/UE (Direttiva Compatibilità Elettromagnetica)

-2006/42/CE (Direttiva Macchine)

**Norme armonizzate**

-UNI EN 676 (Bruciatori automatici di combustibili gassosi ad aria soffiata)

-UNI EN 267-2011 (Bruciatori automatici per combustibili liquidi ad aria soffiata)

-EN 55014-1 (Compatibilità-Requisiti elettromagnetici degli elettrodomestici, degli attrezzi elettrici e di simili apparecchi)

-EN 60204-1:2006 (Sicurezza degli equipaggiamenti elettrici delle macchine);

-CEI EN 60335-1 (Sicurezza degli apparecchi elettrici d' uso domestico e similare)

-CEI EN 60335-2-102 Sicurezza degli apparecchi elettrici d'uso domestico e similare - Parte 2: Norme particolari per apparecchi aventi bruciatori a gas, gasolio e combustibile solido provvisti di connessioni elettriche.

-UNI EN ISO 12100:2010 (Sicurezza del macchinario - Principi generali di progettazione - Valutazione del rischio e riduzione del rischio)

**Norme nazionali**

-UNI 7824 (Bruciatori monoblocco di combustibili liquidi a polverizzazione. Caratteristiche e metodi di prova)

***Bruciatori misti gas-olio combustibile***

**Direttive europee**

-2009/142/CE(Direttiva Gas)

-2014/35/UE (Direttiva Bassa Tensione)

-2014/30/UE (Direttiva Compatibilità Elettromagnetica)

-2006/42/CE (Direttiva Macchine)

**Norme armonizzate**

-UNI EN 676 (Bruciatori automatici di combustibili gassosi ad aria soffiata)

-EN 55014-1 (Compatibilità-Requisiti elettromagnetici degli elettrodomestici, degli attrezzi elettrici e di simili apparecchi)

-EN 60204-1:2006 (Sicurezza degli equipaggiamenti elettrici delle macchine);

-CEI EN 60335-1 (Sicurezza degli apparecchi elettrici d' uso domestico e similare)

-UNI EN ISO 12100:2010 (Sicurezza del macchinario - Principi generali di progettazione - Valutazione del rischio e riduzione del rischio)

**Norme nazionali**

- UNI 7824 (Bruciatori monoblocco di combustibili liquidi a polverizzazione. Caratteristiche e metodi di prova)

***Bruciatori industriali***

**Direttive europee**

-2009/142/CE (Direttiva Gas)

-2014/35/UE (Direttiva Bassa Tensione)

-2014/30/UE (Direttiva Compatibilità Elettromagnetica)

-2006/42/CE (Direttiva Macchine)

**Norme armonizzate**

-EN 746-2 (Apparecchiature di processo termico industriale, Requisiti di sicurezza per la combustione e per la movimentazione ed il trattamento dei combustibili).

-EN 55014-1 (Compatibilità-Requisiti elettromagnetici degli elettrodomestici, degli attrezzi elettrici e di simili apparecchi)

-EN 60204-1:2006 (Sicurezza degli equipaggiamenti elettrici delle macchine);

-CEI EN 60335-1 (Sicurezza degli apparecchi elettrici d' uso domestico e similare)

-UNI EN ISO 12100:2010 (Sicurezza del macchinario - Principi generali di progettazione - Valutazione del rischio e riduzione del rischio)

## TARGA DATI DEL BRUCIATORE

Per le seguenti informazioni fare sempre riferimento alla targa dati del bruciatore:

- tipo e modello della macchina (da segnalare in ogni comunicazione col fornitore macchina).
- numero matricola bruciatore (da segnalare obbligatoriamente in ogni comunicazione col fornitore).
- Data fabbricazione (mese e anno)
- Indicazione su tipo gas e pressione in rete

,

| | |
|---|---|
| Tipo | -- |
| Modello | -- |
| Anno | -- |
| Mat. | -- |
| Port. | -- |
| Port. Olio | -- |
| Comb. | -- |
| Cat | -- |
| Press | -- |
| Visc | -- |
| Tens. | -- |
| Pot.Elet. | -- |
| P.Vent. | -- |
| Prot. | -- |
| Dest. | -- |
| PIN | -- |

**SPIEGAZIONE DEI SIMBOLI E DELLE AVVERTENZE**

***ATTENZIONE***

Questo simbolo contraddistingue avvertenze, la cui inosservanza può produrre danni irreparabili all'apparecchio o danni all'ambiente.

***PERICOLO!***

Questo simbolo contraddistingue avvertenze,la cui inosservanza può avere come conseguenza gravi danni per la salute fino a ferimenti mortali.

***PERICOLO!***

Questo simbolo contraddistingue avvertenze, la cui inosservanza può comportare scosse elettriche con conseguenze mortali

Figure, illustrazioni e immagini presenti in questo manuale possono differire nell'aspetto dal prodotto reale.

**PARTE I - CARATTERISTICHE TECNICHE**

## CARATTERISTICHE DEI BRUCIATORI

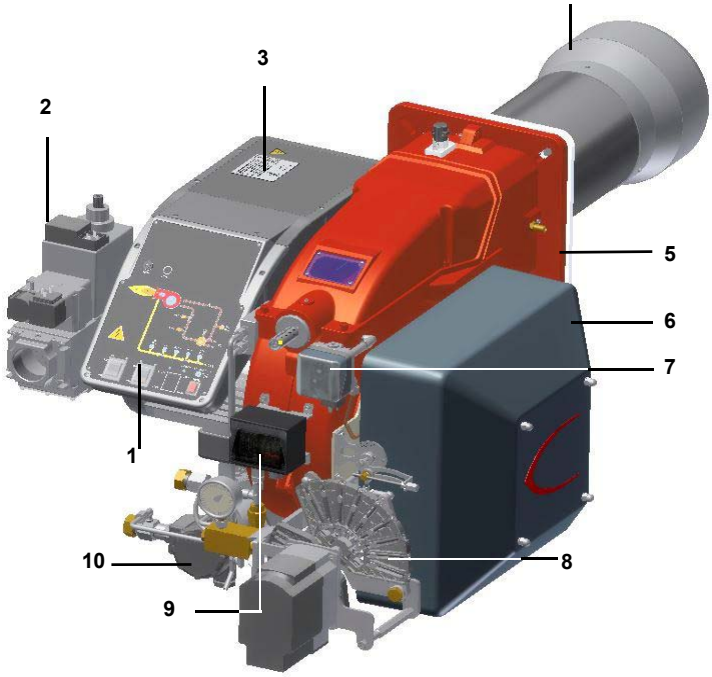


Nota: Il disegno è indicativo.

1 Pannello sinottico con interruttore di accensione
2 Valvole gas
3 Quadro elettrico
4 Boccaglio + Testa di combustione
5 Flangia
6 Silenziatore
7 Pressostato aria
8 Settore variabile (solo su versione progressivo/modulante)
9 Pressostato olio
10 Pompa

Fig. 1

**Funzionamento a gas:** il gas, proveniente dalla rete di distribuzione, passa attraverso il gruppo valvole, complete di filtro e stabilizzatore. Quest'ultimo mantiene la pressione nei limiti di utilizzo. Il servocomando elettrico , che agisce in modo proporzionale sulle serrande di regolazione della portata dell'aria comburente e sulla valvola a farfalla del gas, utilizza una camma a profilo variabile che consente di ottimizzare i valori del gas di scarico e, quindi, di ottenere un'efficace combustione. Il posizionamento della testa di combustione determina la potenza del bruciatore. Combustibile e comburente vengono incanalati in vie geometriche separate fino al loro incontro nella zona di sviluppo fiamma (camera di combustione).

Il pannello sinottico, presente nella parte anteriore del bruciatore, indica gli stadi di funzionamento.

**Funzionamento a gasolio:** il combustibile, proveniente dalla rete di distribuzione, viene inviato tramite la pompa all'ugello e da questo all'interno della camera di combustione in cui avviene la miscelazione con l'aria comburente e quindi lo sviluppo della fiamma.

Nei bruciatori la miscelazione tra l'olio e l'aria, essenziale per ottenere una combustione pulita ed efficiente, viene attivata mediante polverizzazione dell'olio in minutissime particelle. Questo processo si ottiene facendo passare l'olio in pressione attraverso l'ugello.

La funzione principale della pompa è di trasferire l'olio dal serbatoio all'ugello nella quantità e pressione desiderate. Per regolare tale pressione, le pompe incorporano un regolatore di pressione (ad eccezione di alcuni modelli per i quali è prevista una valvola di regolazione separata). Altri tipi di pompe hanno due regolatori di pressione: uno per l'alta e uno per la bassa pressione (per applicazioni a due stadi con ugello singolo). Il posizionamento della testa di combustione determina la potenza del bruciatore. Combustibile e comburente vengono incanalati in vie geometriche separate fino al loro incontro nella zona di sviluppo fiamma (camera di combustione). Il pannello sinottico, presente nella parte anteriore del bruciatore, indica gli stadi di funzionamento.

## *Identificazione dei Bruciatori*

I bruciatori vengono identificati con tipi e modelli. L'identificazione dei modelli è descritta di seguito.

| Tipo | **HR75A** | Modello | **MG.** | **MD.** | **S.** | ***IT.** | **A.** | **1.** | **40.** |
|---|---|---|---|---|---|---|---|---|---|
| | **(1)** | | **(2)** | **(3)** | **(4)** | **(5)** | **(6)** | **(7)** | **(8)** |

| | | |
|---|---|---|
| 1 | BRUCIATORE TIPO | **HR75A** |
| 2 | COMBUSTIBILE | M - Gas metano<br>L - GPL<br>G - Gasolio<br>B - Biogas |
| 3 | REGOLAZIONE (Versioni disponibili) | PR - Progressivo<br>MD - Modulante<br>AB - Bistadio |
| 4 | BOCCAGLIO | S - Standard |
| 5 | PAESE DI DESTINAZIONE | * Vedere targa dati (IT= Italia) |
| 6 | VERSIONI SPECIALI | A - Standard<br>Y - Speciale |
| 7 | EQUIPAGGIAMENTO (versioni disposibili) | 1 = 2 valvole + controllo di tenuta<br>8 = 2 valvole + controllo di tenuta+pressostato gas di massima |
| 8 | DIAMETRO RAMPA | 40 = $Rp1_{1/2}$ 50 = Rp2<br>65 = DN65 80 = DN80 |

## *Tipo di combustibile utilizzato*

Le caratteristiche tecniche dei bruciatori riportate in questo manuale, fanno riferimento a gas naturale (potere calorifico Hi = 9.45 kWh/$Stm^3$, densità ρ =0.717 Kg/$Stm^3$) e GPL (potere calorifico Hi = 26.79 kWh/$Stm^3$, densità ρ = 2.151 Kg/$Stm^3$). Per combustibile come gas città e biogas, moltiplicare i valori di portata e pressione per i coefficenti correttivi riportati in tabella.

| **Combustibile** | **Hi** (KWh/$Stm^3$) | **ρ** (kg/$Stm^3$) | $f_Q$ | $f_p$ |
|---|---|---|---|---|
| Gas di città | 4.88 | 0.6023 | 1.936 | 3.3 |
| Biogas | 6.395 | 1.1472 | 1.478 | 3.5 |
| GPL | 26.79 | 2.151 | 0.353 | 0.4 |

Ad esempio, per calcolare portata e pressione per biogas:

$$Q_{biogas} = Q_{naturalGas} \cdot 1,478$$

$$p_{biogas} = p_{naturalGas} \cdot 3,5$$

***ATTENZIONE! Il tipo e la regolazione della testa di combustione dipendono dal gas bruciato. Il bruciatore deve essere utilizzato solo per l'uso previsto indicato in targa dati.***

***ATTENZIONE: i fattori correttivi riportati in tabella dipendono della composizione del combustibile e quindi dal suo potere calorifico Hi e densita' ρ. I valori sopra riportati vanno intesi esclusivamente come valori di riferimento.***

## Caratteristiche Tecniche

| BRUCIATORE TIPO | | HR75A MG.. | HR75A LG.. |
|---|---|---|---|
| Potenza | min - max kW | 320 - 2050 | |
| Combustibile | | Gas naturale - Gasolio | G.P.L. - Gasolio |
| Categoria | | (vedi paragrafo successivo) | $I_{3B/P}$ |
| Portata gas | min. - max. ($Stm^3/h$) | 34 - 217 | 11.9 - 77 |
| Pressione gas | | (vedi Nota2) | |
| Alimentazione elettrica | | 400V 3N~ 50Hz | |
| Potenza elettrica totale | kW | 4.05 | |
| Motore pompa | kW | 0.55 | |
| Potenza elettrica motore ventilatore | kW | 3 | |
| Portata gasolio | min. - max. kg/h | 27-173 | |
| Viscosità gasolio | | 2 - 7.4 cSt @ 40°C | |
| Densità gasolio | $kg/m^3$ | 840 | |
| Peso approssimato | kg | 150 | |
| Protezione | | IP40 | |
| Tipo di regolazione | | Bistadio - Progressivo - Modulante | |
| Rampa gas 50 | Ø Valvole / Attacchi gas | 50 / Rp 2 | |
| Rampa gas 65 | Ø Valvole / Attacchi gas | 65 / DN65 | |
| Rampa gas 80 | Ø Valvole / Attacchi gas | 80 / DN80 | |
| Rampa gas 100 | Ø Valvole / Attacchi gas | 100 / DN100 | |
| Temperatura di funzionamento | °C | -10 ÷ +50 | |
| Temperatura di immagazzinamento | °C | -20 ÷ +60 | |
| Tipo di servizio | | Intermittente | |
| (**) | | 80 | |

| | |
|---|---|
| **Nota1:** | **tutte le portate gas sono in $Stm^3/h$ (pressione assoluta 1013 mbar e temperatura 15 °C) e valgono per Gas G20 (potere calorifico inferiore $H_i$= 34.02 $MJ/Stm^3$); per G.P.L. (potere calorifico inferiore $H_i$= 93.5 $MJ/Stm^3$)** |
| **Nota2:** | **Pressione gas massima = 360 mbar (con valvole Dungs MBDLE)**<br>**Pressione gas massima = 500 mbar (con valvole Siemens VGD)**<br>**Pressione gas minima = vedi curve pressione gas in rete** |
| **Nota3:** | **il bruciatore dev'essere installato in luogo chiuso e con umidità ambientale non superiore all'80%** |

**(*) NOTA SUL TIPO DI SERVIZIO DEL BRUCIATORE: l'apparecchiatura di controllo fiamma si arresta automaticamente dopo 24 ore di funzionamento continuo. Il dispositivo si riavvia immediatamente sempre in modo automatico.**

**(**) измеренный на расстоянии 1 м от корпуса горелки (UNI EN ISO 3744)**

## Categorie gas e paesi di applicazione

| CATEGORIA GAS | PAESE | | | | | | | | | | | | | | | | | | | | | | | | |
|---|---|---|---|---|---|---|---|---|---|---|---|---|---|---|---|---|---|---|---|---|---|---|---|---|---|
| $I_{2H}$ | AT | ES | GR | SE | FI | IE | HU | IS | NO | CZ | DK | GB | IT | PT | CY | EE | LV | SI | MT | SK | BG | LT | RO | TR | CH |
| $I_{2E}$ | LU | PL | - | - | - | - | - | - | - | - | - | - | - | - | - | - | - | - | - | - | - | - | - | - | - |
| $I_{2E(R)B}$ | BE | - | - | - | - | - | - | - | - | - | - | - | - | - | - | - | - | - | - | - | - | - | - | - | - |
| $I_{2EK}$ | NL | - | - | - | - | - | - | - | - | - | - | - | - | - | - | - | - | - | - | - | - | - | - | - | - |
| $I_{2ELL}$ | DE | - | - | - | - | - | - | - | - | - | - | - | - | - | - | - | - | - | - | - | - | - | - | - | - |
| $I_{2Er}$ | FR | - | - | - | - | - | - | - | - | - | - | - | - | - | - | - | - | - | - | - | - | - | - | - | - |

## *Dimensioni di ingombro in mm*

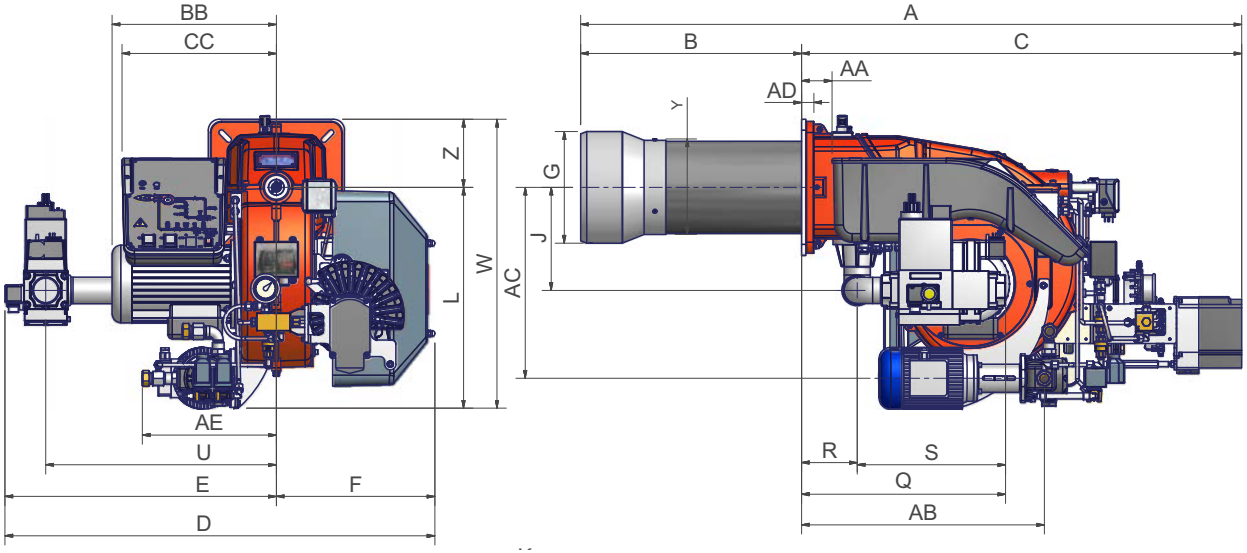


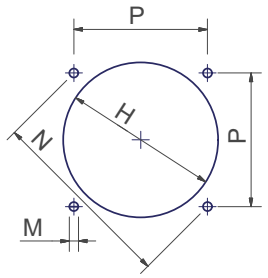


Foratura caldaia consigliata

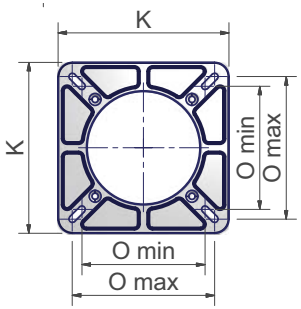


Flangia bruciatore

| | *DN | A (AS) | AA | AB | AC | AD | AE | B (BS) | BB | C | CC | D | E | F | G | H | J | K | L | M | Omin | Omax | P | Q | R | S | U | V(**) | W | Y | Z |
|---|---|---|---|---|---|---|---|---|---|---|---|---|---|---|---|---|---|---|---|---|---|---|---|---|---|---|---|---|---|---|---|
| **HR75A AB** | 1.50 | 1336 | 69 | 553 | 435 | 28 | 305 | 503 | 374 | 833 | 352 | 1061 | 700 | 361 | 254 | 270 | 235 | 300 | 503 | M10 | 216 | 250 | 233 | 465 | 127 | 338 | 525 | - | 658 | 218 | 155 |
| | 1.65 | 1336 | 69 | 553 | 435 | 28 | 305 | 503 | 374 | 833 | 352 | 1135 | 774 | 361 | 254 | 270 | 282 | 300 | 503 | M10 | 216 | 250 | 233 | 535 | 127 | 408 | 565 | 292 | 658 | 218 | 155 |
| | 1.80 | 1336 | 69 | 553 | 435 | 28 | 305 | 503 | 374 | 833 | 352 | 1135 | 774 | 361 | 254 | 270 | 284 | 300 | 503 | M10 | 216 | 250 | 233 | 555 | 127 | 428 | 565 | 310 | 658 | 218 | 155 |
| **HR75A PR/MD** | 1.50 | 1506 | 69 | 553 | 435 | 28 | 305 | 503 | 374 | 1002 | 352 | 979 | 618 | 361 | 254 | 270 | 235 | 300 | 503 | M10 | 216 | 250 | 233 | 465 | 127 | 338 | 525 | - | 658 | 218 | 155 |
| | 1.65 | 1506 | 69 | 553 | 435 | 28 | 305 | 503 | 374 | 1002 | 352 | 1051 | 690 | 361 | 254 | 270 | 282 | 300 | 503 | M10 | 216 | 250 | 233 | 535 | 127 | 408 | 565 | 292 | 658 | 218 | 155 |
| | 1.80 | 1506 | 69 | 553 | 435 | 28 | 305 | 503 | 374 | 1002 | 352 | 1051 | 690 | 361 | 254 | 270 | 284 | 300 | 503 | M10 | 216 | 250 | 233 | 555 | 127 | 428 | 565 | 310 | 658 | 218 | 155 |

*DN = diametro valvole gas

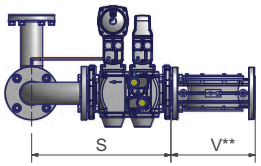


(**) A seconda della dimensione della rampa gas e del tipo bruciatore, possono essere fornite valvole VGD o MB-DLE. La quota "V", riguarda il filtro gas e fa riferimento a bruciatori forniti con valvole Siemens VGD. Le valvole MB-DLE integrano il filtro al loro interno.

**Versione progressivo / modulante**

Fig. 2 - 3I2MG-09 v1 **Schema idraulico**

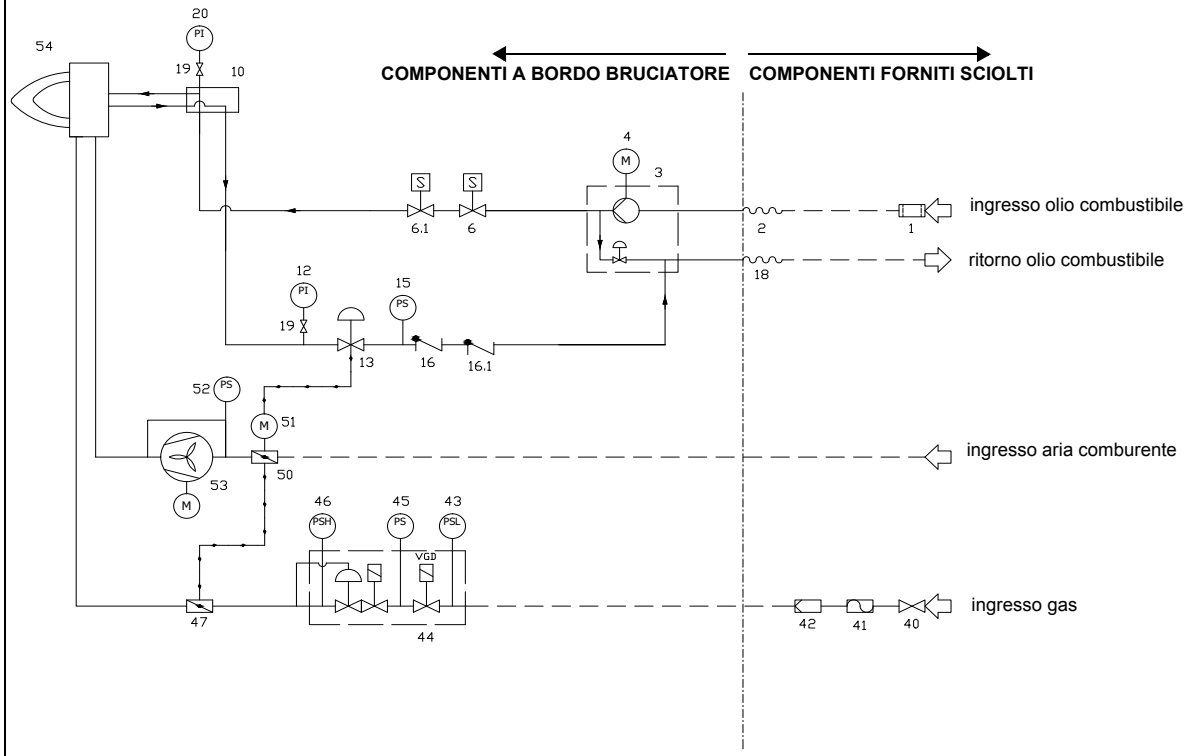


| POS | LEGENDA |
|---|---|
| | **RAMPA OLIO** |
| 1 | Filtro |
| 2 | Flessibile |
| 3 | Pompa con regolatore di pressione |
| 4 | Motore elettrico |
| 5 | Flessibile |
| 6 | Elettrovalvola |
| 6.1 | Elettrovalvola |
| 7 | Flessibile |
| 10 | Distributore olio |
| 11 | Flessibile |
| 12 | Manometro |
| 13 | Regolatore di pressione |
| 15 | Pressostato |
| 16 | Valvola di non ritorno |
| 16.1 | Valvola di non ritorno |
| 17 | Flessibile |
| 18 | Flessibile |
| 19 | Rubinetto |
| 20 | Manometro |
| | **RAMPA GAS PRINCIPALE** |
| 40 | Rubinetto |
| 41 | Giunto antivibrante |
| 42 | Filtro |
| 43 | Pressostato - PGMIN |
| 44 | Valvole di sicurezza con regolatore di pressione |
| 45 | Pressostato controllo di tenuta - PGCP |
| 46 | Pressostato - PGMAX |
| 47 | Valvola a farfalla |
| | **RAMPA ARIA COMBURENTE** |
| 50 | Serranda aria |
| 51 | Servocomando |
| 52 | Pressostato aria - PA |
| 53 | Ventilatore con motore elettrico |
| 54 | Bruciatore |

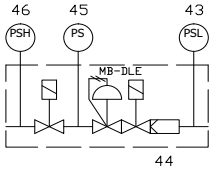


A seconda del tipo di bruciatore e della dimensione della rampa gas, le valvole MB-DLE sono fornite al posto delle VGD. In questo caso, l'elemento 42 è incluso ne gruppo valvole. Vedi lo schema seguente.

NON FORNITO DAL COSTRUTTORE DEL BRUCIATORE

FORNITO DAL COSTRUTTORE DEL BRUCIATORE

**Note: Le seguenti POS sono optional di fornitura: 19, 20, 40, 41, 46**

Fig. 3 - **Schema idraulico**

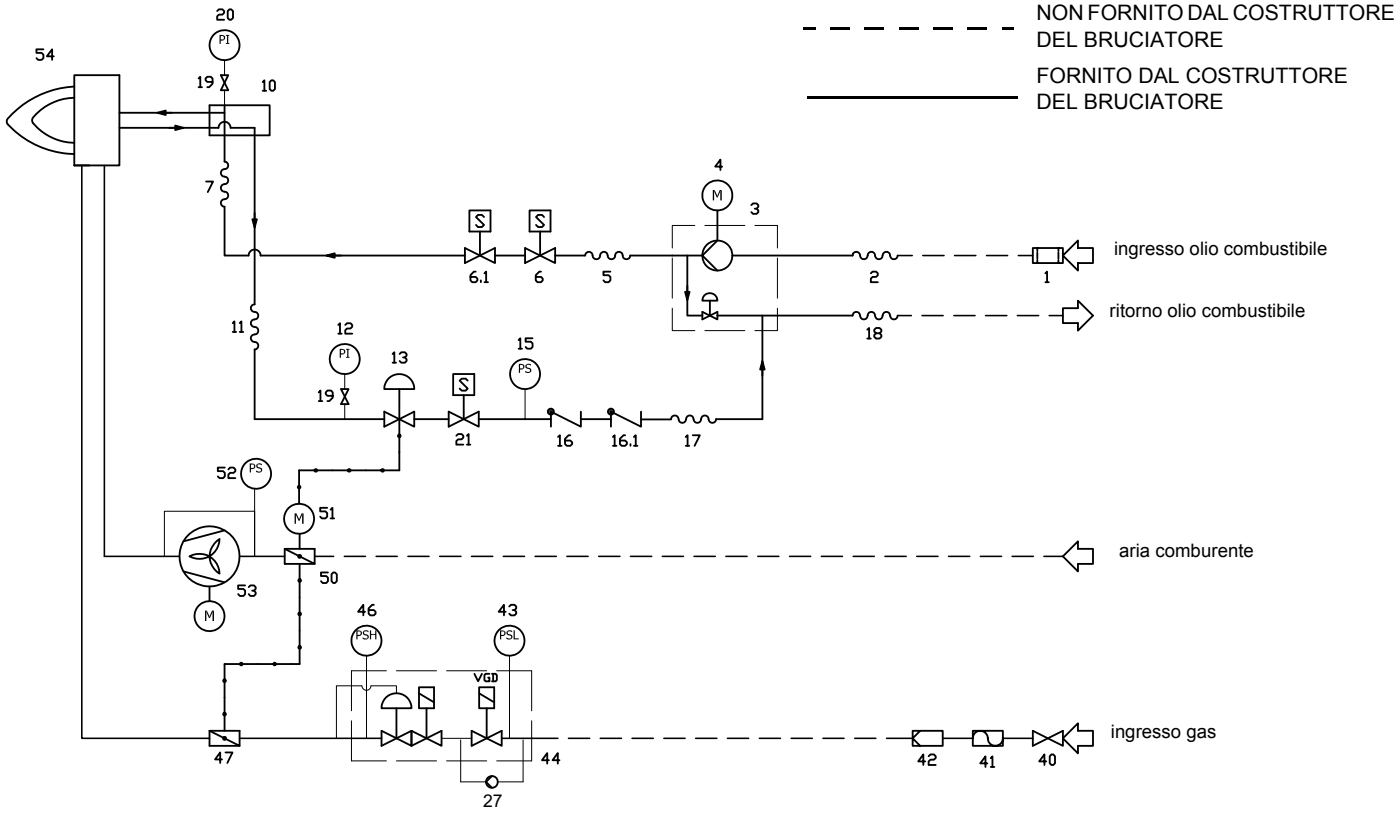


| POS | **RAMPA OLIO** |
|---|---|
| 1 | Filtro |
| 2 | Flessibile |
| 3 | Pompa con regolatore di pressione |
| 4 | Motore elettrico |
| 5 | Flessibile |
| 6 | Elettrovalvola |
| 6.1 | Elettrovalvola |
| 7 | Flessibile |
| 10 | Distributore olio |
| 11 | Flessibile |
| 12 | Manometro |
| 13 | Regolatore di pressione |
| 15 | Pressostato |
| 16 | Valvola di non ritorno |
| 16.1 | Valvola di non ritorno |
| 17 | Flessibile |
| 18 | Flessibile |
| 19 | Rubinetto |
| 20 | Manometro |
| 21 | Elettrovalvola |
| | **RAMPA GAS PRINCIPALE** |
| 27 | Controllo di tenuta |
| 40 | Rubinetto |
| 41 | Giunto antivibrante |
| 42 | Filtro |
| 43 | Pressostato - PGMIN |
| 44 | Valvole di sicurezza con regolatore di pressione |
| 46 | Pressostato - PGMAX |
| 47 | Valvola a farfalla |
| | **RAMPA ARIA COMBURENTE** |
| 50 | Serranda aria |
| 51 | Servocomando |
| 52 | Pressostato aria - PA |
| 53 | Ventilatore con motore elettrico |
| 54 | Bruciatore |

**Note**: Le seguenti POS sono optional di fornitura: 19, 20, 40, 41, 46

**Note**: Le seguenti POS sono presenti solo su alcuni tipi di bruciatore: 5,7,11,17

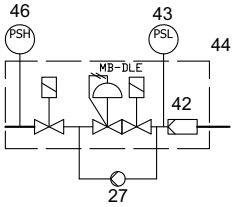


A seconda del tipo di bruciatore e della dimensione della rampa gas, le valvole MB-DLE sono fornite al posto delle VGD. In questo caso, l'elemento 42 è incluso ne gruppo valvole. Vedi lo schema seguente.

## *Come interpretare il "Campo di lavoro" del bruciatore*

Per verificare se il bruciatore è idoneo al generatore di calore al quale deve essere applicato, servono i seguenti parametri:

- Potenzialità al focolare della caldaia in kW o kcal/h (kW = kcal/h / 860);
- Pressione in camera di combustione, definita anche perdita di carico ($\Delta$p) lato fumi (il dato dovrà essere ricavato dalla targa dati o dal manuale del generatore di calore).

Esempio:
Potenza al focolare del generatore: 600 kW
Pressione in camera di combustione:4 mbar

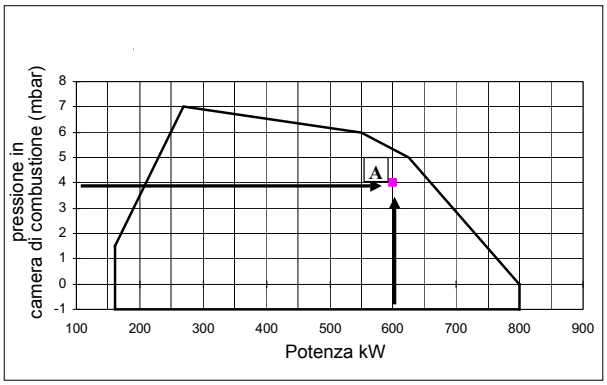


Tracciare, sul diagramma "Campo di lavoro" del bruciatore, una retta verticale in corrispondenza della potenza al focolare e una retta orizzontale in corrispondenza del valore di pressione di interesse.
Il bruciatore è idoneo solo se il punto di intersezione "A" delle due rette, ricade all'interno del campo di lavoro.
I dati sono riferiti a condizioni standard: pressione atmosferica pari a 1013 mbar, temperatura ambiente pari a 15°C.

## *Campi di Lavoro*

**HR75A**

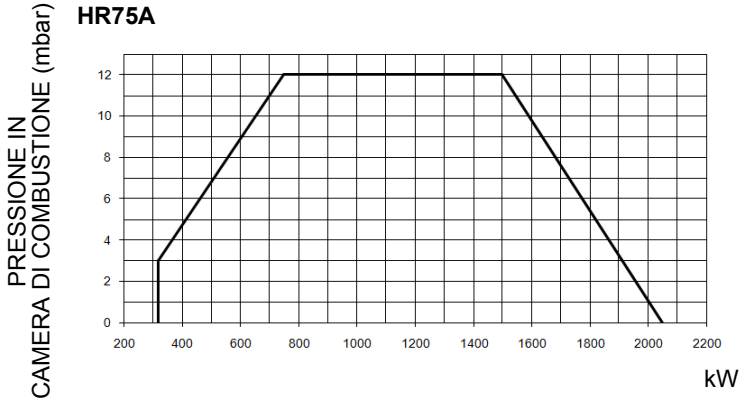


Per ottenere la potenza in kcal/h, moltiplicare il valore di potenza in kW per 860.

I dati sono riferiti a condizioni standard: pressione atmosferica pari a 1013 mbar, temperatura ambiente pari a 15°C.

**AVVERTENZA:** Il campo di lavoro è un diagramma che rappresenta le prestazioni ottenute in sede di omologazione o prove di laboratorio ma non rappresenta il campo di regolazione della macchina. Il punto di massima potenza di tale diagramma è in genere ottenuto impostando la testa di combustione nella sua posizione "max" (vedi paragrafo "Regolazione della testa di combustione"); il punto di minima potenza è al contrario ottenuto impostando la testa nella sua posizione "min". Essendo la testa posizionata una volta per tutte durante la prima accensione in maniera tale da trovare il giusto compromesso tra potenza bruciata e caratteristiche del generatore, non è detto che la potenza minima di utilizzo sia la potenza minima che si legge sul campo di lavoro.

## *Verifica del corretto diametro della rampa gas*

Per verificare il corretto diametro della rampa gas, è necessario conoscere la pressione del gas disponibile a monte delle valvole gas del bruciatore. A questa pressione, quindi, si deve sottrarre la pressione in camera di combustione. Il dato risultante, sarà denominato **pgas**. Tracciare, ora, una retta verticale in corrispondenza del valore di potenza del generatore di calore (nell'esempio, 600 kW), riportato in ascissa, fino ad incontrare la curva di pressione in rete corrispondente al diametro della rampa montata nel bruciatore in esame (DN65, nell'esempio). Dal punto di intersezione, tracciare una retta orizzontale fino a ritrovare, in ordinata, il valore di pressione necessaria a sviluppare la potenza richiesta dal generatore. Il valore letto, dovrà essere uguale o inferiore al valore **pgas**, calcolato in precedenza.

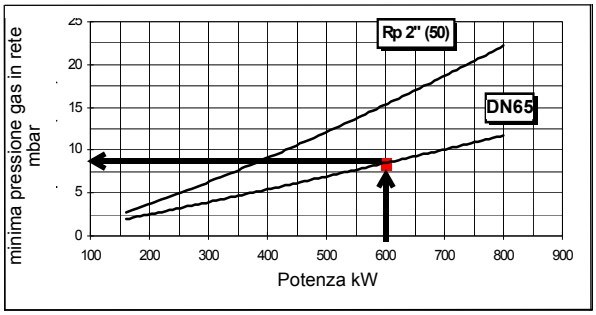

## *Curve pressione in rete - portata gas (gas naturale)*

**HR75A M-..**

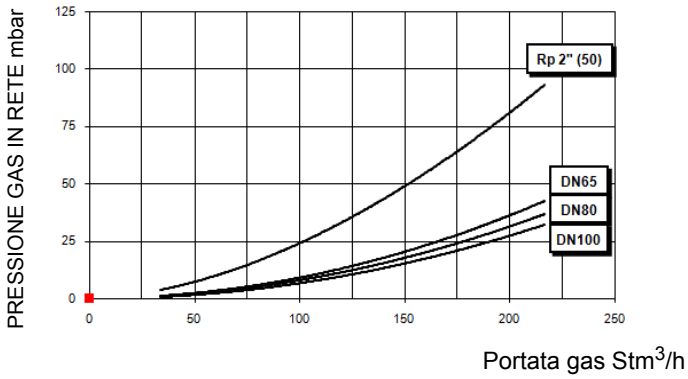


***ATTENZIONE! in ascissa è riportato il valore della portata gas, in ordinata il corrispondente valore di pressione in rete al netto della pressione in camera di combustione. Per conoscere la pressione minima in ingresso rampa, necessaria per ottenere la portata gas richiesta, bisogna sommare la pressione in camera di combustione al valore letto in ordinata.***

## *Curve pressione in rete - portata gas (GPL)*

**HR75A L-..**

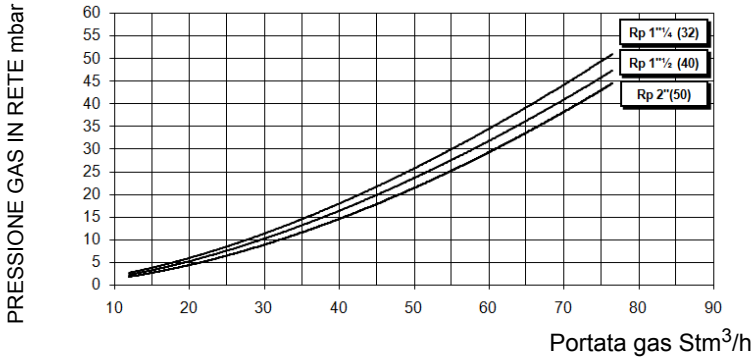


***ATTENZIONE! in ascissa è riportato il valore della portata gas, in ordinata il corrispondente valore di pressione in rete al netto della pressione in camera di combustione. Per conoscere la pressione minima in ingresso rampa, necessaria per ottenere la portata gas richiesta, bisogna sommare la pressione in camera di combustione al valore letto in ordinata.***

## *Curve di pressione del gas in testa di combustione in funzione della portata*

Le curve di pressione in testa di combustione in funzione della portata gas, sono valide nel caso di bruciatore correttamente regolato (percentuale di $O_2$ residuo nei fumi come da tabella "Parametri di combustione consigliati" e CO entro i limiti di norma). In questo stadio, la testa di combustione, la farfalla del gas e il servocomando sono alla massima apertura. Fare riferimento alla Fig. 4, che indica il modo corretto per misurare la pressione del gas, tenendo conto dei valori di pressione in camera di combustione, rilevati dal manometro o dalle caratteristiche tecniche della caldaia/utilizzo.

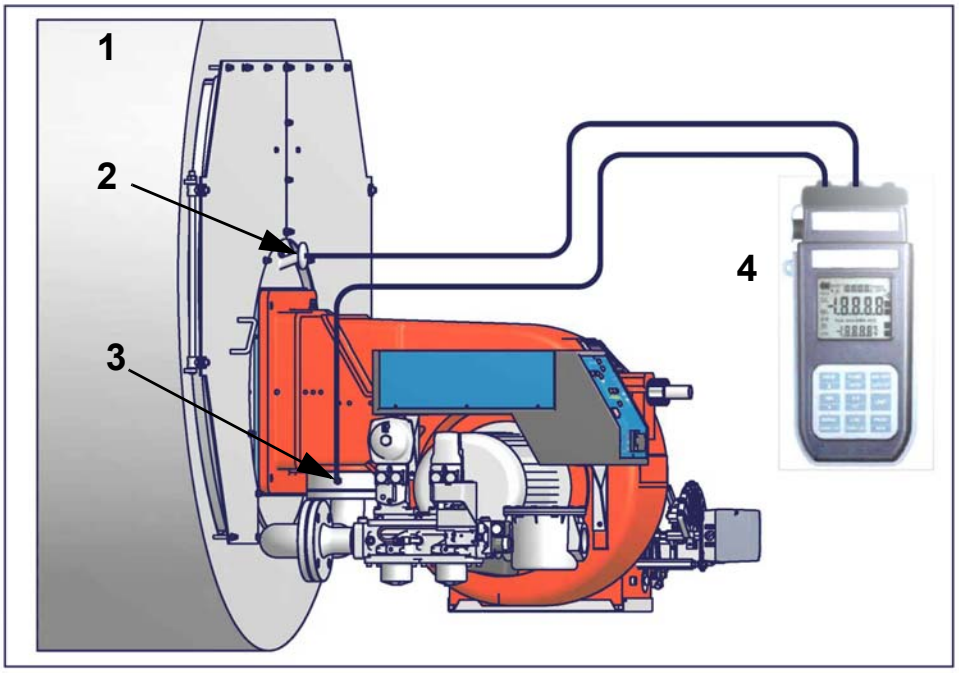


Fig. 4

Nota: Il disegno è indicativo.

**Legenda**

1 Generatore
2 Presa di pressione in camera di combustione
3 Presa di pressione gas valvola a farfalla
4 Manometro differenziale

## *Misura della pressione del gas in testa di combustione*

Inserire le sonde relative agli ingressi del manometro: una nella presa di pressione della camera di combustione per rilevare il dato di pressione in camera di combustione e l'altra nella presa di pressione gas della valvola a farfalla del bruciatore, per rilevare la pressione nella testa di combustione. In base alla pressione differenziale, così rilevata, si ricava il dato relativo alla portata gas massima: utilizzando i grafici delle curve pressione-portata in testa di combustione al paragrafo successivo, dal dato relativo alla pressione in testa (riportato in ordinata) si ricava il valore della portata bruciata in $Stm^3/h$, riportata in ascissa. I dati ricavati devono essere utilizzati per la regolazione della portata del gas.

***ATTENZIONE: LA PORTATA DEL GAS BRUCIATO DEVE ESSERE LETTA AL CONTATORE. NEL CASO NON FOSSE POSSIBILE, L'UTENTE PUO' FARE RIFERIMENTO ALLE CURVE DI PRESSIONE COME VALORI PURAMENTE INDICATIVI.***

## *Curve pressione in testa di combustione - portata gas (gas naturale)*

***Le curve sono applicabili per pressione = 0 mbar in camera di combustione!***

**HR75A M-..**

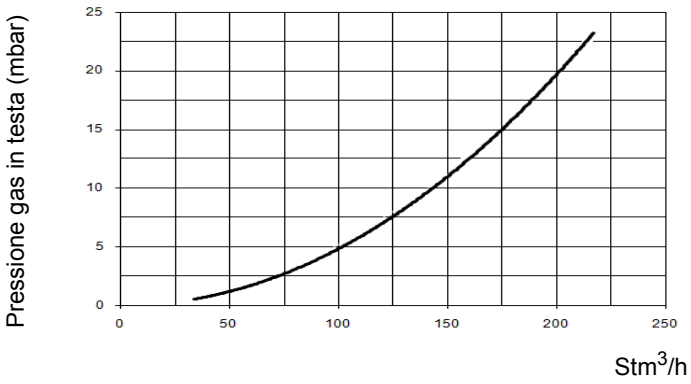


## *Curve pressione in testa di combustione - portata gas (GPL)*

***Le curve sono applicabili per pressione = 0 mbar in camera di combustione!***

**HR75A L-..**

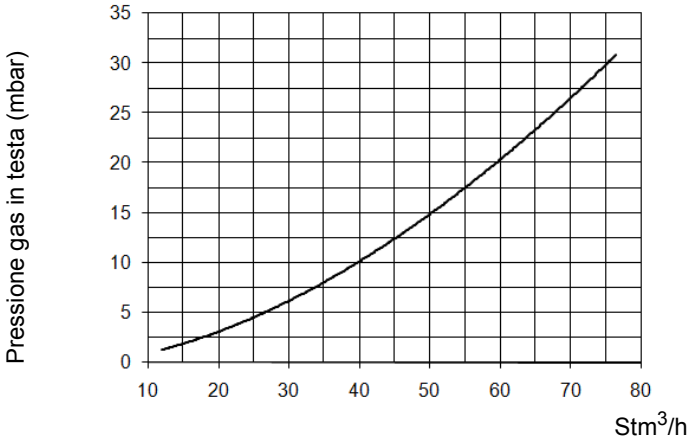

**PARTE II: INSTALLAZIONE**

# MONTAGGI E ALLACCIAMENTI

## *Trasporto e stoccaggio*

***ATTENZIONE: le operazioni di seguito riportate vanno eseguite - sempre ed in via esclusiva - da personale specializzato, nel pieno rispetto delle prescrizioni del manuale ed in conformità alle norme di sicurezza e salute vigenti. Porre inizio alle manovre di trasporto e/o movimentazione solo qualora siano predisposti e verificati entità di percorso e sollevamento, ingombri necessari, distanze di sicurezza, luoghi adatti per spazio ed ambiente al piazzamento e mezzi idonei all'operazione.***

***ATTENZIONE: qualora la massa da movimentare non consenta una sufficiente visibilità al manovratore, predisporre l'assistenza al suolo di un incaricato alle segnalazioni. Procedere comunque nel rispetto delle norme antinfortunistiche vigenti.***

Gli imballi contenenti i bruciatori devono essere bloccati all'interno del mezzo di trasporto in modo da garantire l'assenza di pericolosi spostamenti ed evitare ogni possibile danno.
In caso di stoccaggio, i bruciatori devono essere custoditi all'interno dei loro imballi, in magazzini protetti dalle intemperie. Evitare luoghi umidi o corrosivi e rispettare le temperature indicate nella tabella dati bruciatori presente all'inizio di questo manuale.

## *Imballaggio*

I bruciatori vengono consegnati in gabbie di legno di dimensioni:
**1672mm x 1072mm x 1016mm (L x P x H)**

Tali imballi temono l'umidità e non sono adatti ad essere impilati.
All'interno di ciascun imballo sono inseriti:

- bruciatore con rampa gas staccata;
- guarnzione o corda in fibra ceramica (a seconda del tipo bruciatore) da interporre tra bruciatore e caldaia;
- busta contenente documentazione.
- flessibili olio;

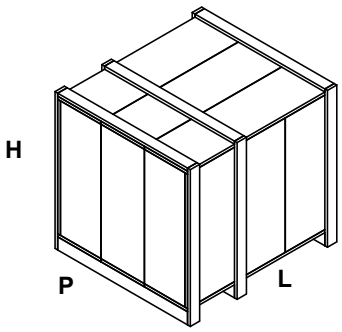


Per eliminare l'imballo ed in caso di rottamazione del bruciatore, seguire le procedure previste dalle leggi vigenti sullo smaltimento dei materiali.

## *Sollevamento e movimentazione del bruciatore*

ATTENZIONE! Le operazioni di sollevamento e movimentazione devono essere condotte da personale specializzato ed addestrato per la movimentazione dei carichi. Qualora queste operazioni non siano effettuate correttamente, permane il rischio residuo di rovesciamento e caduta della macchina.
Per la movimentazione utilizzare mezzi con portata adeguata al peso da sostenere (consultare il paragrafo "Caratteristiche tecniche").
L'articolo senza imballo deve essere sollevato e movimentato esclusivamente utilizzando un carrello elevatore a forche.

Il bruciatore è montato su una staffa predisposta per la movimentazione con carrello elevatore a forche: le forche devono essere inserite nelle guide A e B. Rimuovere la staffa solo dopo aver fissato il bruciatore alla caldaia.

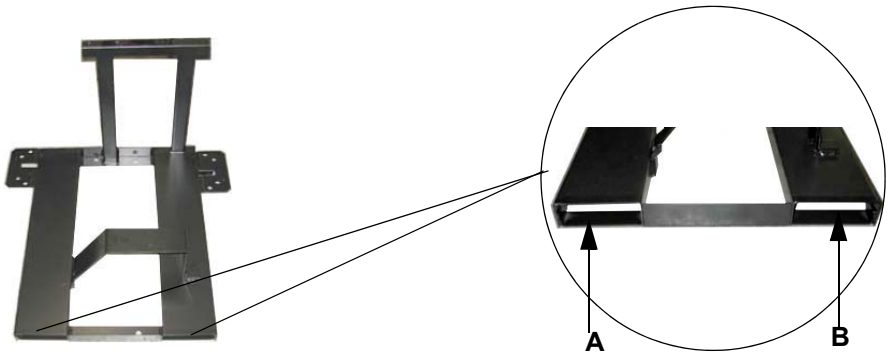

## Montaggio del bruciatore alla caldaia

Per installare il bruciatore alla caldaia, procedere nel modo seguente:

1 forare la piastra di chiusura della camera di combustione come descritto al paragrafo “Dimensioni di ingombro”);
2 accostare il bruciatore alla piastra della caldaia: sollevare e movimentare il bruciatore utilizzando un carrello elevatore a forche (vedi paragrafo “Sollevamento e movimentazione”);
3 posizionare i 4 prigionieri secondo la dima di foratura descritta al paragrafo “Dimensioni di ingombro”;
4 avvitare i prigionieri (5);
5 posizionare la corda in fibra ceramica sulla flangia del bruciatore;
6 montare il bruciatore alla caldaia;
7 fissarlo con i dadi ai prigionieri della caldaia secondo lo schema riportato in figura.
8 Terminato il montaggio del bruciatore alla caldaia, sigillare lo spazio tra il boccaglio e la pigiata refrattaria, con apposito materiale isolante (cordone in fibra resistente alla temperatura o cemento refrattario).

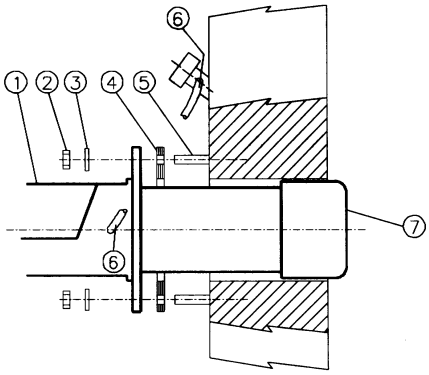


**Legenda**

1 Bruciatore
2 Dado di fissaggio
3 Rondella
4 Corda in fibra ceramica
5 Prigioniero
7 Boccaglio

## Abbinamento del bruciatore alla caldaia

I bruciatori descritti in questo manuale sono stati provati in camere di combustione rispondenti alla norma EN676, le cui dimensioni sono descritte nel diagramma . Nel caso in cui il bruciatore debba essere abbinato a caldaie con camera di combustione di diametro inferiore o di minore lunghezza di quelle descritte nel diagramma, contattare il Costruttore per verificare che esso si adatti all'applicazione per cui è previsto. Per abbinare correttamente il bruciatore alla caldaia, verificare la tipologia di boccaglio. Verificare inoltre che la potenza richiesta e la pressione in camera di combustione rientrino nel campo di lavoro. In caso contrario dovrà essere rivista la scelta del bruciatore, consultando il Costruttore. Per la scelta della lunghezza del boccaglio ci si deve attenere alle istruzioni del Costruttore della caldaia. In mancanza di queste ci si orienterà nel seguente modo:

- Caldaie a tre giri di fumo (con il primo giro fumi nella parte posteriore): il boccaglio deve entrare in camera di combustione per non più di **Dist** = 100 mm . (vedi immagine sottostante)
- Caldaie ad inversione di fiamma: in questo caso il boccaglio dovrà penetrare in camera di combustione per **Dm** 50 ÷ 100 mm, rispetto alla piastra del fascio tubiero.(vedi immagine sottostante)

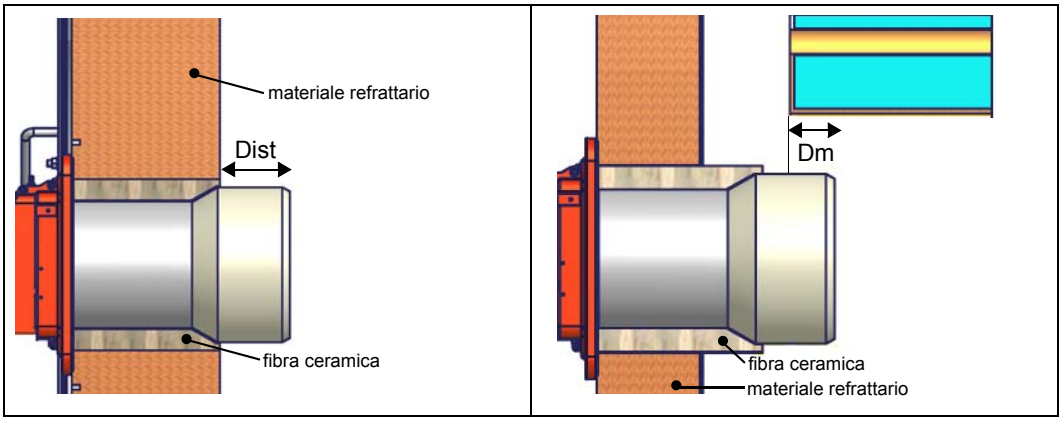


La lunghezza dei boccagli non sempre soddisfa questo requisito, pertanto potrebbe essere necessario utilizzare un distanziale di misura adeguata, che serve a far arretrare il bruciatore in modo da soddisfare le misure di cui sopra; oppure progettare un boccaglio adeguato all’utilizzo (contattare il costruttore).

***ATTENZIONE! Sigillare con cura lo spazio libero tra boccaglio e tampone in refrattario della caldaia per mezzo di corda in fibra ceramica o altri mezzi idonei***

## COLLEGAMENTO RAMPA GAS

Eseguire le connessioni della linea gas facendo riferimento allo schema P&ID del bruciatore.

***PERICOLO: PRIMA DI ESEGUIRE I COLLEGAMENTI ALLA RETE DI DISTRIBUZIONE DEL GAS, ACCERTARSI CHE LE VALVOLE MANUALI DI INTERCETTAZIONE SIANO CHIUSE. LEGGERE ATTENTAMENTE IL CAPITOLO "AVVERTENZE" DEL PRESENTE MANUALE.***

### *Assemblaggio della rampa del gas*

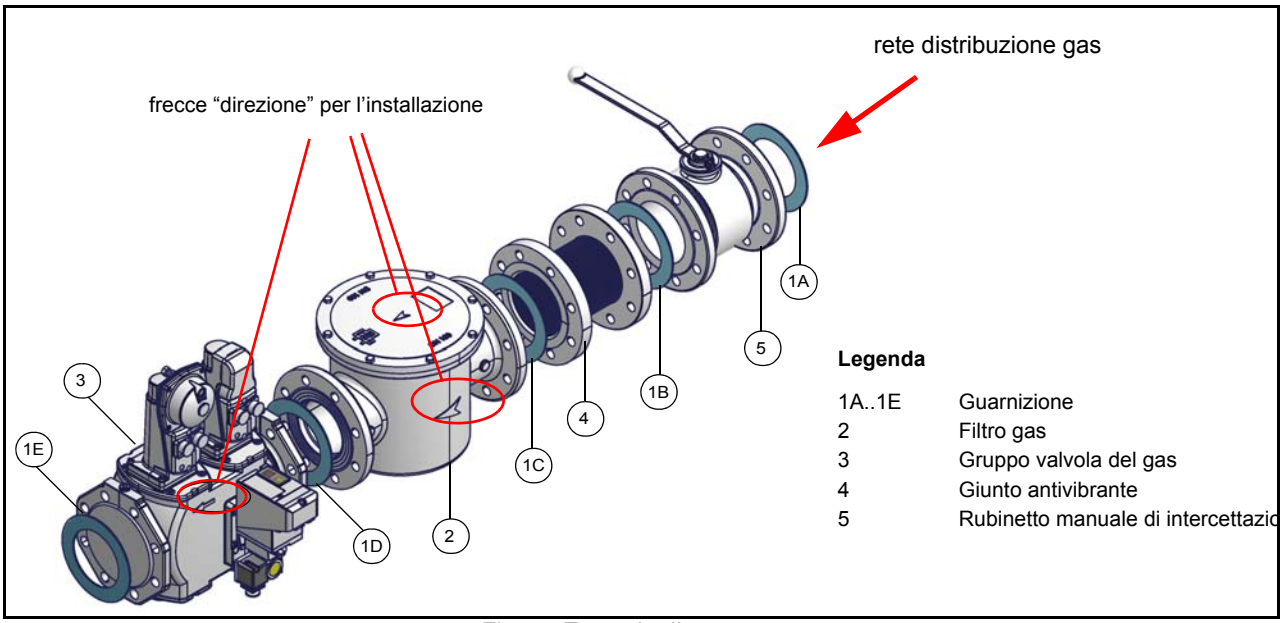


Fig. 5 - Esempio di rampa gas

Per montare la rampa del gas, procedere nel seguente modo:

1-a) nel caso di giunti filettati: impiegare opportune guarniture idonee al gas utilizzato,

1-b) nel caso di giunti flangiati: interporre tra un componente e l'altro, una guarnizione (n. 1A..1E - ) compatibile con il gas utilizzato,

2) fissare tutti i componenti con le viti, secondo gli schemi riportati, rispettando la direzione di montaggio di ogni elemento.

**NOTA:** Il giunto antivibrante, il rubinetto di intercettazione e le guarnizioni non fanno parte della fornitura standard.

***ATTENZIONE: una volta montata la rampa secondo lo schema riportato in Fig. 1, deve essere effettuata la prova di tenuta del circuito gas, secondo le modalità previste dalla normativa vigente.***

***ATTENZIONE: si consiglia di montare filtro e valvole gas, in modo tale che non cada del materiale estraneo all'interno delle valvole in fase di manutenzione e pulizia dei filtri (sia quelli esterni al gruppo valvole, sia quelli interni al gruppo, vedi capitolo "Manutenzione").***

Vengono di seguito riportate le procedure di installazione dei gruppi valvole utilizzati nelle diverse rampe.

- rampe filettate con Multibloc Dungs MB-DLE o Siemens VGD20
- rampe flangiate con Siemens VGD40..

## *Valvole gas Siemens VGD20.. e VGD40.. - Versione con SKP2.. (stabilizzatore di pressione incorporato)*

### *Montaggio*

- Per montare le valvole gas doppie VGD.., sono necessarie 2 flange (per il mod. VGD20.. le flange sono filettate). Per impedire l'ingresso di corpi estranei nella valvola, montare dapprima le flange;
- sulla tubazione, pulire le parti assemblate e successivamente montare la valvola;
- la direzione del flusso di gas deve seguire la freccia sul corpo della valvola;
- assicurarsi che i bulloni sulle flange siano accuratamente serrati;
- verificare che le connessioni di tutti i componenti siano a tenuta;
- assicurarsi che gli O-ring siano correttamente posizionati tra le flange e la valvola (solo per VGD20..);
- assicurarsi che le guarnizioni siano correttamente posizionate tra le flange (solo per VGD40..).
- Collegare il tubetto di riferimento pressione gas (**TP** in figura - tubo fornito sciolto con diametro esterno da 8 mm) agli appositi raccordi posti sulla tubazione gas, dopo le valvole gas: la pressione del gas deve essere acquisita ad una distanza pari o superiore a circa 5 volte il diametro nominale della tubazione.
- Lasciare libero lo sfiato in atmosfera (**SA** in figura). Qualora la molla installata non soddisfi le esigenze di regolazione, interpellare i nostri centri di assistenza per l'invio di una molla opportuna.

⚠ ***Attenzione: il diaframma D dell'SKP2 deve essere verticale (vedi Fig. 1).***

⚠ ***ATTENZIONE: la rimozione delle 4 viti BS danneggia irreparabilmente gli apparecchi!***

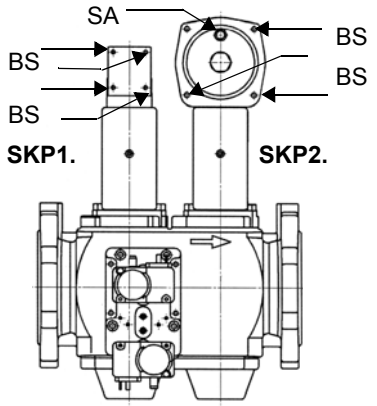


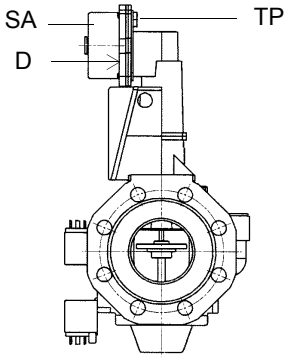


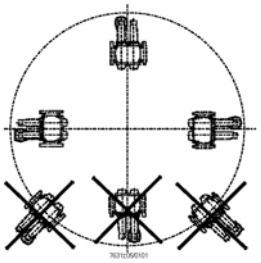

POSIZIONI DI MONTAGGIO
SIEMENS VGD..

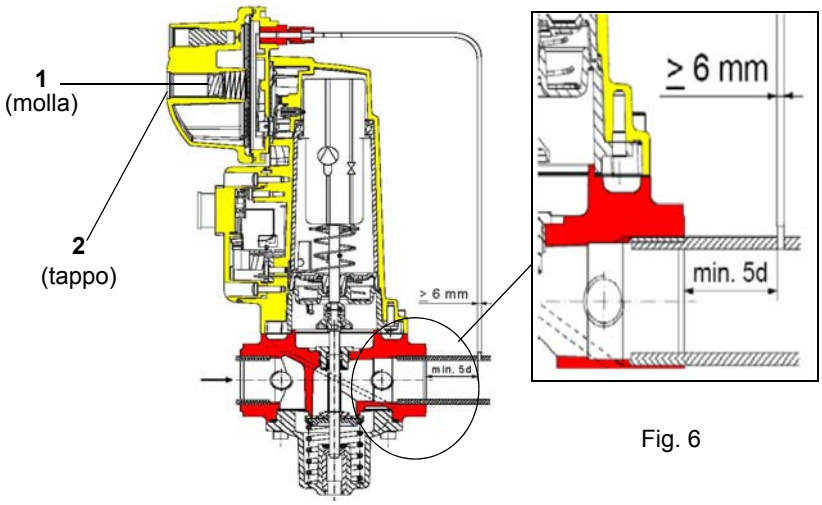


Fig. 6

**Valvole Siemens VGD con SKP:**

Il campo di regolazione della pressione, a valle del gruppo valvole, varia in base al tipo di molla in dotazione al gruppo valvole.

| | | | |
|---|---|---|---|
| ***Campo di lavoro (mbar)*** | 0 - 22 | 15 - 120 | 100 - 250 |
| ***Colore molla*** | neutra | gialla | rossa |

## *MULTIBLOC DUNGS MB-DLE 415..420*

**Montaggio**

1. Allentare le viti A e B **non** svitare (Fig. 1 e Fig. 3).
2. Svitare le viti C e D (Fig. 1 e Fig. 3).
3. Montare il MultiBloc fra le flange filettate (Fig. 5)
4. Dopo il montaggio, effettuare il controllo di tenuta e di funzionamento.

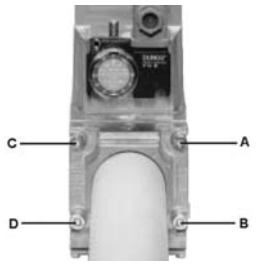


Fig. 7

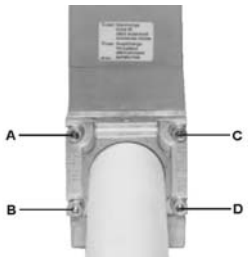


Fig. 8

Fig. 9

**POSIZIONI DI MONTAGGIO**

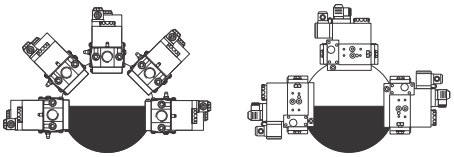

Fig. 10

Una volta installta la rampa gas, collegare elettricamente il gruppo valvole e i pressostati.

## *Filtro Gas (se presente)*

I filtri per gas fermano le particelle di polvere portate dal gas e proteggono gli elementi in pericolo (es.: valvole bruciatori, contatori e regolatori) da un rapido intasamento. Il filtro è normalmente posizionato a monte di tutti gli organi di regolazione e intercettazione.

***ATTENZIONE: si consiglia di montare il filtro con flusso gas parallelo al pavimento per impedire che durante le operazioni di manutenzione polveri cadano sulla valvla di sicurezza a valle del filtro stesso.***

***Controllo di tenuta integrato (per bruciatori equipaggiati con LME7x, LMV, LDU)***

Di seguito viene illustrato il funzionamento del controllo di tenuta integrato:

- Inizialmente entrambe le valvole EV1, EV2 sono chiuse
- Fase di evacuazione: la valvola EV1 (lato bruciatore) viene aperta e mantenuta in questa posizione per un periodo di tempo td4, in modo da portare il volume di prova (spazio tra EV2 e EV1) alla pressione atmosferica.
- Test della pressione atmosferica: la valvola EV1 viene chiusa e mantenuta in questa posizione per un periodo di tempo td1. Il pressostato PGCP non deve rilevare un'aumento di pressione.
- Fase di riempimento: viene aperta la valvola EV2 e mantenuta in questa posizione per un tempo td3 in modo da permettere il riempimento del volume di prova
- Test della pressione del gas: viene chiusa la valvola EV2 e mantenuta in questa posizione per un tempo td2. Il pressostato PGCP non deve rilevare un calo di pressione.

Nel caso tutte le fasi precedentemente elencate abbiano successo, il test di tenuta può ritenersi concluso positivamente. In caso contrario verrà generato un blocco del bruciatore.

Per LMV5x, LMV2x/3x e LME73 (fatta eccezione per LME73.831BC), il controllo di tenuta può essere configurato in modo da avvenire all'accensione, allo spegnimento o entrambi.

Per LME73.831BC il controllo di tenuta è impostato esclusivamente per avvenire all'accensione.

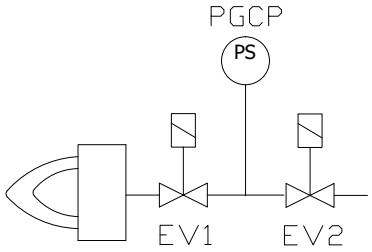


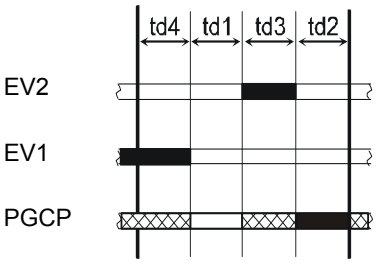

# COLLEGAMENTO RAMPA OLIO

## *Schemi esemplificativi di impianti di alimentazione gasolio*

Fig. 15 - Impianto a gravità

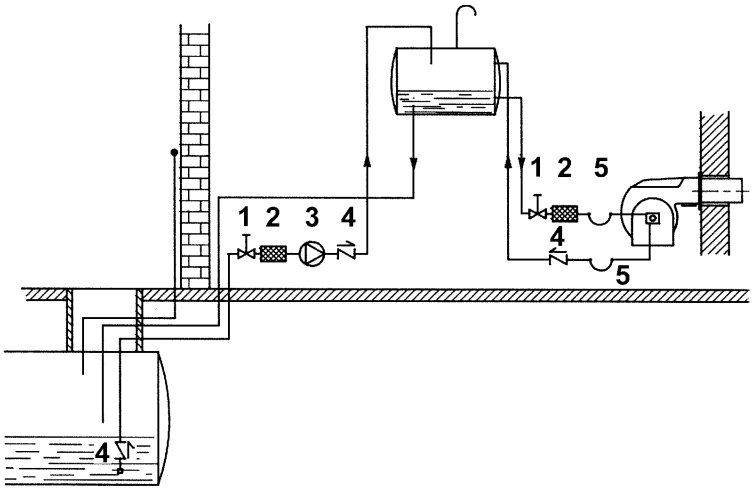


Fig. 16 - Impianto ad anello

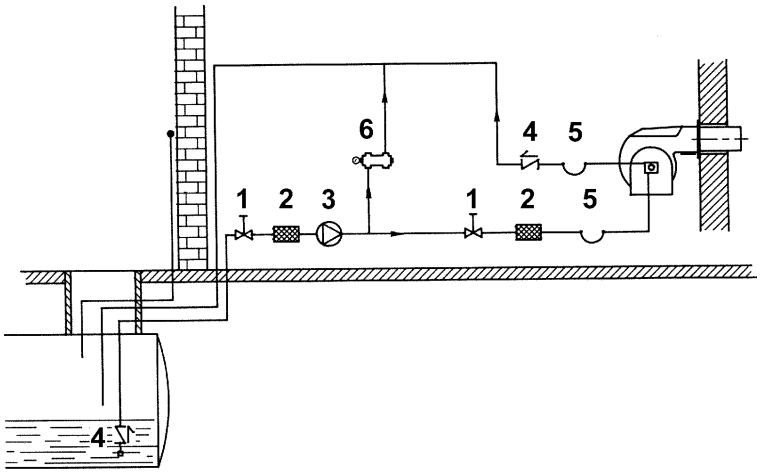


Fig. 17 - Impianto in aspirazione

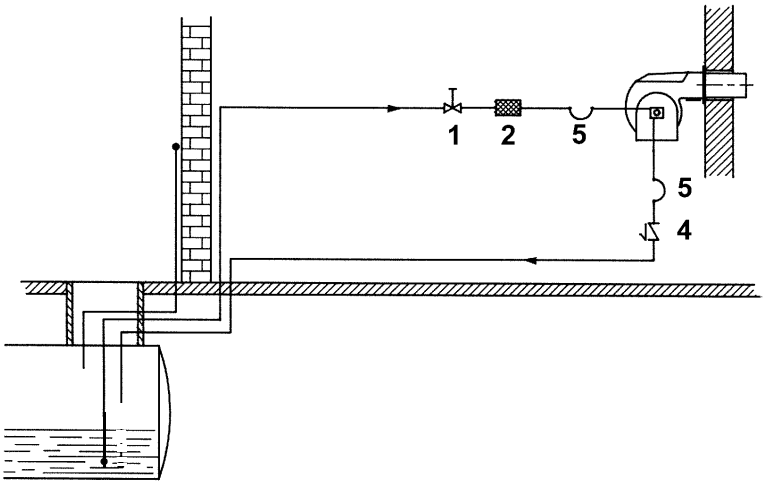


**Legenda**

1 Valvola manuale di intercettazione
2 Filtro gasolio
3 Pompa di alimentazione gasolio
4 Valvola di non ritorno
5 Flessibili gasolio
6 Valvola di sfioro

**NOTA**: negli impianti a gravità e ad anello, inserire un dispositivo di intercettazione automatica.

## *Schema di installazione tubazioni gasolio*

⚠ **ATTENZIONE: LEGGERE SCRUPOLOSAMENTE LE AVVERTENZE RIPORTATE ALL'INIZIO DEL MANUALE.**

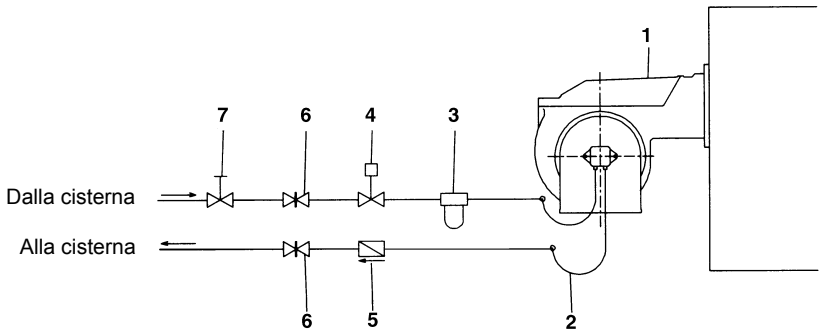


Fig. 14 - Sistema bitubo

La fornitura prevede il filtro e i flessibili, tutta la parte a monte del filtro e a valle del flessibile di ritorno, deve essere predisposta dall'utente. Per il collegamento dei flessibili, consultare il relativo paragrafo.

**Legenda**

1 Bruciatore
2 Tubi flessibili (a corredo)
3 Filtro combustibile (a corredo)
4 Dispositivo di intercettazione automatica (*)
5 Valvola di non ritorno (*)
6 Saracinesca
7 Saracinesca a chiusura rapida (esterna ai locali serbatoio e caldaia)

(*) Richiesto in Italia, solo negli impianti con alimentazione per gravità, a sifone o a circolazione forzata. Se il dispositivo installato è una elettrovalvola, installare un temporizzatore per ritardarne la chiusura. Il collegamento diretto del dispositivo di intercettazione automatica (4) senza temporizzatore può causare la rottura della pompa.

In base alla pompa installata, è possibile realizzare l'impianto per sistemi di tipo monotubo o bitubo:

**Sistema monotubo:** viene utilizzato un unico tubo che, partendo immediatamente sopra il fondo del serbatoio, raggiunge l'entrata della pompa. Dalla pompa, il fluido in pressione viene convogliato all'ugello: una parte esce dall'ugello mentre il resto del fluido ritorna alla pompa. In questo sistema, se è presente il grano di by-pass, esso dovrà essere tolto e l'attacco opzionale di ritorno, sul corpo pompa, dovrà essere chiuso con tappo cieco.

**Sistema bitubo:** viene utilizzato un tubo che collega il serbatoio con l'attacco di ingresso della pompa, come nel sistema monotubo, e di un secondo tubo che dall'attacco di ritorno della pompa si collega, a sua volta, al serbatoio. Tutto l'olio in eccesso ritorna, così, al serbatoio: l'installazione può, quindi, essere considerata auto-spurgante. Se presente, il grano di by-pass interno deve essere inserito per evitare che aria e combustibile passino attraverso la pompa.

I bruciatori escono dalla fabbrica predisposti per l'alimentazione con impianto a due tubi.

Per alimentazione con impianto monotubo (consigliabile nel caso di alimentazione a gravità) è possibile eseguire la trasformazione, nel modo descritto sopra.Per passare dal un sistema monotubo a un sistema bitubo, si deve inserire il grano di by-pass in corrispondenza di **G** (pompa con rotazione antioraria - guardando l'albero).

**Attenzione:** la modifica del senso di rotazione della pompa ne comporta la variazione di tutti i collegamenti.

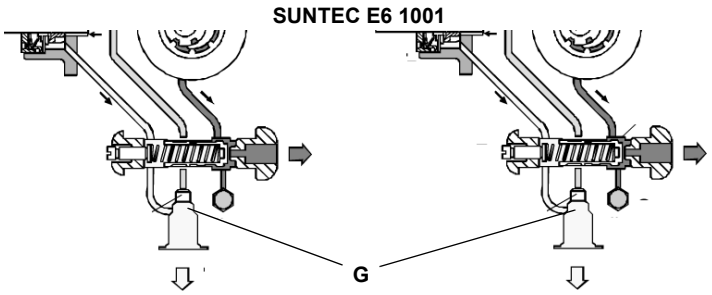


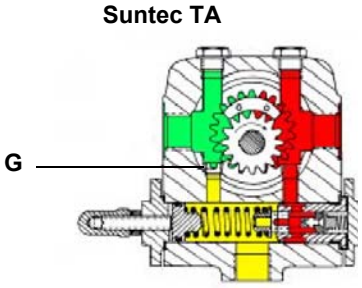

## *Utilizzo delle pompe combustibile*

- Se il tipo di installazione è monotubo, verificare che all'interno del foro di ritorno non sia presente il grano di by-pass. In questo caso infatti la pompa non funzionerebbe correttamente e potrebbe danneggiarsi.
- Non aggiungere al combustibile altre sostanze additive, così da evitare la formazione di composti che alla lunga possano andare a depositarsi tra i denti dell'ingranaggio, bloccandolo.
- Dopo il riempimento della cisterna, attendere prima di avviare il bruciatore. Questo dà il tempo ad eventuali impurità in sospensione di depositarsi sul fondo anziché essere aspirate dalla pompa.
- Quando si avvia la pompa per la prima volta e si prevede il funzionamento a secco per un periodo di tempo considerevole (ad esempio a causa di un lungo condotto di aspirazione), iniettare dell'olio lubrificante dalla presa di vuoto.
- Durante il fissaggio dell'albero del motore all'albero della pompa, prestare attenzione a non obbligare quest'ultimo in senso assiale o laterale, per evitare usure eccessive del giunto, rumore e sovraccarichi di sforzo sull'ingranaggio.
- Le tubazioni non devono contenere aria. Evitare pertanto attacchi rapidi, usando di preferenza raccordi filettati o a tenuta meccanica. Sigillare con un sigillante smontabile adatto, le filettature di raccordo, i gomiti e le giunzioni. Limitare al minimo indispensabile il numero delle connessioni in quanto sono tutte potenziali sorgenti di perdita.
- Evitare l'utilizzo di Teflon nel collegamento dei flessibili di aspirazione, ritorno e mandata, così da evitare una possibile messa in circolo di particelle che si depositerebbero sui filtri della pompa o dell'ugello, limitandone l'efficacia. Privilegiare raccordi con OR, oppure tenute meccaniche (ad ogiva o con rondelle di rame o alluminio).
- Prevedere sempre un filtro esterno nella tubazione di aspirazione a monte della pompa.

***ATTENZIONE**: prima di avviare il bruciatore, è obbligatorio riempire i tubi di adduzione con gasolio e spurgare le bolle d'aria residue. Prima di accendere il bruciatore, controllare il senso di rotazione del motore della pompa premendo brevemente l'interruttore di avviamento; assicurarsi che non vi siano suoni anomali durante il funzionamento e solo dopo accendere il bruciatore. La mancata osservanza di questo requisito invaliderà la garanzia del bruciatore.*

| **Suntec E6 - E7 1001** | |
|---|---|
| Viscosità olio | 3 - 75 cSt |
| Temperatura olio | 0 - 90°C |
| Pressione entrata massima | 1,5 bar |
| Pressione massima in ritorno | 1,5 bar |
| Pressione entrata minima | - 0,45 bar per evitare la formazione di gas |
| Velocità di rotazione | 3600 rpm max. |

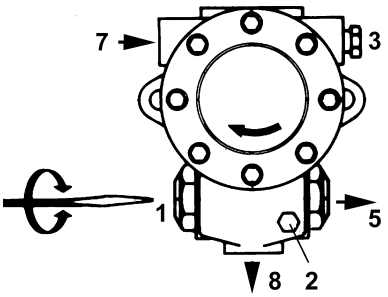


**Legenda**

1. Regolatore di pressione
2. Manometro pressione pompa
3. Attacco vacuometro
5. All'ugello
7. Aspirazione
8. Ritorno

| **Suntec TA..** | |
|---|---|
| Viscosità olio | 3 ÷ 75 cSt |
| Temperatura olio | 0 ÷ 150°C |
| Pressione entrata minima | - 0.45 bar per evitare la formazione di gas |
| Pressione entrata massima | 5 bar |
| Pressione massima in ritorno | 5 bar |
| Velocità di rotazione | 3600 rpm max. |

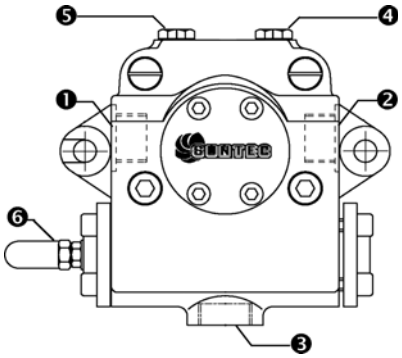


1. Entrata G1/2
2. All'ugello G1/2
3. Ritorno G1/2
4. Attacco manometro G1/4
5. Attacco vacuometro G1/4
6. Vite regolazione pressione

| **HP-Technick UHE-A..** | |
|---|---|
| Viscosità olio | 3 ÷ 75 cSt |
| Temperatura olio | 0 ÷ 150°C |
| Pressione entrata minima | - 0.45 bar per evitare la formazione di gas |

| | |
|---|---|
| Pressione entrata massima | 5 bar |
| Pressione massima in ritorno | 5 bar |
| Velocità di rotazione | 3600 rpm max. |

1. Porta manometro 1 – mandata (M1) – G1/4
2. Porta manometro 2 – aspirazione (M2) – G1/4
3. Porta manometro 3 (M3)

A. Aspirazione – G1/2
D. Diretto – senso orario
I. Indiretto – senso anti-orario
R. Collegamento by-pass– G1/2
S. Mandata – G1/2
VR. Dopo rimozione tappo vite: regolazione pressione.

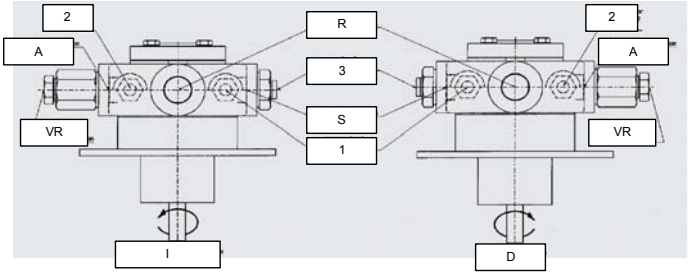


## *Collegamento dei flessibili alla pompa*

Per collegare i flessibili alla pompa procedere nel seguente modo:

1 togliere i tappi di chiusura dei condotti **A** (ingresso) e **R** (ritorno) della pompa;

2 avvitare i dadi girevoli dei due flessibili alla pompa, facendo **attenzione a non invertire i collegamenti**: osservare attentamente le frecce stampate sulla pompa .

Per ulteriori informazioni, consultare il libretto di istruzioni della pompa..

| Suntec E.. | Suntec TA | HP Technik UHE-A |
|---|---|---|
| A R | A R | A R |

# COLLEGAMENTI ELETTRICI

***PERICOLO! Rispettare le regole fondamentali di sicurezza, assicurarsi del collegamento all'impianto di messa a terra, non invertire i collegamenti di fase e neutro, prevedere un interruttore differenziale magneto-termico adeguato per l'allacciamento alla rete.***

***PERICOLO! Prima di eseguire i collegamenti elettrici, assicurarsi di posizionare l'interruttore dell'impianto in posizione OFF e accertarsi che l'interruttore principale del bruciatore sia in posizione 0 (OFF - spento). Leggere attentamente il capitolo "AVVERTENZE", alla sezione "Alimentazione elettrica".***

***ATTENZIONE: Collegando i fili elettrici di alimentazione alla morsettiera MA del bruciatore, assicurarsi che il filo di terra sia più lungo dei conduttori di fase e neutro.***

Per eseguire i collegamenti elettrici, procedere nel modo seguente:

1 togliere il coperchio dal quadro elettrico a bordo del bruciatore;
2 eseguire i collegamenti elettrici alla morsettiera di alimentazione facendo riferimento agli schemi elettrici allegati al manuale;
3 controllare il senso di rotazione del motore (vedere paragrafo successivo);
4 rimontare il coperchio del quadro elettrico.

***ATTENZIONE: (valido per bruciatori bistadio e progressivi) il bruciatore viene fornito con un ponte elettrico tra i morsetti 6 e 7, nel caso di collegamento del termostato alta/bassa fiamma, rimuovere tale ponte prima di collegare il termostato.***

## *Rotazione del motore elettrico*

Dopo aver completato il collegamento elettrico del bruciatore, ricordarsi di verificare la rotazione del motore elettrico. Il motore deve ruotare nel senso indicato sulla carcassa. In caso di rotazione errata invertire l'alimentazione trifase e riverificare la rotazione del motore.

***ATTENZIONE: controllare la taratura del termico del motore.***

**NOTA: i bruciatori sono forniti per alimentazione trifase 380 V o 400 V, nel caso di alimentazione trifase 220 V o 230 V è necessario modificare i collegamenti elettrici all'interno della scatola morsetti del motore elettrico e sostituire il relè termico.**

## *Nota sull'alimentazione elettrica*

Nel caso in cui l'alimentazione elettrica del bruciatore sia 230V trifase o 230V fase-fase (senza neutro), per quanto riguarda il dispositivo di controllo fiamma Siemens tra il morsetto 2 (morsetto X3-04-4, nel caso di LMV2x, LMV3x, LMV5x, LME7x) della basetta e il morsetto di terra si dovrà aggiungere il circuito RC Siemens, RC466890660.

**Legenda**
C - Condensatore (22nF/250V)
LME.. /LMV..- Apparecchiatura controllo fiamma Siemens
R - Resistenza (1MΩ)
RC466890660 - Circuito RC Siemens
M - morsetto 2 (LGB,LMC,LME), morsetto X3-04-4 (LMV2, LMV3, LMV5, LME7)

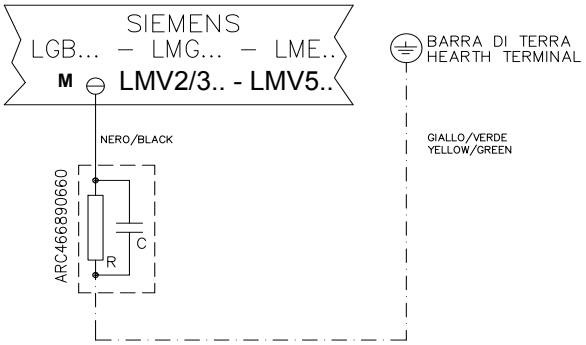


Nel caso di bruciatori equipaggiati con LMV5x, consultare le prescrizioni cablaggio di impianto date da Siemens nel CD allegato

# PARTE III: FUNZIONAMENTO

***ATTENZIONE: prima di avviare il bruciatore, assicurarsi che le valvole manuali di intecettazione siano aperte e controllare che il valore di pressione a monte della rampa sia conforme ai valori riportati nel paragrafo "Dati tecnici". Assicurarsi, inoltre, che l'interruttore generale di alimentazione sia chiuso.***

***PERICOLO: Durante le operazioni di taratura fare attenzione a non far funzionare il bruciatore con portata d'aria insufficiente (pericolo di formazione di monossido di carbonio); nel caso ciò avvenisse ridurre lentamente il gas fino a rientrare nei valori di combustione normali***

***ATTENZIONE: le viti sigillate non devono essere assolutamente allentate! Se ciò avvenisse, la garanzia sul componente decadrebbe immediatamente!***

**LIMITAZIONI D'USO**

**IL BRUCIATORE È UN APPARECCHIO PROGETTATO E COSTRUITO PER FUNZIONARE SOLO DOPO ESSERE STATO CORRETTAMENTE ACCOPPIATO AD UN GENERATORE DI CALORE (ES. CALDAIA, GENERATORE ARIA CALDA, FORNO, ECC.), OGNI ALTRO USO E' DA CONSIDERARSI IMPROPRIO E QUINDI PERICOLOSO.**

**L'UTENTE DEVE GARANTIRE IL CORRETTO MONTAGGIO DELL'APPARECCHIO AFFIDANDONE L'INSTALLAZIONE A PERSONALE QUALIFICATO, E FACENDO ESEGUIRE LA PRIMA ACCENSIONE DA UN CENTRO ASSISTENZA AUTORIZZATO DALL'AZIENDA COSTRUTTRICE DEL BRUCIATORE. E' FONDAMENTALE, A QUESTO PROPOSITO, IL COLLEGAMENTO ELETTRICO AGLI ORGANI DI REGOLAZIONE E SICUREZZA DEL GENERATORE (TERMOSTATI DI LAVORO, SICUREZZA, ECC.) CHE GARANTISCE UN FUNZIONAMENTO DEL BRUCIATORE CORRETTO E SICURO.**

**E' PERTANTO DA ESCLUDERSI OGNI FUNZIONAMENTO DELL'APPARECCHIO CHE PRESCINDA DALLE OPERAZIONI DI INSTALLAZIONE O CHE AVVENGA DOPO TOTALE O PARZIALE MANOMISSIONE DI QUESTE (ES. SCOLLEGAMENTO ANCHE PARZIALE DI CONDUTTORI ELETTRICI, APERTURA DEL PORTELLONE DEL GENERATORE, SMONTAGGIO DI PARTI DEL BRUCIATORE).**

**NON APRIRE O SMONTARE MAI ALCUN COMPONENTE DELLA MACCHINA ECCETTO CHE PER LA SUA MANUTENZIONE.**

**PER METTERE IN SICUREZZA LA MACCHINA AGIRE SULL'INTERRUTTORE SEZIONATORE GENERALE. IN CASO DI ANOMALIE CHE RICHIEDANO LO SPEGNIMENTO DEL BRUCIATORE, E' POSSIBILE AGIRE SULL'INTERRUTTORE LINEA AUSILIARIO PRESENTE NEL FRONTALE QUADRO.**

**IN CASO DI ARRESTO DI BLOCCO, SBLOCCARE L'APPARECCHIATURA PREMENDO L'APPOSITO PULSANTE DI RESET. NELL'EVENTUALITÀ DI UN NUOVO ARRESTO DI BLOCCO, INTERPELLARE L'ASSISTENZA TECNICA, SENZA EFFETTUARE ULTERIORI TENTATIVI.**

**ATTENZIONE: DURANTE IL NORMALE FUNZIONAMENTO LE PARTI DEL BRUCIATORE PIÙ VICINE AL GENERATORE (FLANGIA DI ACCOPPIAMENTO) SONO SOGGETTE A RISCALDAMENTO. EVITARE DI TOCCARLE PER NON RIPORTARE USTIONI.**

**Bruciatore modulante / Progressivo**

Fig. 15 - Pannello frontale quadro elettrico bruciatore

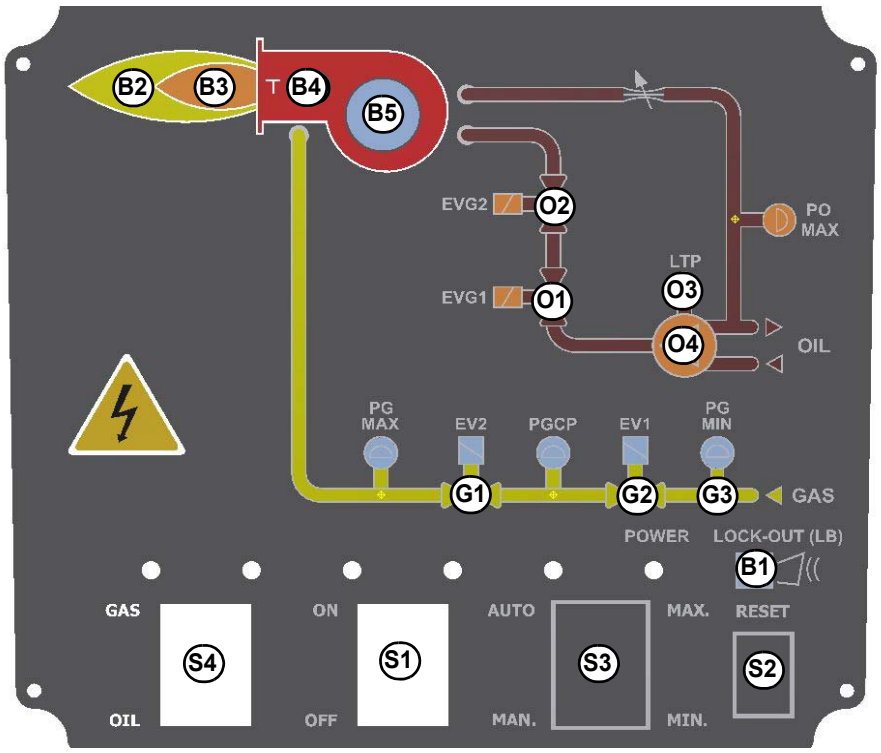


**Legenda**

B1 LED segnalazione blocco
B2 LED di segnalazione funzionamento in alta fiamma
B3 LED di segnalazione funzionamento in bassa fiamma
B4 LED funzionamento trasformatore di accensione
B5 LED di segnalazione intervento termico ventilatore
G1 LED di segnalazione funzionamento elettrovalvola EV2
G2 LED di segnalazione funzionamento elettrovalvola EV1
G3 LED segnalazione consenso pressostato gas
S1 Interruttore generale acceso/spento
S2 Pulsante di sblocco apparecchiatura di controllo fiamma
S3 Selettore di funzionamento MAN - AUTO (funzionamento manuale o automatico):
MIN - funzionamento alla potenzialità minima
0 - Stop
MAX - funzionamento alla potenzialità massima
S4 Selettore combustibile
O1 LED funzionamento elettrovalvola EVG1
O2 LED funzionamento elettrovalvola EVG2
O3 LED di segnalazione intervento termico pompa
O4 LED di funzionamento pompa combustibile

**Bruciatori bistadio**

Fig. 16 - Pannello frontale quadro elettrico bruciatore

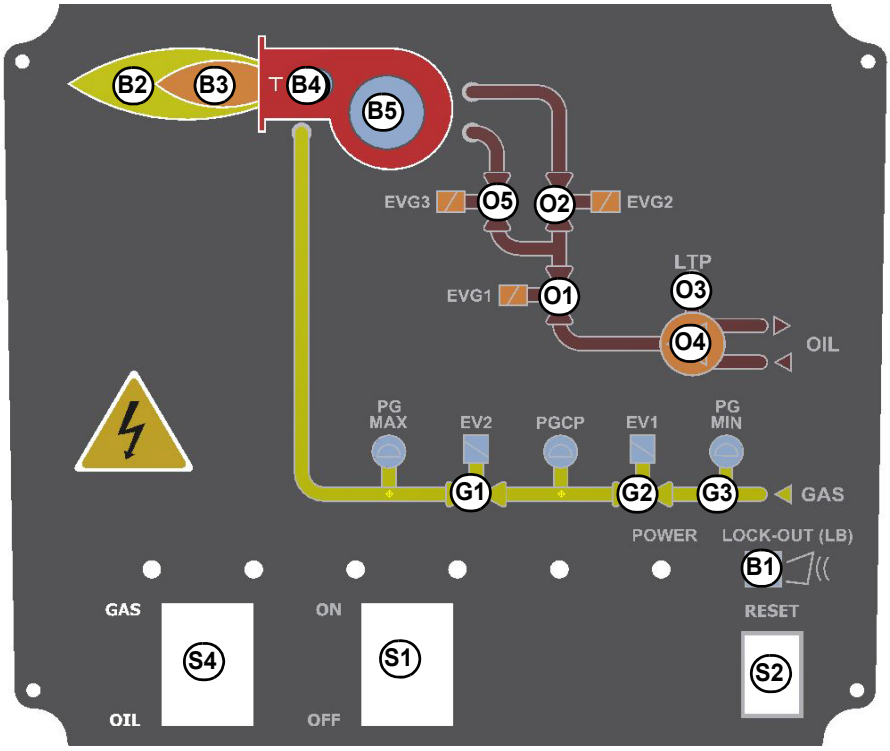


**Legenda**

B1 LED segnalazione blocco
B2 LED di segnalazione funzionamento in alta fiamma
B3 LED di segnalazione funzionamento in bassa fiamma
B4 LED funzionamento trasformatore di accensione
B5 LED di segnalazione intervento termico ventilatore
G1 LED di segnalazione funzionamento elettrovalvola EV2
G2 LED di segnalazione funzionamento elettrovalvola EV1
G3 LED segnalazione consenso pressostato gas
S1 Interruttore generale acceso/spento
S2 Pulsante di sblocco apparecchiatura di controllo fiamma
S4 Selettore combustibile
O1 LED funzionamento elettrovalvola EVG1
O2 LED funzionamento elettrovalvola EVG2
O3 LED di segnalazione intervento termico pompa
O4 LED di funzionamento pompa combustibile
O5 LED funzionamento elettrovalvola EVG3

**Scelta del combustibile:**

- Per comandare la fase di avviamento a gas o gasolio agire sul commutatore del quadro di comando del bruciatore e selezionare (1) = gas o (2) = gasolio .
  Se il selettore fronte quadro è impostato su scelta (1) il rubinetto del gas deve essere aperto, mentre quello sul gasolio deve essere chiuso. Viceversa se la scelta del selettore fronte quadro è impostata su (2).
  **ATTENZIONE:** nel caso si selezioni il combustibile olio, accertarsi che i rubinetti di intercettazione della linea di alimentazione e di ritorno siano aperti.

## *Funzionamento gas*

- Portare in posizione “ON” l’interruttore S1 sul quadro elettrico del bruciatore.
- Controllare che l’apparecchiatura di controllo fiamma non si trovi in posizione di blocco (spia B1 accesa) ed eventualmente sbloccarla agendo sul pulsante S2 (reset).
- Verificare che la serie di pressostati o termostati dia il consenso di funzionamento al bruciatore.
- Verificare che la pressione del gas sia sufficiente (segnalata dall’accensione della spia G3): se necessario, tarare i pressostati.

**Solo per i bruciatori equipaggiati con controllo di tenuta:** inizia il ciclo di verifica del controllo di tenuta delle valvole gas; il completamento della verifica è segnalato dall’accensione dell’apposita spia sul controllo di tenuta. Terminata la verifica delle valvole gas, inizia il ciclo di avviamento del bruciatore: nel caso di perdita di una valvola gas, il dispositivo di controllo tenuta va in blocco e la spia G4 si accende. Per sbloccare, premere il pulsante di sblocco sul dispositivo di controllo di tenuta.

- All’inizio del ciclo di avviamento, il servocomando porta la serranda aria in posizione di massima apertura e quindi si avvia il motore del ventilatore, dando inizio così alla fase di preventilazione. Durante la fase di preventilazione, la completa apertura della serranda aria è segnalata dall’accensione della spia B2 sul pannello frontale.
- Al termine della preventilazione, la serranda aria si porta in posizione di accensione, viene inserito il trasformatore di accensione (segnalato dalla spia B4 sul pannello frontale) e, dopo pochi secondi, vengono alimentate le due valvole gas EV1 e EV2 (spie G1 ed G2 sul pannello frontale).
- Pochi secondi dopo l’apertura delle valvole gas, il trasformatore di accensione viene escluso dal circuito e la spia B4 si spegne, successivamente:

**Bruciatori bistadio** - il bruciatore risulta acceso in bassa fiamma (spia B3 accesa sul pannello frontale); dopo 8 secondi inizia il funzionamento a due stadi e il bruciatore si porta automaticamente in alta fiamma (spia B2 accesa sul pannello frontale), oppure resta in bassa fiamma, a seconda delle richieste dell’impianto.

**Bruciatori progressivi o modulanti** - Pochi secondi dopo l’apertura delle valvole gas, il trasformatore di accensione viene disinserito. Il bruciatore è acceso in bassa fiamma, dopo alcuni secondi inizia il funzionamento a due stadi ed il bruciatore aumenta o diminuisce la potenzialità, direttamente comandato dal termostato esterno (nella versione progressiva) o dal modulatore (versione modulante).

Per ulteriori informazioni sul regolatore modulante, consultare il relativo manuale.

## *Funzionamento gasolio*

- Si avvia il motore del ventilatore ed ha inizio la fase di preventilazione. Poichè la preventilazione deve avvenire con la massima portata d'aria, l'apparecchiatura di controllo comanda l'apertura del servocomando e solo quando viene raggiunta la posizione di massima apertura, inizia il conteggio del tempo di preventilazione.
- Al termine del tempo di preventilazione, il servocomando si porta in posizione di accensione gasolio e, appena questa è raggiunta, viene inserito il trasformatore di accensione (segnalato dalla spia **B4** sul pannello grafico); successivamente si aprono le valvole del gas pilota (se presente) e del gasolio. Pochi secondi dopo l'apertura della valvole, il trasformatore di accensione viene escluso dal circuito e la spia **B4** si spegne.
- Il bruciatore risulta così acceso, contemporaneamente il servocomando si porta verso la posizione di alta fiamma, dopo alcuni secondi, inizia il funzionamento a 2 stadi e il bruciatore si porta automaticamente in alta o in bassa fiamma a seconda delle richiesta dell'impianto. Il funzionamento in alta/bassa fiamma è segnalato dall'accensione/spegnimento della spia **B2** sul pannello grafico.

/

# REGOLAZIONE DELLA PORTATA ARIA E COMBUSTIBILE

***PERICOLO! Durante le operazioni di taratura fare attenzione a non far funzionare il bruciatore con portata d'aria insufficiente (pericolo di formazione di monossido di carbonio); nel caso ciò avvenisse ridurre lentamente il combustibile fino a rientrare nei valori di combustione normali***

***ATTENZIONE! l'eccesso di aria di combustione va regolato secondo i parametri consigliati riportati nella seguente tabella:***

| Parametri di combustione consigliati | | |
|---|---|---|
| ***Combustibile*** | ***$CO_2$ Consigliato (%)*** | ***$O_2$ Consigliato (%)*** |
| Gas naturale | 9 ÷ 10 | 3 ÷ 4.8 |
| GPL | 11 ÷ 12 | 2.8 ÷ 4.3 |
| Gasolio | 11.5 ÷ 13 | 2.9 ÷ 4.9 |

## *Regolazione - descrizione generale*

- La regolazione delle portate di aria e di gas si esegue prima alla massima potenza ("alta fiamma") agendo rispettivamente sulla serranda dell'aria e sullo stabilizzatore presente sul gruppo valvole del gas.
- Verificare che i parametri di combustione rientrino nei limiti consigliati.
- Verificare la portata misurandola al contatore o, nel caso non fosse possibile, verificando la pressione in testa di combustione con un manometro differenziale, come descritto al paragrafo "Misura della pressione del gas in testa di combustione".
- Successivamente, regolare la combustione in tutti i punti intermedi tra il massimo e il minimo, definendo il profilo della lamina del settore varibile (solo bruciatori progressivi-modulanti). Il settore variabile stabilisce il rapporto aria/gas in tali punti, regolando l'apertura-chiusura della valvola a farfalla del gas.
- Infine, stabilire la potenza della bassa fiamma agendo sul microinterruttore di bassa fiamma del servocomando al fine di evitare che la potenza in bassa fiamma sia troppo elevata oppure che la temperatura dei fumi sia troppo bassa da causare condensazioni nel camino.

Per variare la taratura del bruciatore durante il collaudo presso l'impianto, attenersi alle procedure riportate di seguito.

## *Regolazione testa di combustione*

***Attenzione! se si varia la posizione della testa, ripetere le regolazioni di aria e combustibile descritte ai punti precedenti.***

Il bruciatore viene regolato in fabbrica con la testa in posizione "MAX.", corrispondente alla massima potenza. Per il funzionamento a potenza ridotta arretrare progressivamente la testa di combustione verso la posizione "MIN.", avvitando la vite **VRT.** L'indice **ID** indica lo spostamento della testa di combustione.

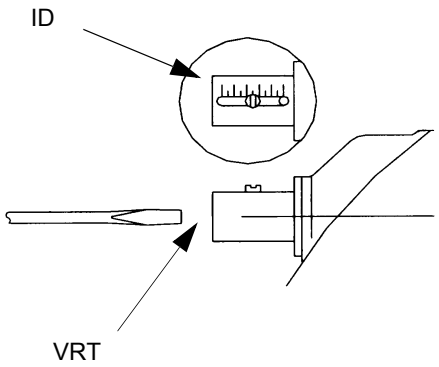


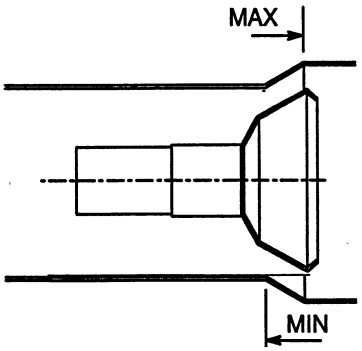


***ATTENZIONE: eseguire queste operazioni una volta spento il bruciatore e lasciato raffreddare.***

## *(HR75A M-..) Regolazione del flusso di gas tramite i fori centro testa*

Per regolare, solo se necessario, il flusso di gas, chiudere parzialmente i fori del disco forato, seguendo la procedura riportata sotto:

1 allentare le tre viti **V** che fissano il disco forato **D**;

2 agendo con un cacciavite sulle tacche di regolazione del disco forato, farlo scorrere in senso orario/antiorario in modo da aprire/chiudere i fori;

3 ultimata la regolazione, fissare le viti **V**.

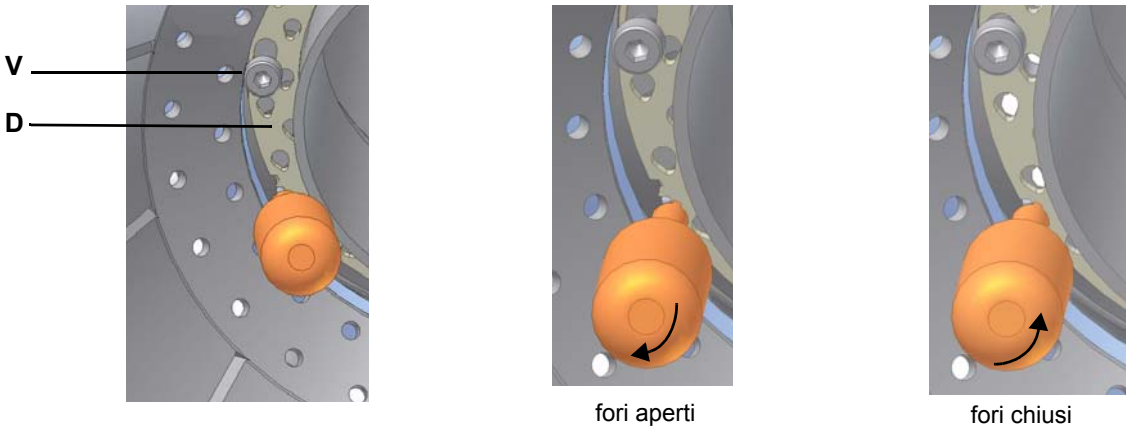


Il piattello deve essere regolato durante la messa in servizio dell'impianto.

La taratura di fabbrica dipende dalla tipologia di combustibile per il quale il bruciatore è stato progettato:

- Per bruciatori a metano i fori sono completamente aperti.

## *(HR75A L-..) Regolazione del flusso di gas tramite i fori centro testa*

Per regolare, solo se necessario, il flusso di gas, chiudere parzialmente i fori del disco forato, seguendo la procedura riportata sotto:

1 allentare le tre viti **V** che fissano il disco forato **D**;

2 agendo con un cacciavite sulle tacche di regolazione del disco forato, farlo scorrere in senso orario/antiorario in modo da aprire/chiudere i fori;

3 ultimata la regolazione, fissare le viti **V**.

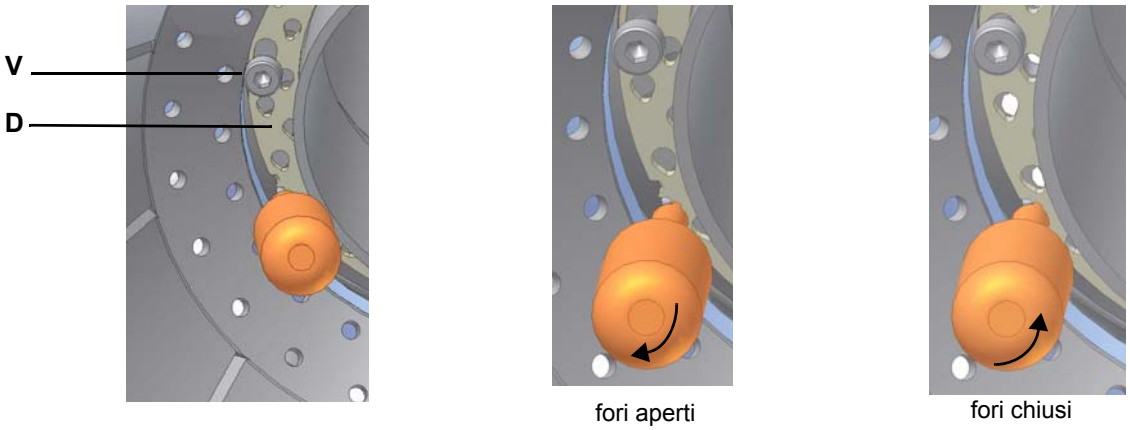


Il piattello deve essere regolato durante la messa in servizio dell'impianto.

La taratura di fabbrica dipende dalla tipologia di combustibile per il quale il bruciatore è stato progettato:

- Per bruciatori  GPL, i fori sono aperti di circa 1.7mm.

# REGOLAZIONE PER FUNZIONAMENTO A GAS

## *Procedura di regolazione*

1 Accendere il bruciatore portando a ON l'interruttore principale **S1** del bruciatore (Fig. 19): in caso di blocco (segnalato dal LED **B1** del quadro di controllo) premere il pulsante RESET (**S2**) presente sul quadro del bruciatore (vedi Fig. 19). Consultare il capitolo "Funzionamento";

2 controllare il senso di rotazione del motore ventilatore.

3 avviare il bruciatore, tramite la serie di termostati e attendere che finisca la fase di preventilazione e che il bruciatore si accenda;

4 il bruciatore accende in bassa fiamma: portare il bruciatore in alta fiamma tramite il termostato "alta/bassa fiamma" **TAB**;

5 regolare la combustione del bruciatore in alta fiamma come descritto ai punti successivi.

6 procedere con le regolazioni di aria e gas: monitorando costantemente l'analisi dei fumi, al fine di evitare combustioni in difetto d'aria, dosare l'aria in base alla variazione della portata del gas effettuata secondo la procedura riportata di seguito.

7 Regolare la **portata del gas in alta fiamma** ai valori richiesti dalla caldaia/utilizzo, agendo sullo stabilizzatore di pressione del gruppo valvole:

- **gruppo Dungs Multibloc MB-DLE:** La regolazione della portata della valvola gas si effettua tramite il regolatore **RP**, dopo aver allentato di alcuni giri la vite di bloccaggio **VB**.

Svitando il regolatore **RP** la valvola si apre, avvitandolo si chiude. Lo stabilizzatore di pressione si regola agendo sulla vite **VS** posta sotto il coperchietto **C**: avvitando la pressione aumenta, svitando diminuisce.

N.B.: La vite VSB deve essere tolta solamente per la sostituzione della bobina.

**- valvole Siemens VGD:** per aumentare o diminuire la pressione e di conseguenza la portata di gas, agire con un cacciavite sulla vite di regolazione **VR** dopo avere tolto il tappo **T**; avvitando la portata aumenta, svitando diminuisce (vedi figura).

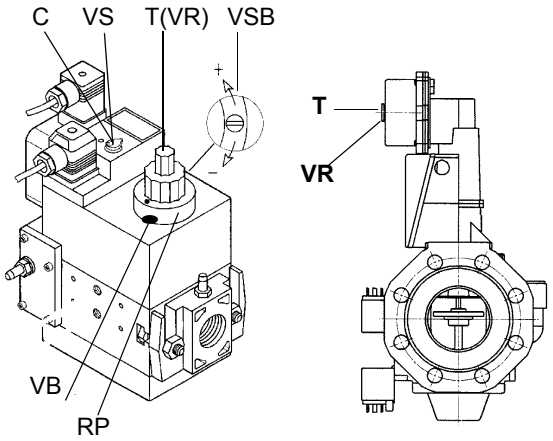


**Dungs Multibloc MB-DLE** **Siemens VGD..**

⚠ Il gruppo regolazione-pressione viene pre-tarato in fabbrica. I valori di taratura devono essere poi adattati sul posto alle esigenze dell'impianto. Prestare attenzione alle istruzioni!

8 Per regolare la **portata d'aria in alta fiamma**, allentare il dado **RA** e ruotare la vite **VRA**, fino ad ottenere la portata d'aria desiderata: spostando il tirante **TR** verso l'albero della serranda, la serranda si apre e la portata d'aria aumenta, spostandolo lontano dall'albero, la serranda si chiude e la portata diminuisce.

**N.B.** Ad operazioni ultimate, assicurarsi di aver fissato il dado di bloccaggio **RA**.

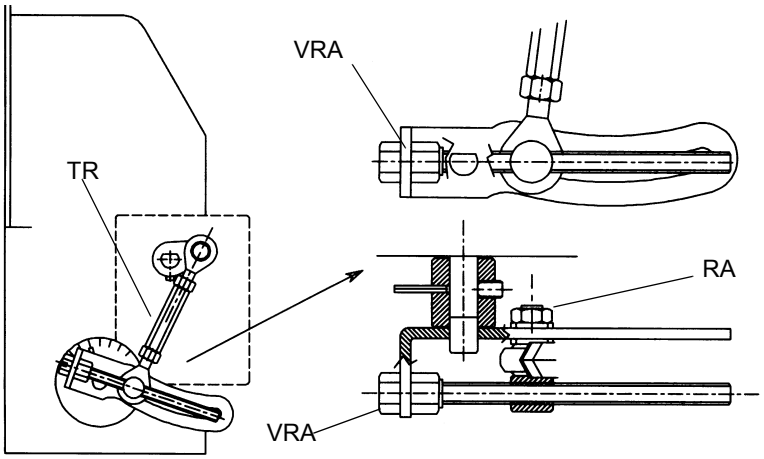


A questo punto, la regolazione si differenzia in base al modello di bruciatore (bistadio, progressivo, modulante).

### *Bruciatori bistadio*

9 portare il bruciatore in **bassa fiamma** tramite il termostato **TAB**;

10 Per variare la portata del gas allentare i dadi **DB** (Fig. 21) e regolare l'angolo di apertura della valvola a farfalla ruotando il tirante **TG** (la rotazione oraria incrementa la portata del gas, quella antioraria la diminuisce). La fessura sul perno della valvola a farfalla indica l'angolo di apertura rispetto all'asse orizzontale (Fig. 21).

**N.B.** Ad operazioni ultimate, assicurarsi di aver fissato i dadi di bloccaggio **RA** e **DB**.

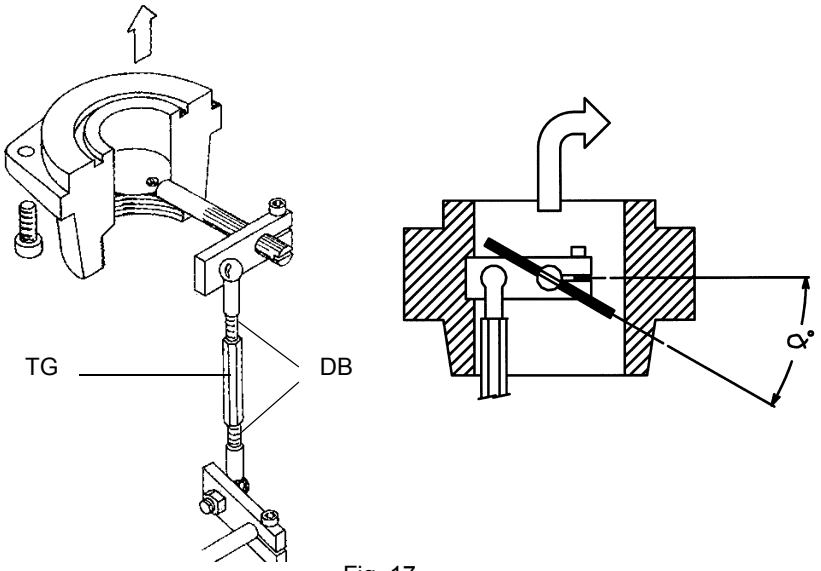


Fig. 17

11 Procedere, ora, alla regolazione dei pressostati.

12 Se fosse necessario variare la potenza del bruciatore in bassa fiamma, muovere la camma di bassa fiamma del servocomando. La posizione della bassa fiamma coincide con la posizione di accensione. Nei bruciatori dotati con valvole MBC, la camma di bassa fiamma non coincide con quella di accensione e per questa ragione la camma di bassa fiamma deve essere tarata ad almeno 30° in più della posizione di accensione (solo per bruciatori con valvole MBC..

13 Spegnere e riaccendere il bruciatore. Se le regolazioni non sono corrette, ripetere i punti precedenti.

Berger STA6 B 3.41 (modelli bistadio)

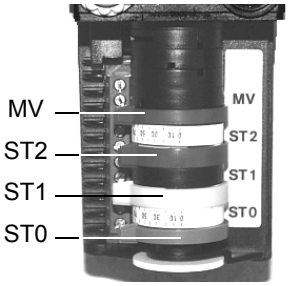


Siemens SQN72.2A4Axx (modelli bistadio)

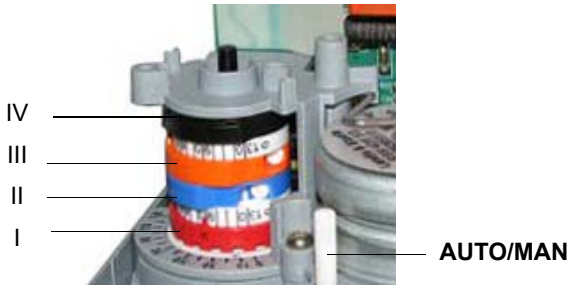


| Per valvole DUNGS MB-DLE / Siemens VGD | Berger STA | Siemens SQN72 |
|---|---|---|
| Posizione alta fiamma (da posizionare a 90°) | ST2 | I (rosso) |
| Posizione bassa fiamma e accensione | ST1 | III (arancione) |
| Posizione di sosta (da posizionare a 0°) | ST0 | II (blu) |
| Non usata | MV | IV (nero) |

**Nota:** per spostare le camme dei servocomandi servirsi di:

- Berger STA: chiave in dotazione per muovere le camme
- Siemens SQN72: chiave in dotazione per le camme I e IV, viti di regolazione sulle restani camme.
- Sui servocomandi BERGER STA, non è previsto il comando manuale della serranda aria. Nei servocomandi Siemens è prevista la modalità AUTO/MAN (vedi foto)..

### *Bruciatori progressivi*

Dopo avere eseguito le operazioni fino al punto 8, descritte al paragrafo "Procedura di regolazione" a pagina 32, procedere nel modo seguente:

9 portare la camma di bassa fiamma in corrispondenza di quella di alta fiamma;

10 portare il termostato **TAB** al minimo in modo che il servocomando agisca in chiusura;

Su questi servocomandi, non è previsto il comando manuale della serranda aria. La regolazione delle camme viene effettuata spostando manualmente le camme.

**SQM40.265 CSW Descrizione camme**

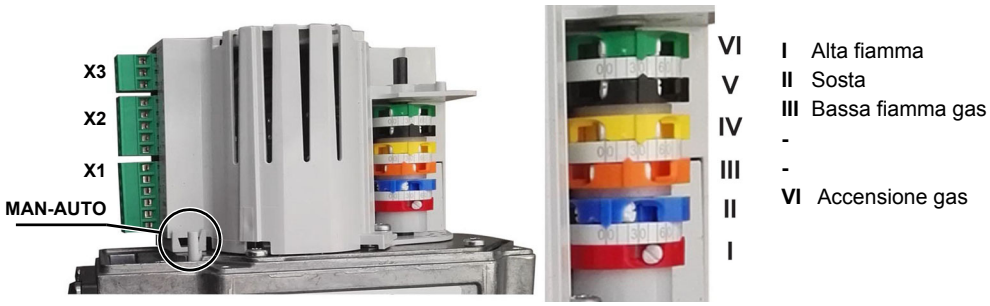


11 spostare la **camma di bassa fiamma** verso il minimo in modo che il servocomando inizi a chiudere fino a che i due cuscinetti siano in corrispondenza della vite di regolazione relativa al punto più basso: avvitare la vite **V** per aumentare la portata, svitare per diminuirla.

12 Spostare nuovamente la camma di bassa fiamma verso il minimo fino alla successiva vite e ripetere quanto descritto al punto precedente, continuare in questo modo fino a raggiungere il punto di bassa fiamma desiderato.

13 Procedere, ora, alla regolazione dei pressostati.

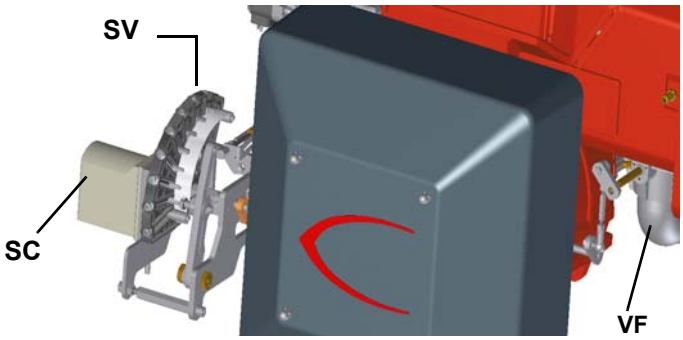


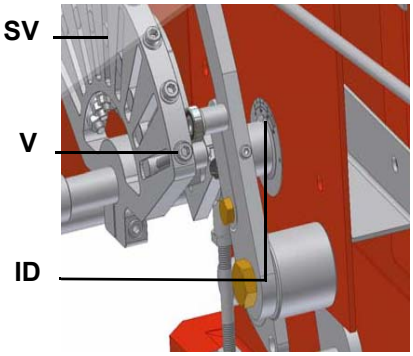

Valvola a farfalla chiusa

Valvola a farfalla aperta

14 Se fosse necessario variare la potenza del bruciatore in bassa fiamma, muovere la camma di bassa fiamma del servocomando. La posizione della bassa fiamma coincide con la posizione di accensione. Nei bruciatori dotati con alvole MBC, la camma di bassa fiamma non coincide con quella di accensione e per questa ragione la camma di bassa fiamma deve essere tarata ad almeno 30° in più della posizione di accensione (solo per bruciatori con valvole MBC.

15 Spegnere e riaccendere il bruciatore. Se le regolazioni non sono corrette, ripetere i punti precedenti.

### *Bruciatori modulanti*

Per regolare i bruciatori modulanti, servirsi del selettore **S3** presente sul pannello di controllo del bruciatore (vedi figura), invece di utilizzare il termostato **TAB** come descritto nella regolazione dei bruciatori progressivi. Procedere alla regolazione come descritto nei paragrafi precedenti, facendo attenzione all'impiego del selettore **S3**.

La posizione del selettore determina gli stadi di funzionamento: per portare il bruciatore in alta fiamma, porre il selettore S3 su MAX, per portarlo in bassa fiamma porre **S3** su MIN.

Per fare ruotare il settore variabile si deve porre il selettore S3 a MAX oppure MIN e poi portarlo a MAN.

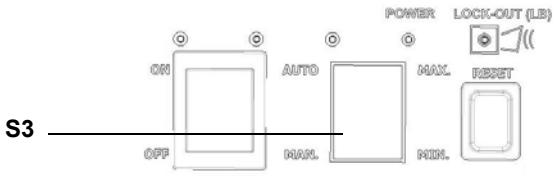


S3 = MAN servocomando fermo nella posizione in cui si trova
S3 = MAX funzionamento alta fiamma
S3 = MIN funzionamento bassa fiamma
S3 = AUTO funzionamento automatico

## *Multibloc MB-DLE*

Il **Multibloc** è un gruppo compatto composto da due valvole, pressostato gas, stabilizzatore di pressione e filtro gas.

La regolazione della portata della valvola gas si effettua tramite il regolatore **RP**, dopo aver allentato di alcuni giri la vite di bloccaggio **VB**.

Svitando il regolatore **RP** la valvola si apre, avvitandolo si chiude.

Per la regolazione dello scatto rapido togliere la calottina **T**, capovolgerla ed inserirla sul perno **VR** con l'apposita scanalatura posta sulla parte superiore. Avvitando la portata di accensione diminuisce, svitando la portata di accensione aumenta.

Non regolare la vite **VR** con un cacciavite.

Lo stabilizzatore di pressione si regola agendo sulla vite **VS** posta sotto il coperchietto **C**: avvitando la pressione aumenta, svitando diminuisce.

**N.B.:** La vite **VSB** deve essere tolta solamente per la sostituzione della bobina.

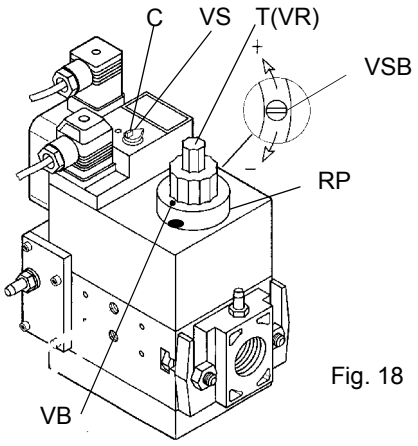

Fig. 18

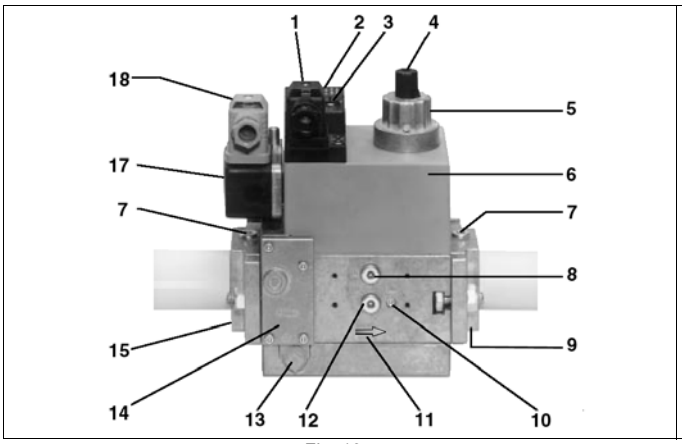

Fig. 19

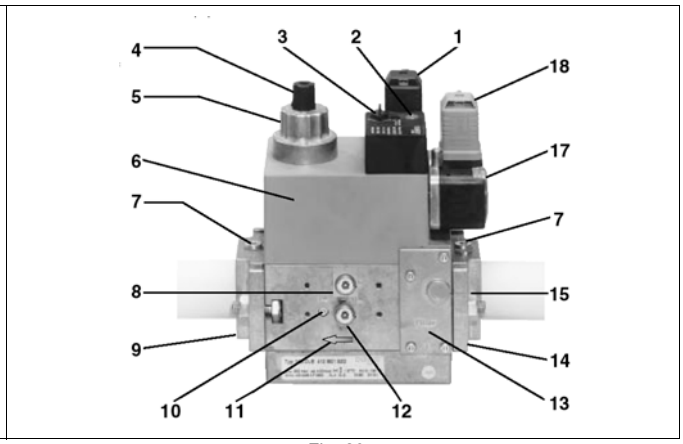

Fig. 20

**Legenda**

1 Allacciamento elettrico valvole
2 Indicatore di esercizio (optional)
3 Tappo di chiusura stabilizzatore di pressione
4 Coperchietto di regolazione start
5 Freno idraulico e regolatore portata
6 Bobina
7 Attacco misuratore G 1/8
8 Attacco misuratore G 1/8 dopo la valvola 1, su entrambi i lati
9 Flangia in uscita
10 Attacco misuratore M4 dopo valvola 2
11 Direzione del flusso gas
12 Attacco misuratore G 1/8 prima della valvola 1, su entrambi i lati
13 Regolatore di pressione ugello di sfiato
14 Filtro (sotto al coperchio)
15 Flangia in entrata
17 Pressostato
18 Allacciamento elettrico pressostato

## *Valvole gas Siemens VGD - Versione con SKP2. (stabilizzatore di pressione incorporato).*

Per aumentare o diminuire la pressione e di conseguenza la portata di gas, agire con un cacciavite sulla vite di regolazione VR dopo avere tolto il tappo T. Avvitando la portata aumenta, svitando diminuisce.

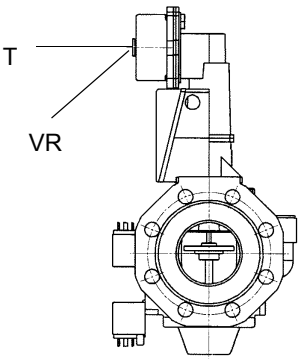

## Taratura dei pressostati di aria e di gas

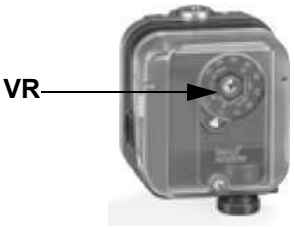


Il **pressostato aria** ha la funzione di mettere in sicurezza (bloccare) l'apparecchiatura di controllo fiamma se la pressione dell'aria non è quella prevista. In caso di blocco, sbloccare il bruciatore servendosi del pulsante di sblocco dell'apparecchiatura, presente sul pannello di controllo del bruciatore.

I **pressostati gas** controllano la pressione per impedire il funzionamento del bruciatore nei casi in cui il valore di pressione non sia compreso nel campo di pressione ammissibile.

## Taratura pressostato gas di minima

Per la taratura del pressostato gas procedere come segue:

- Assicurarsi che il filtro sia pulito.
- Togliere il coperchio di plastica trasparente.
- Con il bruciatore in funzione alla massima potenza, misurare la pressione del gas sulla presa di pressione del pressostato.
- Chiudere lentamente la valvola manuale di intercettazione a monte pressostato (vedi diagramma installazione rampe gas), fino a riscontrare una riduzione della pressione del 50% rispetto al valore letto in precedenza. Controllare che non aumenti il valore di CO nei fumi: se il valore di CO è superiore ai limiti di legge, aprire lentamente la valvola di intercettazione fino a rientrare nei suddetti limiti.
- Verificare che il bruciatore funzioni regolarmente.
- Ruotare la ghiera di regolazione del pressostato in senso orario (per aumentare la pressione), fino allo spegnimento del bruciatore.
- Aprire completamente la valvola manuale di intercettazione
- Rimontare il coperchio trasparente.

## Taratura pressostato gas di massima (dove presente)

Per la taratura procedere come segue, a seconda della posizione di montaggio del pressostato di massima:

1 togliere il coperchio di plastica trasparente del pressostato.

2 se il pressostato di massima è montato a monte delle valvole del gas: misurare la pressione del gas in rete con fiamma spenta; impostare, sulla ghiera di regolazione **VR**, il valore letto aumentato del 30%.

3 Se, invece, il pressostato di massima è montato dopo il gruppo "regolatore-valvole gas" e prima della valvola a farfalla: accendere il bruciatore, regolarlo secondo la procedura riportata ai precedenti paragrafi. Misurare, quindi, la pressione del gas alla portata di esercizio, dopo il gruppo "regolatore-valvole gas" e prima della valvola a farfalla; impostare, sulla ghiera di regolazione **VR**, il valore letto, aumentato del 30%.

4 rimontare il coperchio di plastica trasparente.

## Taratura pressostato aria

Procedere con la taratura del pressostato aria come segue:

- Togliere il coperchio di plastica trasparente.
- Dopo aver completato le tarature di aria e combustibile, accendere il bruciatore.
- Con il bruciatore in bassa fiamma, ruotare lentamente la ghiera di regolazione **VR** in senso orario (per aumentare la pressione di taratura) fino ad ottenere il blocco del bruciatore, leggere il valore di pressione sulla scala e reimpostarlo ad un valore inferiore del 15% circa.
- Ripetere il ciclo di accensione del bruciatore e controllare che funzioni correttamente.
- Rimontare il coperchio trasparente sul pressostato.

## Pressostato gas controllo perdite PGCP (con apparecchiatura di controllo Siemens LDU/LME7x Siemens LMV)

- Togliere il coperchio di plastica trasparente sul pressostato.
- Regolare il pressostato PGCP allo stesso valore impostato per il pressostato gas di minima pressione.
- Rimontare il coperchio di plastica trasparente.

## Controllo di tenuta VPS504 (opzione)

Il controllo di tenuta VPS504 ha lo scopo di verificare la tenuta delle valvole di intercettazione gas. Tale verifica viene effettuata non appena il termostato di caldaia dà il consenso al funzionamento del bruciatore creando nel circuito di prova, tramite la pompa a membrana al suo interno, una pressione che supera di 20 mbar la pressione di alimentazione.
Per effettuare la verifica di funzionamento, inserire un manometro in corrispondenza della presa di pressione **PA**. Se il ciclo di prova ha esito positivo, dopo alcuni secondi si accende la lampada di consenso **LC** (gialla). In caso contrario si accende il pulsante luminoso **LB** di blocco (rossa). Per ripartire è necessario sbloccare l'apparecchiatura premendo il pulsante **LB**.

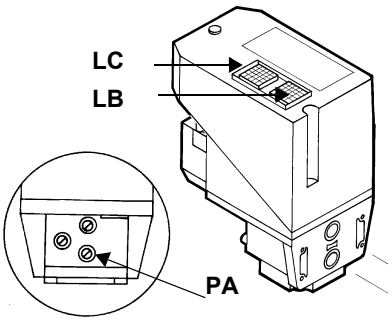

# PROCEDURA DI REGOLAZIONE NEL FUNZIONAMENTO A GASOLIO

La portata del gasolio viene regolata scegliendo un ugello (del tipo a riflusso) di dimensione adatta alla potenza della caldaia/utilizzo e tarando le pressioni di mandata e di ritorno secondo i valori riportati in tabella e nel diagramma di Fig. 25 (per la lettura delle pressione consultare i paragrafi successivi).

| UGELLO | PRESSIONE ALIMENTAZIONE UGELLO bar | PRESSIONE RITORNO ALTA FIAMMA bar | PRESSIONE RITORNO BASSA FIAMMA bar |
|---|---|---|---|
| MONARCH BPS | 23 | Vedere tabella | Vedere tabella |
| BERGONZO A3 | 23 | 11 ÷ 13 | 6 (consigliato) |

| | PRESSIONE DI RITORNO bar | | | | | | | | | | | | | | |
|---|---|---|---|---|---|---|---|---|---|---|---|---|---|---|---|
| Taglia ugello (GPH) | 0 | 1,4 | 2,8 | 4,1 | 5,5 | 6,9 | 8,3 | 9,6 | 11 | 12,4 | 13,8 | 15,2 | Portata in kg/h con ritorno chiuso | Pressione (bar) con ritorno chiuso (da usare per la scelta dell'ugello) |
| 0,75 | 1,3 | 1,6 | 2,1 | 2,5 | | | | | | | | | 3,2 | 5,5 |
| 1,0 | 2,1 | 2,1 | 2,4 | 3,0 | 3,7 | 4,6 | 5,2 | | | | | | 5,4 | 8,6 |
| 1,5 | 2,9 | 3,0 | 3,3 | 4,1 | 4,9 | 6,0 | 7,0 | | | | | | 7,9 | 9,3 |
| 2,0 | 4,6 | 5,1 | 5,4 | 6,4 | 7,5 | 8,7 | 9,9 | | | | | | 10,5 | 9,3 |
| 2,5 | 3,5 | 4,1 | 4,9 | 5,9 | 7,5 | 9,1 | 10,8 | 12,4 | | | | | 13,5 | 10,7 |
| 3,0 | 5,6 | 5,9 | 6,2 | 7,2 | 8,7 | 10,0 | 11,9 | 13,8 | | | | | 15,3 | 11,0 |
| 3,5 | 7,0 | 7,2 | 7,8 | 8,7 | 9,9 | 11,3 | 12,4 | 13,7 | 18,4 | | | | 19,7 | 12,1 |
| 4,0 | 7,8 | 7,9 | 8,3 | 8,6 | 10,3 | 11,6 | 13,0 | 14,1 | 17,3 | 20,2 | | | 21,0 | 12,8 |
| 4,5 | 9,2 | 9,4 | 10,0 | 11,0 | 11,9 | 12,9 | 14,3 | 15,3 | 17,2 | 24,5 | | | 24,8 | 14,1 |
| 5,0 | 10,8 | 11,0 | 11,3 | 11,6 | 13,0 | 14,3 | 15,6 | 17,0 | 18,6 | 24,3 | | | 26,2 | 13,4 |
| 5,5 | 9,7 | 10,0 | 10,2 | 11,1 | 12,1 | 13,4 | 14,8 | 16,4 | 18,1 | | | | 29,7 | 12,4 |
| 6,0 | 9,2 | 9,5 | 9,9 | 10,0 | 10,8 | 12,4 | 14,1 | 15,7 | 17,5 | 18,9 | 29,3 | | 33,1 | 14,8 |
| 6,5 | 10,5 | 10,8 | 11,1 | 11,4 | 12,1 | 13,8 | 15,3 | 16,5 | 18,4 | 20,0 | 22,4 | 36,2 | 36,7 | 15,5 |
| 7,0 | 8,7 | 9,4 | 10,0 | 11,4 | 13,2 | 14,9 | 17,2 | 19,6 | 23,1 | 25,1 | 33,2 | | 33,7 | 15,2 |
| 7,5 | 11,3 | 11,8 | 10,3 | 13,0 | 14,3 | 15,3 | 17,2 | 19,2 | 21,8 | 24,2 | 30,4 | | 39,3 | 14,1 |
| 8,0 | 9,9 | 9,9 | 10,2 | 11,3 | 12,6 | 14,3 | 16,1 | 18,4 | 21,1 | 24,3 | | | 39,7 | 13,8 |
| 9,0 | 10,8 | 11,0 | 11,1 | 12,6 | 14,5 | 16,1 | 18,8 | 21,8 | 25,1 | 28,9 | | | 45,9 | 13,8 |
| 9,5 | 11,4 | 11,6 | 12,2 | 13,7 | 15,3 | 17,3 | 19,7 | 23,2 | 26,5 | 30,0 | 33,5 | | 49,1 | 14,5 |
| 10,5 | 11,6 | 11,6 | 12,2 | 13,7 | 15,4 | 17,6 | 20,7 | 24,0 | 27,3 | 31,2 | 35,5 | | 50,9 | 15,2 |
| 12,0 | 13,7 | 14,0 | 14,3 | 15,6 | 18,1 | 21,9 | 25,8 | 30,2 | 34,7 | 39,7 | 44,5 | | 61,7 | 14,5 |
| 13,8 | 13,4 | 13,4 | 13,7 | 15,6 | 18,1 | 23,2 | 28,3 | 34,7 | 41,0 | 47,7 | 54,7 | | 71,2 | 15,2 |
| 15,3 | 16,5 | 16,9 | 17,2 | 18,4 | 20,7 | 23,8 | 28,3 | 33,1 | 36,9 | 44,5 | 51,8 | | 76,0 | 15,2 |
| 17,5 | 21,6 | 21,9 | 21,9 | 23,2 | 25,8 | 29,6 | 34,7 | 40,7 | 46,4 | 54,0 | 62,3 | 71,2 | 89,7 | 15,5 |
| 19,5 | 19,7 | 20,0 | 20,3 | 21,3 | 23,8 | 28,0 | 32,7 | 39,7 | 47,1 | 55,3 | 66,4 | 75,0 | 97,3 | 16,2 |
| 21,5 | 24,8 | 24,8 | 25,1 | 26,1 | 28,3 | 33,4 | 37,8 | 45,1 | 53,1 | 61,7 | 73,8 | 83,9 | 106,5 | 16,6 |
| 24,0 | 26,7 | 27,0 | 27,7 | 29,3 | 31,8 | 36,6 | 45,8 | 55,0 | 65,5 | 77,3 | 90,9 | 106,2 | 111,6 | 15,9 |
| 28,0 | 28,6 | 28,9 | 30,5 | 35,3 | 43,6 | 42,1 | 67,1 | 85,5 | 107,1 | 127,8 | 151,7 | | 154,8 | 14,8 |
| 30,0 | 25,8 | 25,8 | 28,6 | 35,9 | 43,2 | 56,3 | 73,8 | 90,6 | 102,4 | 120,8 | 144,0 | 160,9 | 164,1 | 15,5 |
| 35,0 | 34,3 | 35,0 | 40,7 | 49,9 | 63,6 | 82,7 | 103,6 | 122,1 | 145,9 | 120,8 | | | 186,0 | 13,8 |
| 40,0 | 52,8 | 53,1 | 60,4 | 70,6 | 86,8 | 106,5 | 128,8 | 149,7 | 179,6 | 172,6 | | | 217,2 | 13,1 |
| 45,0 | 73,4 | 73,4 | 83,0 | 93,5 | 112,2 | 134,5 | 157,7 | 185,0 | 225,7 | 209,8 | | | 242,3 | 12,4 |
| 50,0 | 92,5 | 94,4 | 104,6 | 118,9 | 139,9 | 167,2 | 196,8 | 231,8 | 263,3 | | | | 266,8 | 11,4 |

Tab. 1- Ugello Monarch

N.B. Peso specifico del gasolio 0.840 kg/dm$^3$

**Esempio:** se si ha in dotazione un ugello mod. MONARCH del tipo a 10,5 GPH, quando la pressione di ritorno massima è di circa 13,80 bar, si otterrà una portata di 35,5 kg/h (vedi tabella). Se, con lo stesso tipo di ugello, si ha una pressione di ritorno di 5,5 bar, il valore della portata sarà di 15,4 kg/h. La portata in alta fiamma è la portata relativa all'ugello scelto con ritorno chiuso.

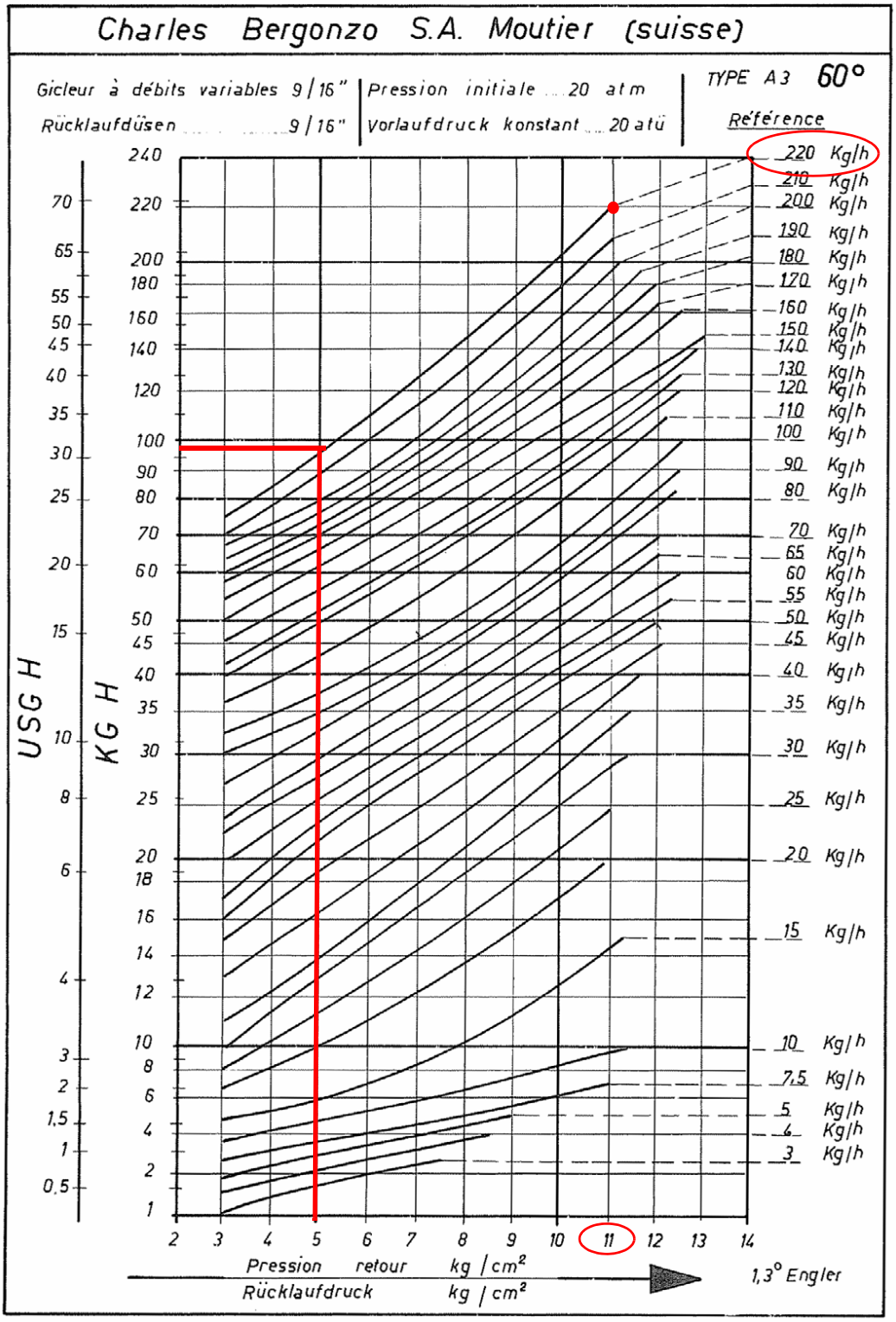


Fig. 21

**Esempio:** se si ha in dotazione un ugello Bergonzo, con portata di 220 kg/h, si regola la pressione massima sul ritorno a 11 bar, alimentando a 20 bar in mandata: si ottiene una portata di 220 kg/h. Se, invece la pressione di ritorno che si vuole è di 5 bar, si deve agire sulla vite di regolazione del regolatore di pressione (vedi Fig. 25).

La portata che si otterrà sarà circa 95 kg/h (vedi esempio riportato sul diagramma).

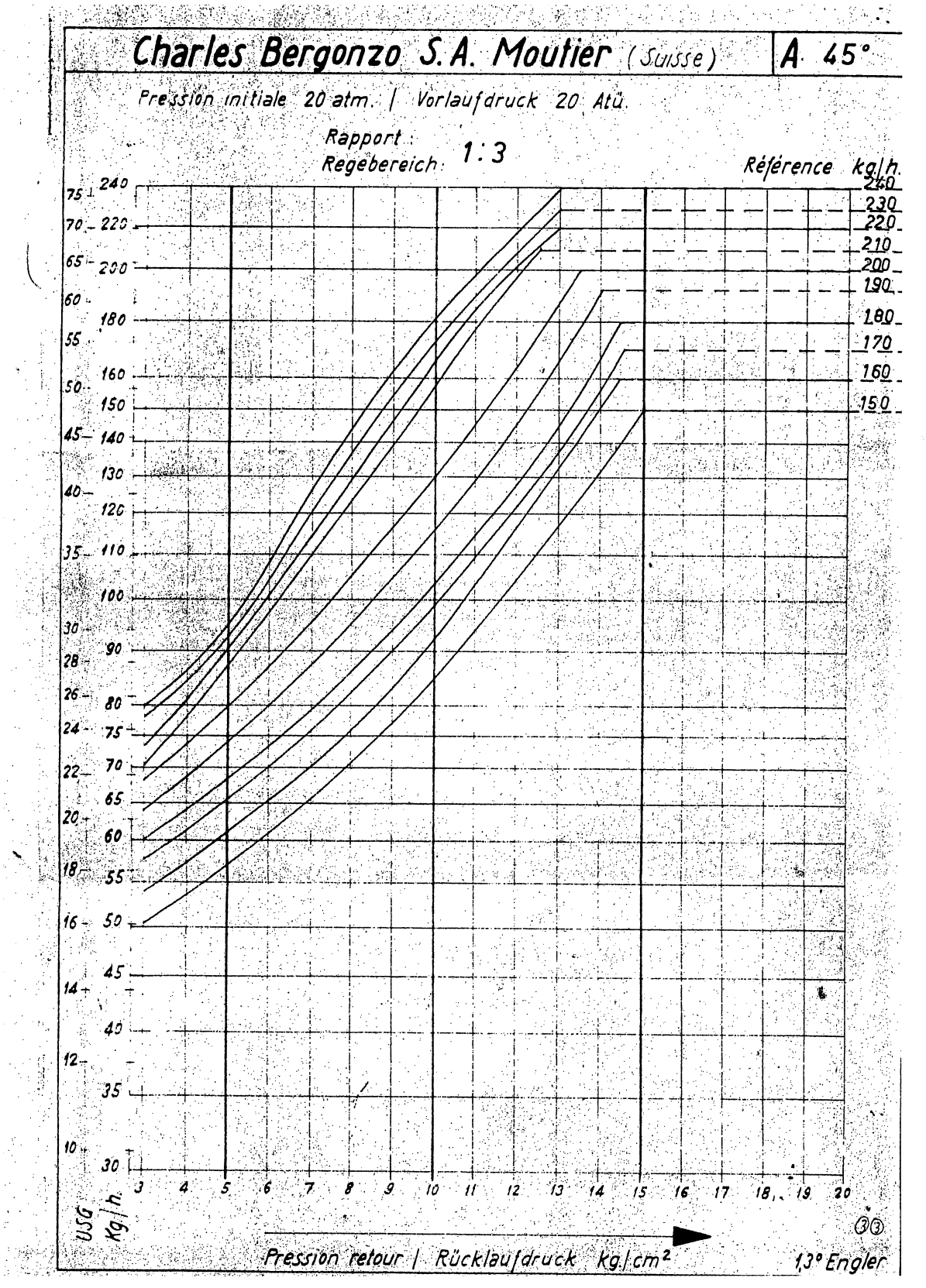
Charles Bergonzo S.A. Moutier (Suisse)
A 45°
Pression initiale 20 atm. | Vorlaufdruck 20 Atü.
Rapport :
Regebereich 1:3
Référence kg/h.
240
230
220
210
200
190
180
170
160
150
USG
Kg/h.
Pression retour | Rücklaufdruck kg/cm²
1,3° Engler

Fig. 22

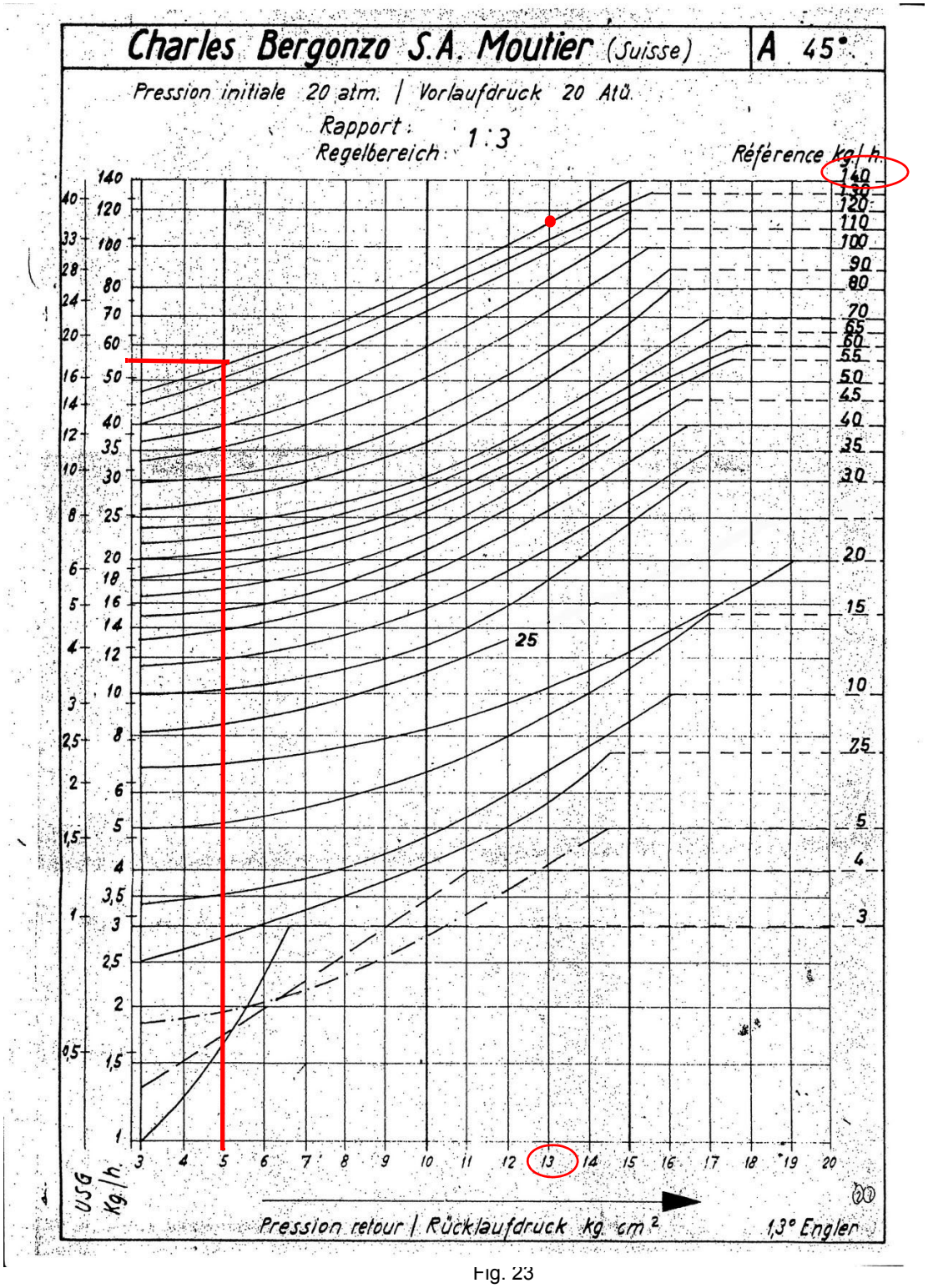


Fig. 23

**Esempio:** se si ha in dotazione un ugello Bergonzo 45°, con portata di 140 kg/h, si regola la pressione massima sul ritorno a 13 bar, alimentando a 20 bar in mandata: si ottiene una portata di 110 kg/h. Se, invece la pressione di ritorno che si vuole è di 5 bar, si deve agire sulla vite di regolazione del regolatore di pressione.

La portata che si otterrà sarà circa 55 kg/h (vedi esempio riportato sul diagramma).

## *FLUIDICS KW3...60°*

**PRESSIONE ALIMENTAZIONE UGELLO = 20 bar. VISCOSITA' ALL'UGELLO = 5 cSt**

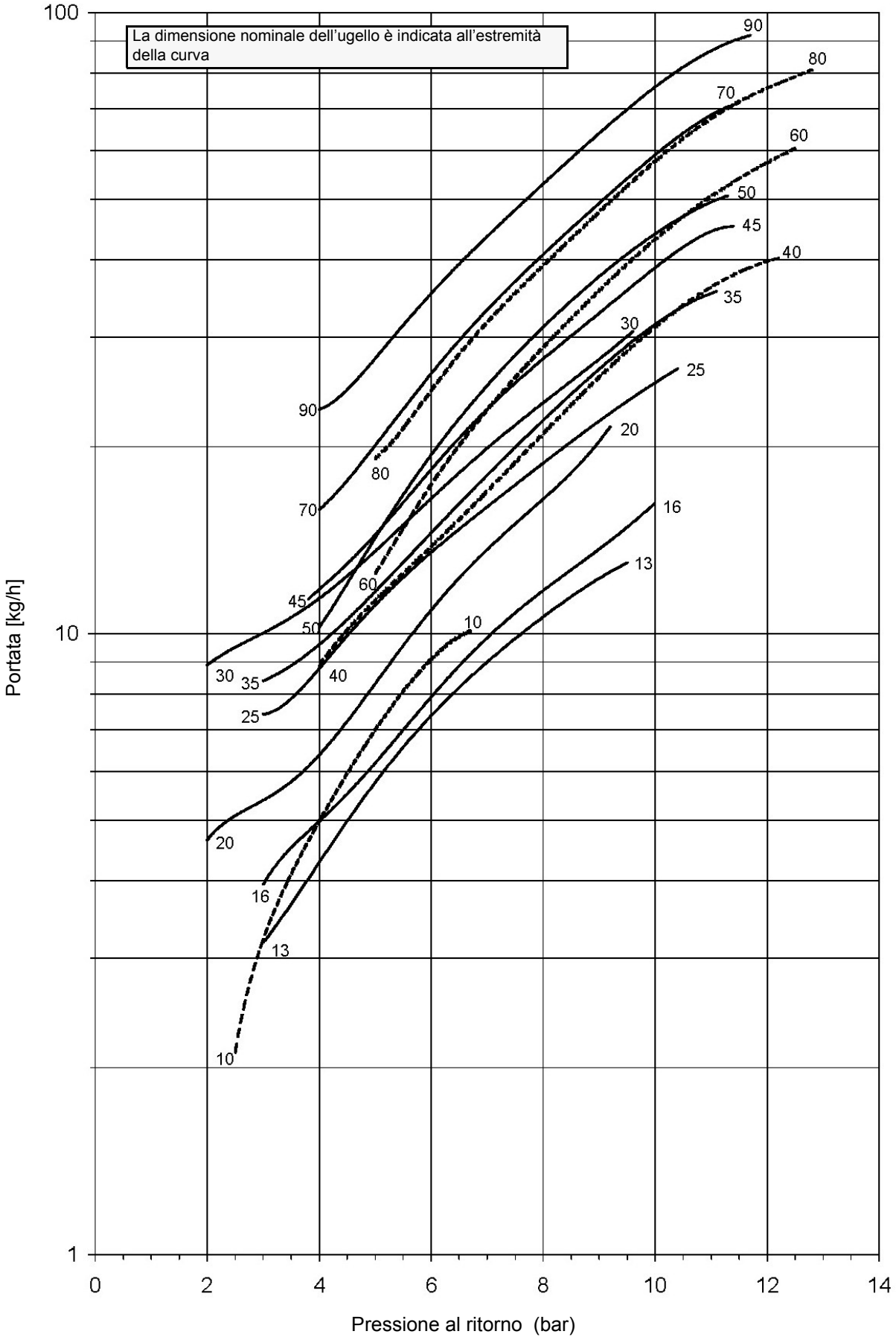

## *FLUIDICS KW3...60°*

**PRESSIONE ALIMENTAZIONE UGELLO = 20 bar. VISCOSITA' ALL'UGELLO = 5 cSt**

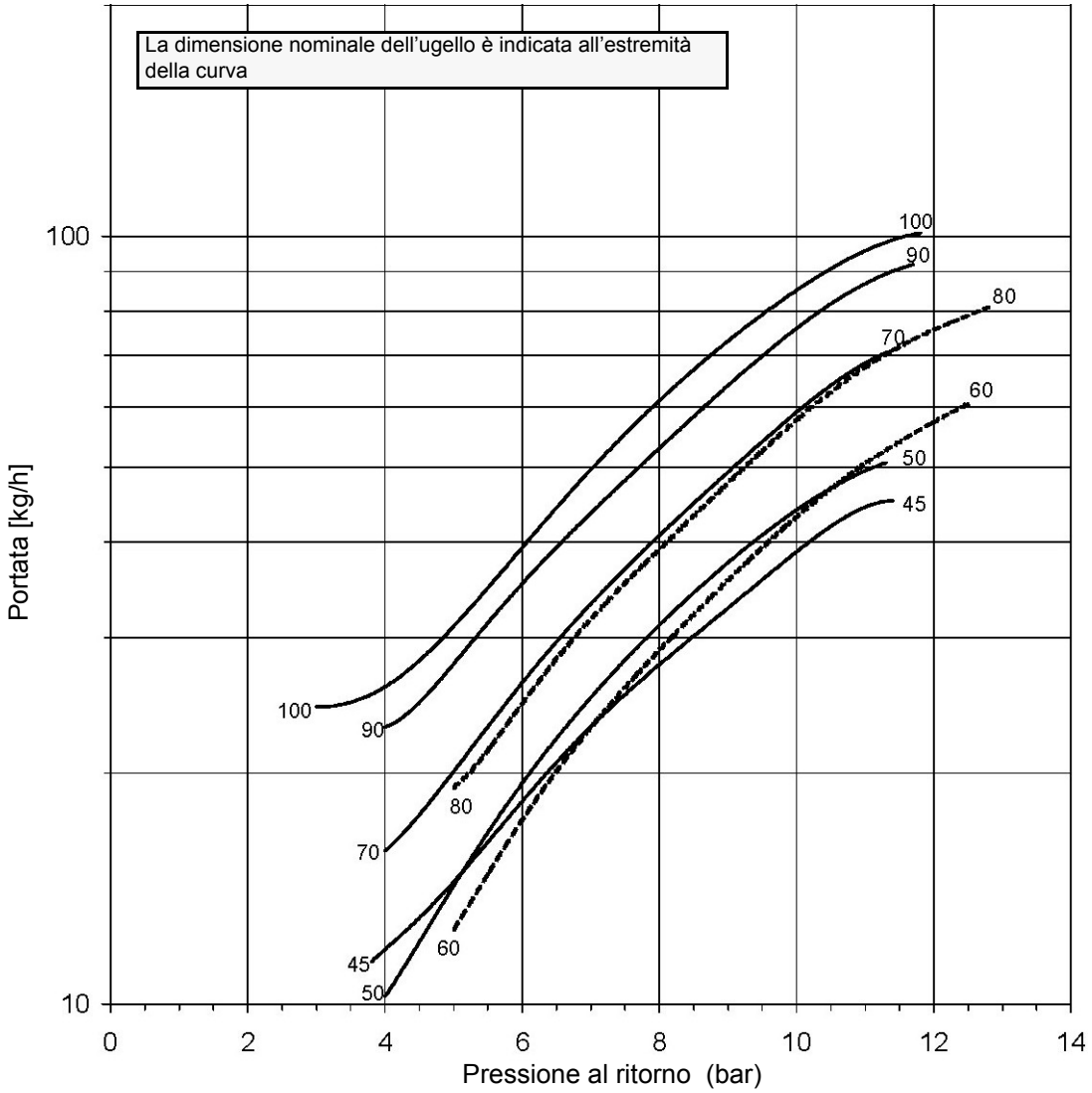


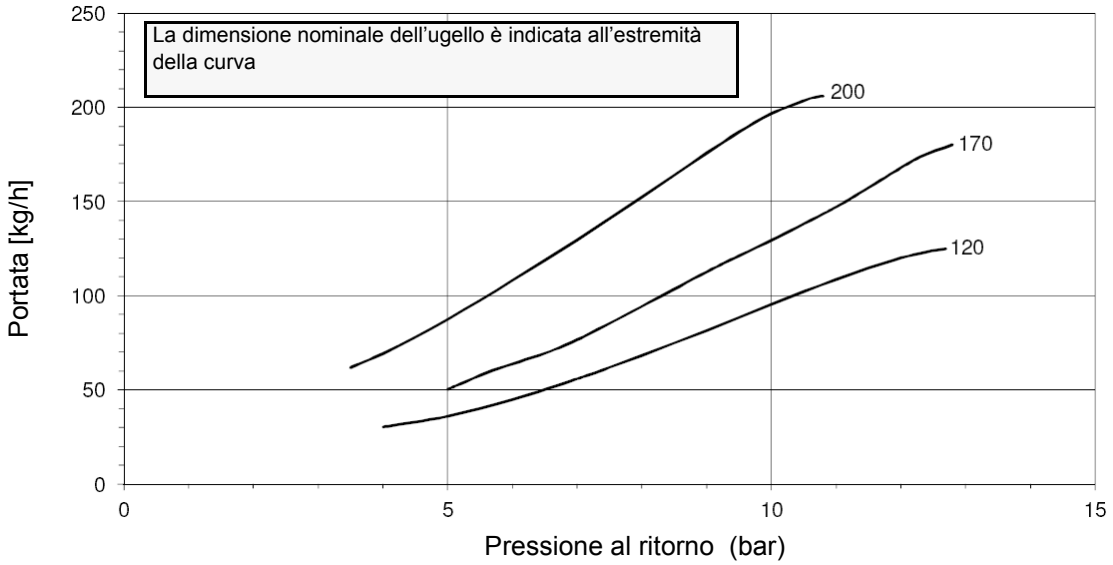

## *FLUIDICS KW3...60°*

**PRESSIONE ALIMENTAZIONE UGELLO = 20 bar. VISCOSITA' ALL'UGELLO = 5 cSt**

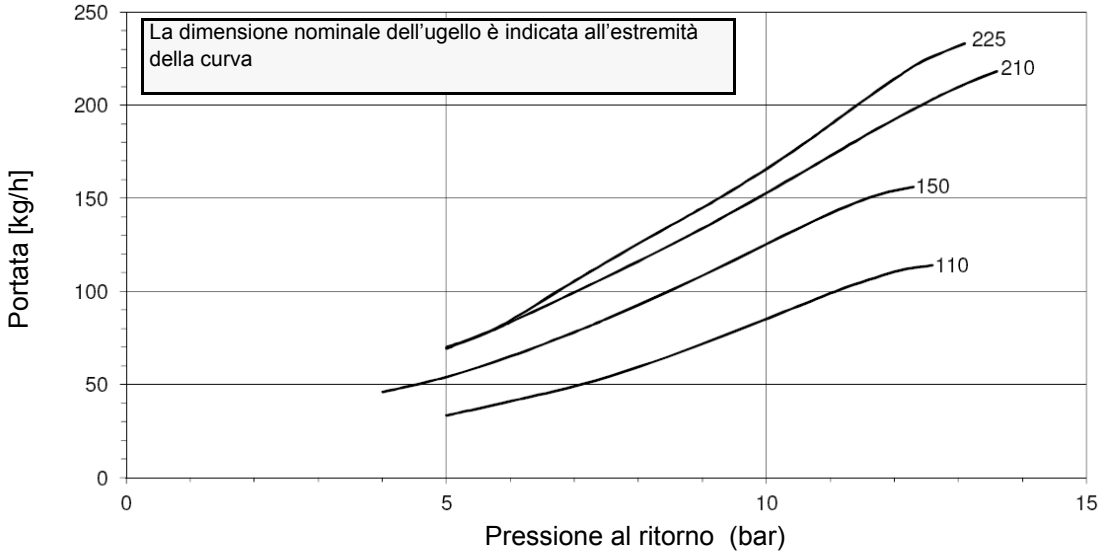


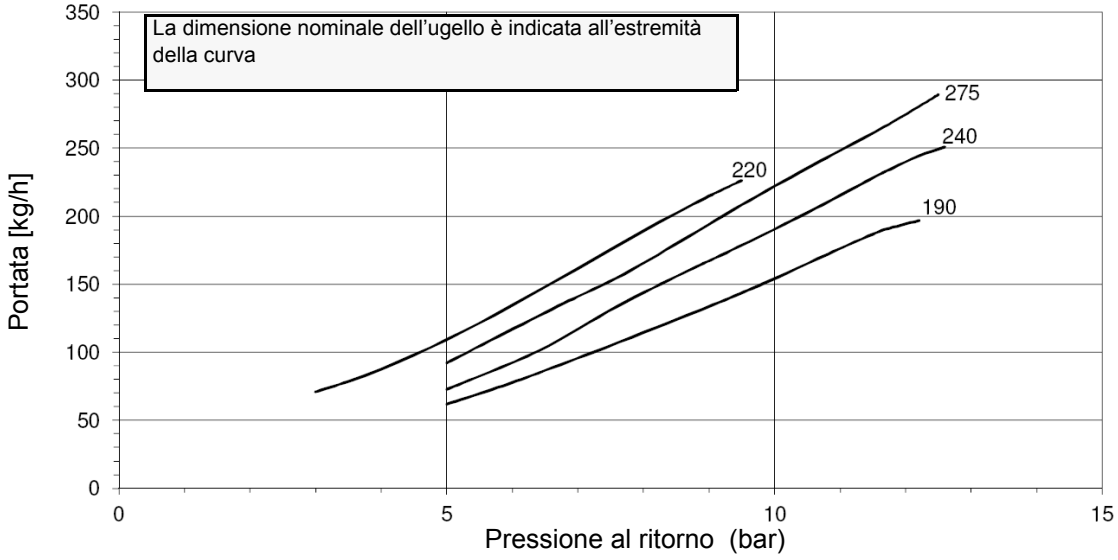


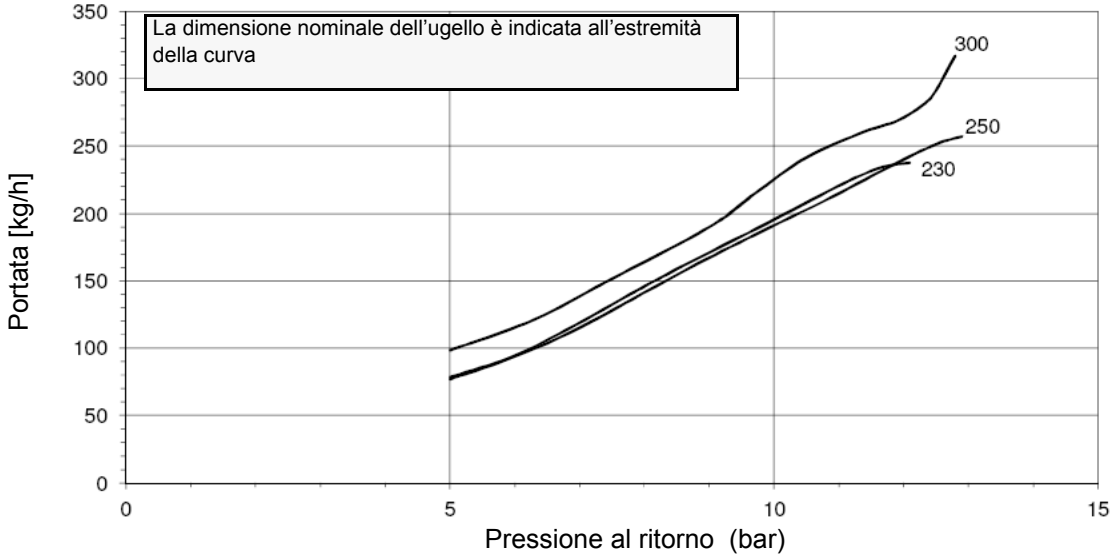

## *FLUIDICS KW3...45°*

**PRESSIONE ALIMENTAZIONE UGELLO = 20 bar. VISCOSITA' ALL'UGELLO = 5 cSt**

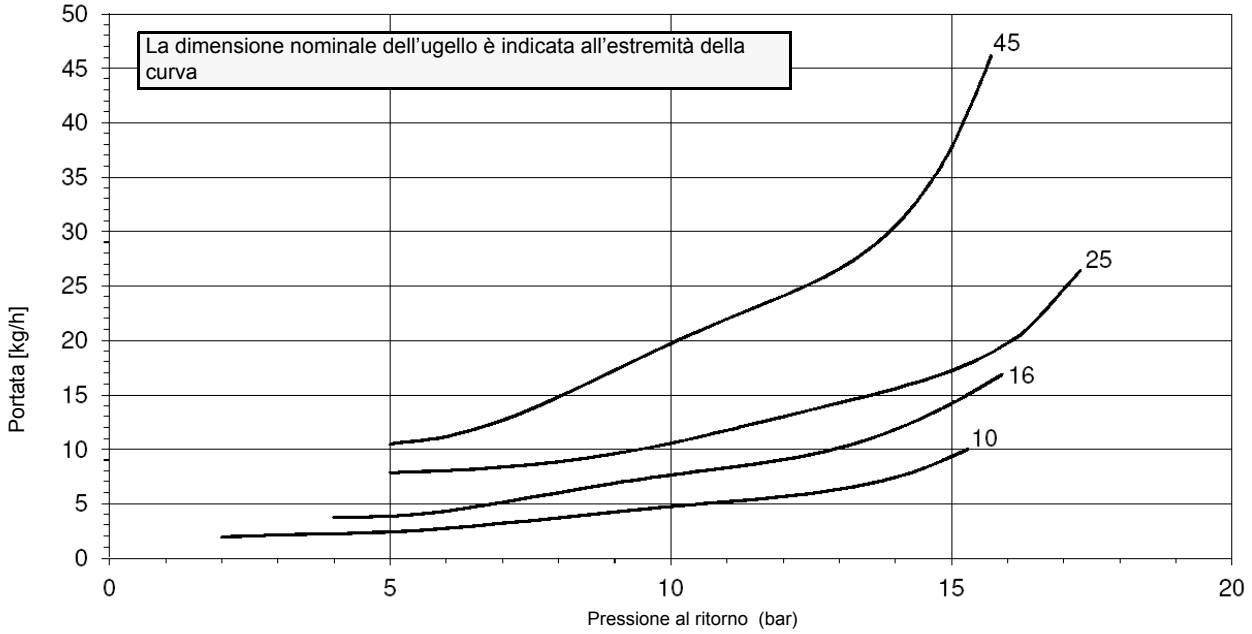


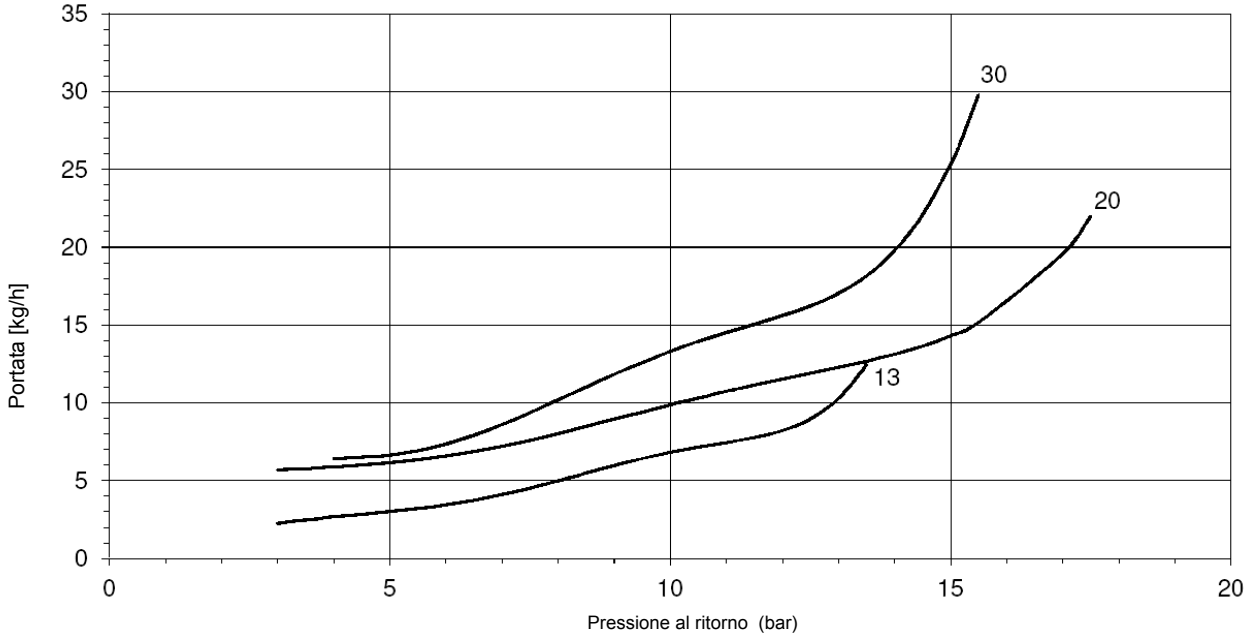


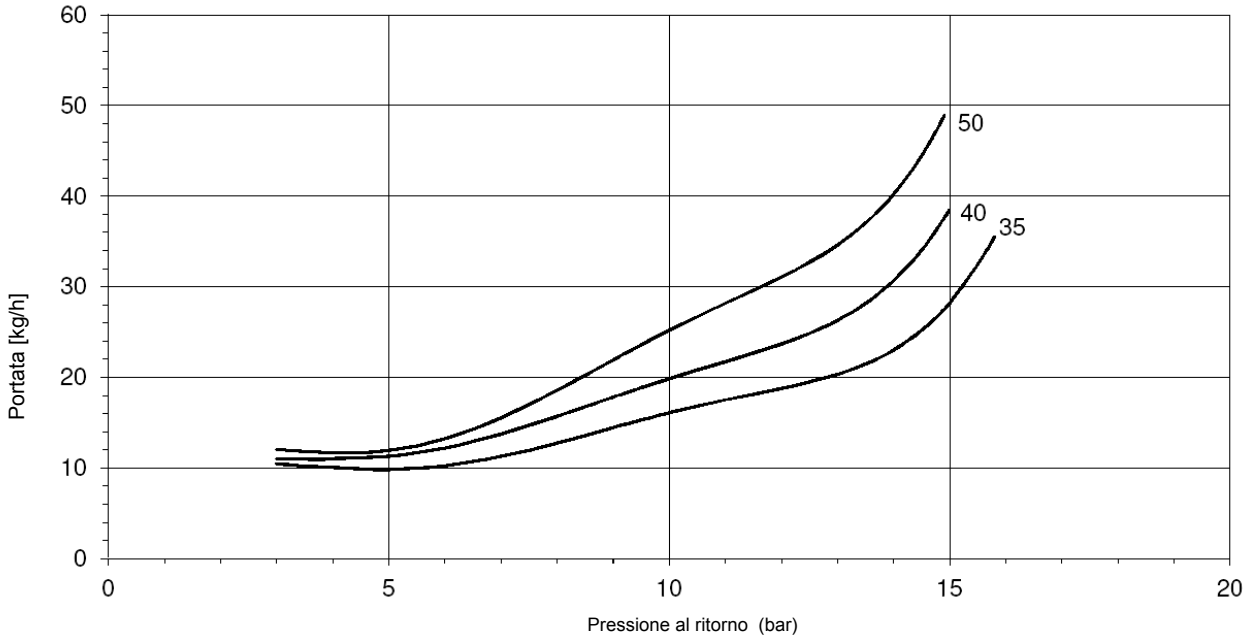

## *FLUIDICS KW3...45°*

**PRESSIONE ALIMENTAZIONE UGELLO = 20 bar. VISCOSITA' ALL'UGELLO = 5 cSt**

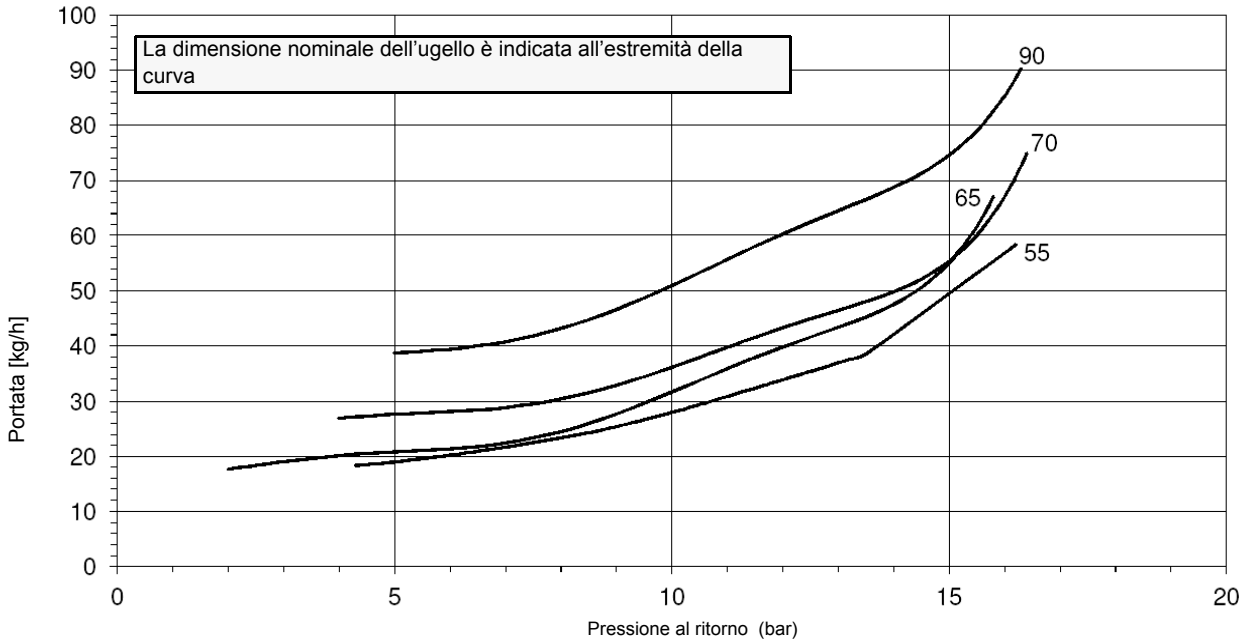


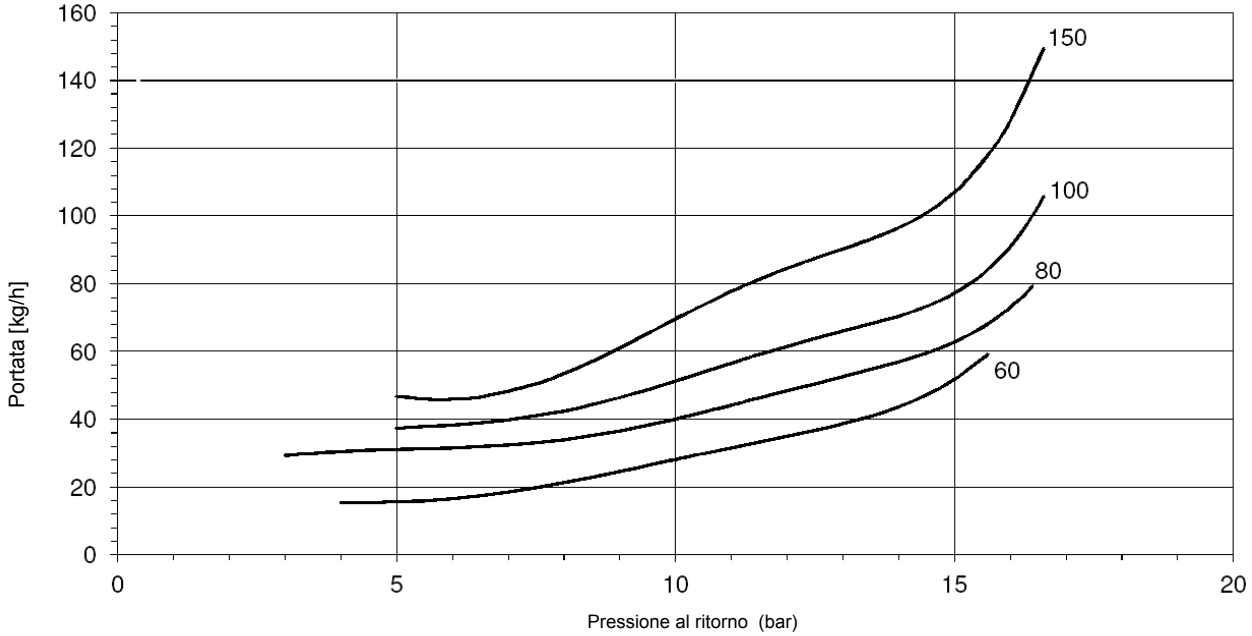


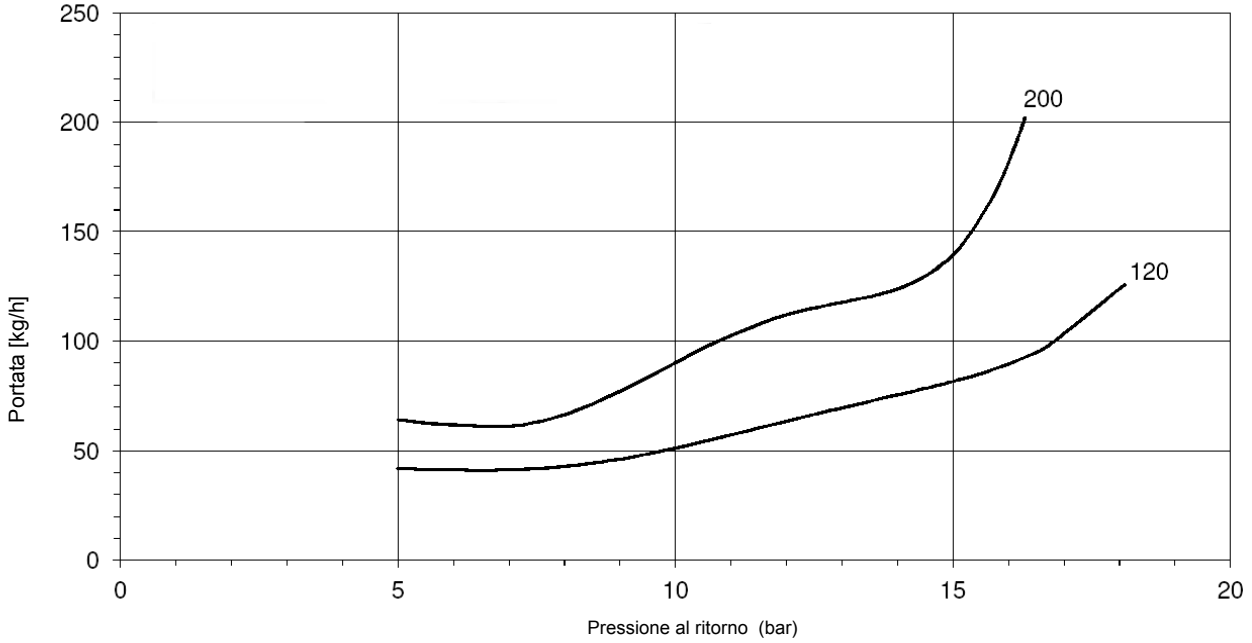

### *Bruciatori bistadio*

1 Selezionare il funzionamento a gasolio (OIL) tramite il selettore (presente sul pannello di controllo del bruciatore).

2 con il quadro elettrico aperto, azionare la pompa dell'olio agendo sul relativo contattore **CP** (vedi figura): verificare il senso di rotazione del motore pompa e tenere premuto per alcuni secondi finché il circuito dell'olio non si carica;

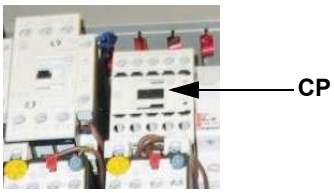


3 avviare il bruciatore, tramite la serie di termostati;

4 durante la preventilazione, sfiatare l'aria dall'attacco (**M)** manometro della pompa (Fig. 28), allentando leggermente il tappo, senza toglierlo; quindi rilasciare il contattore.

| Suntec E7 | HP Technik UHE | Suntec TA. |
|---|---|---|
| 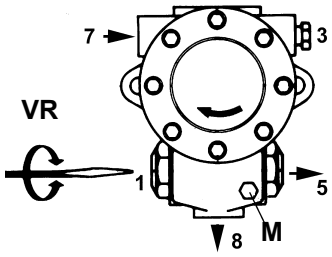 | 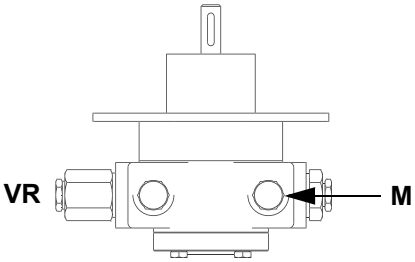 | 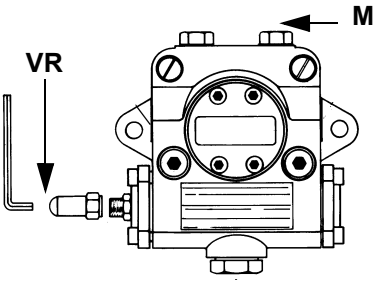 |







Fig. 24

5 portare il bruciatore in alta fiamma tramite il termostato **TAB** (termostato alta-bassa fiamma - vd. Schemi elettrici).

6 La pressione di alimentazione ugello è già pre-tarata in fabbrica e non deve essere cambiata. Solo se necessario, regolare la pressione di alimentazione (vedi relativo paragrafo) nel modo seguente: inserire un manometro nella posizione indicata in Fig. 29 agire sulla vite di regolazione **VR** della pompa (vedi Fig. 28) fino ad ottenere una pressione all'ugello pari a 20 bar (ugelli Monarch o ugelli Bergonzo - vedere grafici a pag. 38);

7 la portata dell'olio in alta fiamma è fissata al valore della portata massima con ritorno chiuso

8 Per regolare la **portata d'aria in alta fiamma**, allentare il dado **RA** e ruotare la vite **VRA**, fino ad ottenere la portata d'aria desiderata: spostando il tirante **TR** verso l'albero della serranda, la serranda si apre e la portata d'aria aumenta, spostandolo lontano dall'albero, la serranda si chiude e la portata diminuisce.

**Attenzione!** Ad operazioni ultimate, assicurarsi di aver fissato il dado di bloccaggio **RA**. Non cambiare la posizione dei tiranti della serrnda dell'aria.

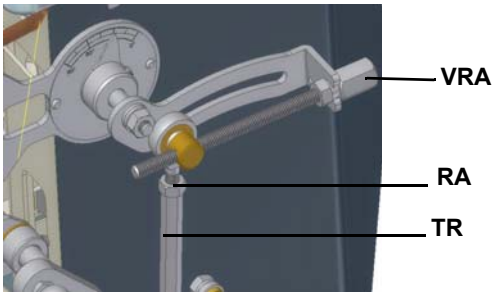


9 portare il bruciatore in bassa fiamma tramite il termostato **TAB**.

10 Per eseguire la regolazione della portata dell'olio in bassa fiamma agire sul regolatore di pressione manuale (Fig. 33): togliere il tappo **D** e agire sulla vite **V** (vedi Fig. 35) del regolatore manuale, servendosi di un cacciavite (vedi Fig. 34). La vite di regolazione **V** agisce sulla pressione di ritorno dall'ugello. Regolare la pressione al valore minimo di 5 bar. I valori devono essere letti sul manometro inserito nell'apposito attacco **M** del regolatore. Dopo la regolazione inserire nuovamente il tappo **D**.

| | |
|---|---|
| ⚠ | **Nota:** Dopo un certo periodo di funzionamento, possono verificarsi delle alterazioni di pressione, dovute alla presenza di sporco sulla tenuta dello spillo: è consigliabile, quindi, smontare la vite **VT** (vd.Fig. 33 - Fig. 35) e pulire. |

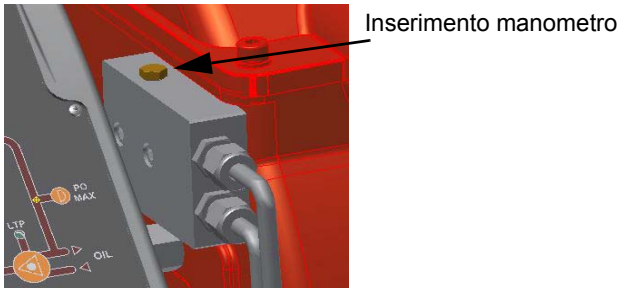


Fig. 25

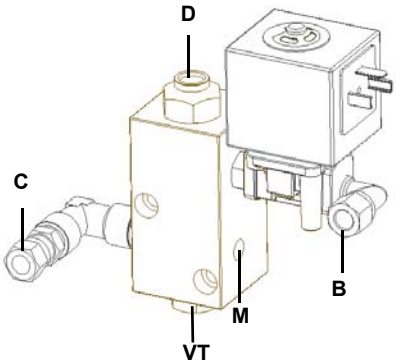


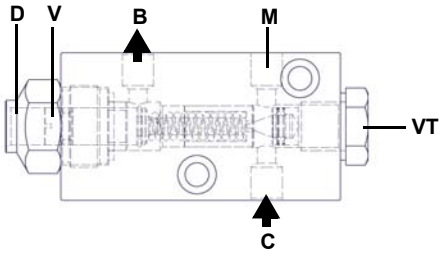


**D** Tappo sede vite di regolazione
**V** Vite di regolazione pressione
**M** Attacco manometro
**VT** Vite porta spillo
**B** Ritorno in cisterna
**C** Ritorno dall'ugello

Fig. 26 - Regolatore olio manuale

11 sempre controllando i valori di combustione, regolare la portata d'aria in bassa fiamma tramite la camma ST1 (Berger)/III (Siemens) del servocomando;

12 La posizione della camma MV (Berger)/IV (Siemens). deve essere tarata ad almeno 5° in più della camma di bassa fiamma ST1 (Berger)/III (Siemens).

13 Spegnere il bruciatore e procedere alla regolazione nel funzionamento a gas.

**Attenzione:**

- **servocomando Beger: le camme possono essere spostate manualmente**
- **servocomando Siemens: impostare la leva MAN/AUTO su MAN per spostare le camme, ricordarsi di reimpostarla su AUTO una volta terminata la regolazione**

| Berger STA12 B 3.41 | Siemens SQN72 |
|---|---|
| 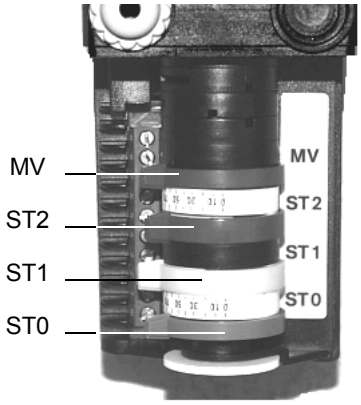  | 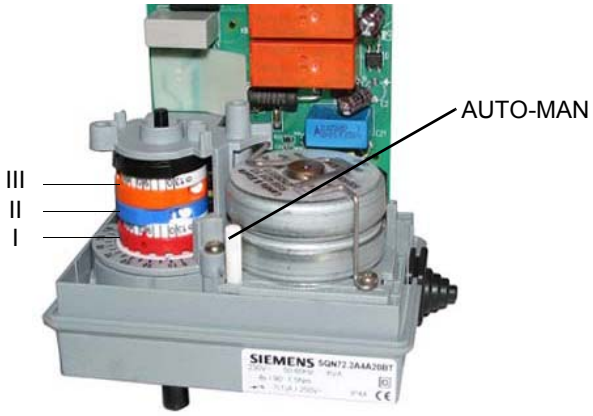  |
| ST2 = Camma Alta fiamma<br>ST0 = Posizione accensione<br>ST1 = Camma Bassa fiamma<br>MV = Camma ausiliaria consenso alla 2a valvola del combustibile | I = Camma Alta fiamma (rossa)<br>II = Posizione accensione (blu)<br>III = Camma Bassa fiamma (arancione))<br>IV = Camma ausiliaria consenso alla 2a valvola del combustibile (nera) |

### *Bruciatori progressivi*

## *Regolazione della portate olio con servocomando Siemens SQM40..*

1 Dopo avere eseguito la taratura per il funzionamento a gas, spegnere il bruciatore e selezionare il funzionamento a olio combustibile (OIL) tramite il selettore **CM** (presente sul pannello di controllo del bruciatore - pag. 38).

2 con il quadro elettrico aperto, azionare la pompa dell'olio agendo con un cacciavite direttamente sul relativo contattore **CP** (vedi figura): verificare il senso di rotazione del motore pompa e tenere premuto per alcuni secondi finché il circuito dell'olio non si carica;

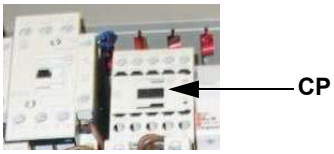


3 sfiatare l'aria dall'attacco (**M)** manometro della pompa, allentando leggermente il tappo, senza toglierlo; quindi rilasciare il contattore.

| Suntec E7 | Suntec TA. | Suntec TA. |
|---|---|---|
| 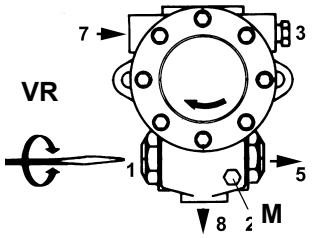 | 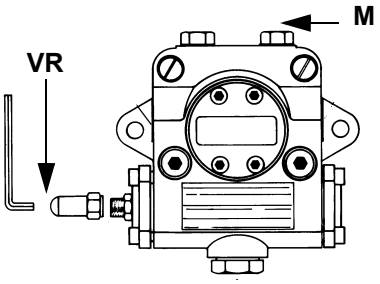 | 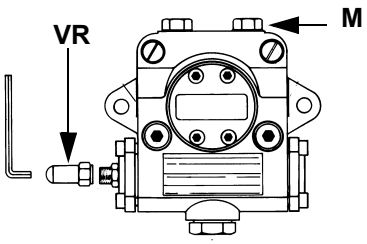 |







Fig. 27

4 Prima di avviare il bruciatore, per potere raggiungere in sicurezza la posizione di alta fiamma, portare il microinterruttore di alta fiamma del servocomando, in corrispondenza di quello di bassa fiamma (in modo da fare funzionare il bruciatore al minimo della potenza).

5 registrare il valore di alta fiamma stabilito per la regolazione del funzionamento a gas (vedi paragrafi precedenti);

6 avviare il bruciatore, tramite la serie di termostati; attendere che finisca la fase di preventilazione e che il bruciatore si accenda;

7 portare il bruciatore in alta fiamma tramite il termostato **TAB** (termostato alta-bassa fiamma - vd. Schemi elettrici), per i bruciatori modulanti, consultare il paragrafo relativo.

8 Spostare, quindi, il microinterruttore di alta fiamma su valori progressivamente più alti fino a raggiungere la posizione di alta fiamma stabilita nella regolazione del gas, sempre controllando i valori di combustione ed eventualmente regolando la pressione dell'olio (vedi punto successivo).

Siemens SQM40

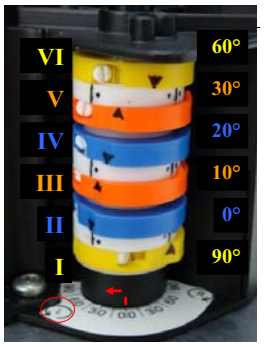


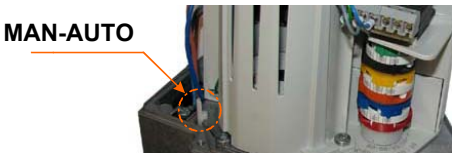


**Descrizione camme**

| | |
|---|---|
| I | Alta fiamma |
| II | Sosta |
| III | Bassa fiamma gas |
| IV | Bassa fiamma olio (SQM40..) |
| V | Accensione Olio |
| VI | Accensione Gas |

9 La pressione di alimentazione ugello è già pre-tarata in fabbrica e non deve essere cambiata. Solo se necessario, regolare la pressione di alimentazione (vedi relativo paragrafo) nel modo seguente: inserire un manometro nella posizione indicata in Fig. 32 agire sulla vite di regolazione **VR** della pompa (vedi Fig. 31) fino ad ottenere una pressione all'ugello pari a 20 bar (ugelli Monarch o

ugelli Bergonzo - vedere grafici a pag. 38);

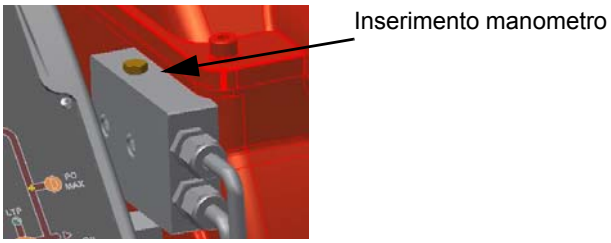


Fig. 28

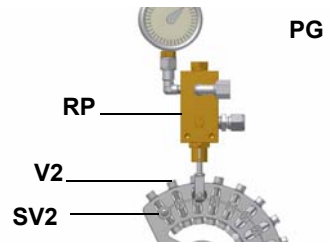


Fig. 29

10 per ottenere la portata massima dell'olio regolare la pressione (leggendo il valore sul manometro PG-Fig. 33), senza variare la portata d'aria stabilita durante la taratura in funzionamento a gas (vedi par. precedente): sempre controllando i valori di combustione, agire sulla vite del settore variabile relativo all'olio **SV2** (vd. Fig. 33) una volta raggiunta la posizione di alta fiamma.

11 Per regolare punto-punto il settore variabile e definire il profilo della lamina, spostare prima il microinterruttore di bassa fiamma appena sotto il massimo (90°);

12 portare il termostato **TAB** al minimo in modo che il servocomando agisca in chiusura (per i bruciatori modulanti, consultare il relativo paragrafo);

13 spostare la camma di bassa fiamma verso il minimo in modo che il servocomando inizi a chiudere fino a che i due cuscinetti siano in corrispondenza della vite di regolazione relativa al punto immediatamente inferiore: avvitare la vite **V2** per aumentare la portata, svitare per diminuirla, al fine di ottenere il valore di pressione come da tabella/diagramma a pag. 38, in base alla portata richiesta.

14 Spostare nuovamente la camma di bassa fiamma verso il minimo fino alla successiva vite e ripetere quanto descritto al punto precedente, continuare in questo modo fino a raggiungere il punto di bassa fiamma desiderato.

15 La posizione della bassa fiamma, non deve mai coincidere con la posizione di accensione e per questa ragione la camma di bassa fiamma deve essere tarata ad almeno 20°- 30° in più della posizione di accensione.

Spegnere e riaccendere il bruciatore. Se la portata dell'olio necessita di ulteriori regolazioni, ripetere i punti precedenti.

## *Bruciatori modulanti*

Per regolare i bruciatori modulanti, servirsi del selettore **S3** presente sul pannello di controllo del bruciatore (vedi figura), invece di utilizzare il termostato **TAB** come descritto nella regolazione dei bruciatori progressivi. Procedere alla regolazione come descritto nei paragrafi precedenti, facendo attenzione all'impiego del selettore **S3**.

La posizione del selettore determina gli stadi di funzionamento: per portare il bruciatore in alta fiamma, porre il selettore S3 su MAX, per portarlo in bassa fiamma porre **S3** su MIN.

Per fare ruotare il settore variabile si deve porre il selettore S3 a MAX oppure MIN e poi portarlo a MAN.

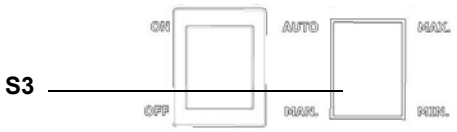


MAN servocomando fermo nella posizione in cui si trova
MAX funzionamento alta fiamma
MIN funzionamento bassa fiamma
AUTO funzionamento automatico

## *Pressostato di minima olio - taratura (dove presente)*

Il pressostato di minima sulla linea di mandata dell'olio serve per monitorare che la pressione non scenda al di sotto di un valore prefissato. Si consiglia un valore di taratura inferiore del 10% rispetto al valore di pressione all'ugello.

## *Pressostato di massima olio - taratura*

Il pressostato di massima sulla linea di ritorno dell'olio serve per monitorare che la pressione non ecceda un valore prefissato. Va tarato a non oltre la pressione massima accettabile sulla linea di ritorno. Tale valore è riportato nei dati tecnici. Una variazione di pressione sulla linea di ritorno ha influenza sui parametri di combustione; per questo motivo, il pressostato va tarato ad un valore del 20% superiore rispetto alla pressione che si registra all'atto della regolazione della combustione. Il valore di taratura di fabbrica è pari a 4 bar

Buona norma è verificare che, anche a fronte di una variazione di pressione tale da arrivare vicino al limite di intervento del pressostato, i parametri di combustione rientrino nel campo di valori accettabili. Questo controllo va fatto su tutto l'arco di funzionamento della macchina. Si riscontrassero valori non accettabili, ridurre dal 20% al 15% la sovrappressione di taratura e ripetere le sopracitate operazioni.

## *Pressostato olio - regolazioni*

Le regolazioni vanno effettuate secondo le istruzioni di seguito, in base al pressostato installato.

| | |
|---|---|
| 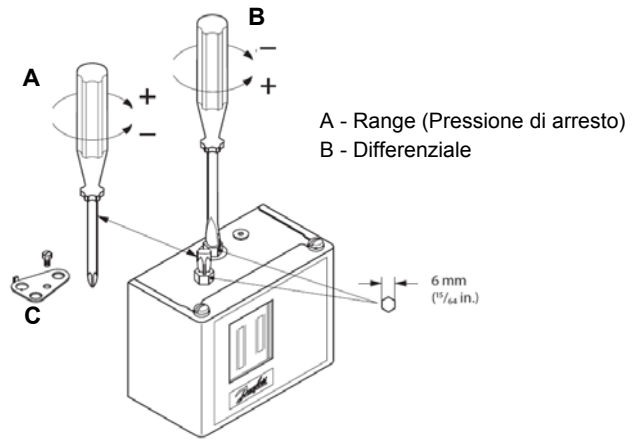  NB: Rimuovere la piastrina di blocco (C) prima della regolazione | 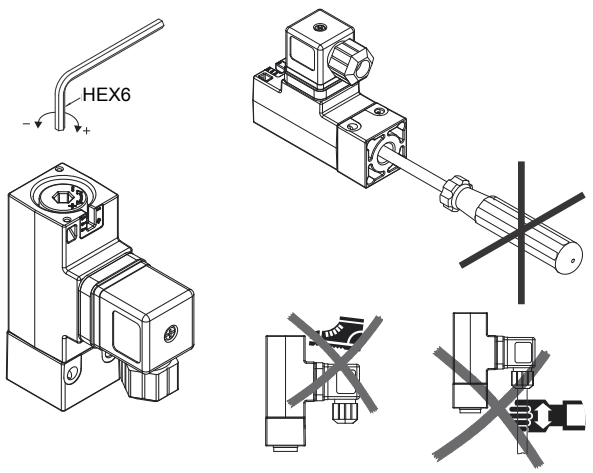  |
| **Danfoss KP..** | **Trafag Picostat 9B4..** |

# PARTE IV: MANUTENZIONE

Almeno un volta all'anno eseguire le operazioni di manutenzione riportate nel seguito. Nel caso di servizio stagionale si raccomanda di eseguire la manutenzione alla fine di ogni stagione di riscaldamento; nel caso di servizio continuativo la manutenzione va eseguita ogni 6 mesi.

***ATTENZIONE! TUTTI GLI INTERVENTI SUL BRUCIATORE DEVONO ESSERE EFFETTUATI CON L'INTERRUTTORE ELETTRICO GENERALE APERTO E VALVOLE MANUALI DI INTERCETTAZIONE DEL COMBUSTIBILE CHIUSE.***

***ATTENZIONE: LEGGERE SCRUPOLOSAMENTE LE AVVERTENZE RIPORTATE ALL'INIZIO DEL MANUALE.***

## *OPERAZIONI PERIODICHE*

- Controllo e pulizia del filtro gas, se necessario sostituirlo.
- Controllo e pulizia della cartuccia del filtro olio, se necessario sostituirla.
- Controllo dei flessibili per possibili perdite.
- Controllare ed eventualmente pulire le resistenze di riscaldamento olio e il barilotto, con frequenza dipendente dal tipo di combustibile usato e dall'uso; rimuovere i dadi di fissaggio della flangia delle resistenze ed estrarle dal barilotto; la pulizia va effettuata con vapore o solventi e non con oggetti metallici.
- Smontaggio e pulizia della testa di combustione.
- Controllo e pulizia dell'elettrodo di accensione, regolazione e, se necessario sostituzione.
- Controllo e pulizia della fotoresistenza di rilevazione, se necessario sostituirla.
- Smontaggio e pulizia dell'ugello olio (**Importante:** per la pulizia usare solventi e non oggetti metallici) e, alla fine delle operazioni di manutenzione, dopo avere ripristinato il bruciatore, accenderlo e verificare la forma della fiamma; nel dubbio che il funzionamento non sia regolare, sostituire l'ugello. Quando il bruciatore viene usato intensamente è raccomandabile sostituire l'ugello all'inizio di ogni stagione di servizio, come misura preventiva.
- Controllo della corrente di rilevazione.
- Pulizia e ingrassaggio delle parti meccaniche.

**IMPORTANTE: Il controllo dell'elettrodo di accensione viene eseguito dopo aver smontato la testa di combustione.**

- Smontare e pulire il regolatore dell'aria compressa (se presente),
- Smontare e pulire il regolatore dell'olio,

***ATTENZIONE: evitare il contatto di vapore o solventi con i contatti elettrici delle resistenze.***
***Sostituire le guarnizioni delle flange delle resistenze prima di rimontarle.***
***Effettuare ispezioni periodiche per determinare la frequenza degli interventi di pulizia.***

***ATTENZIONE: se, durante le operazioni di manutenzione, si rendesse necessario smontare le parti costituenti la rampa del gas, ricordarsi di eseguire, una volta rimontata la rampa, la prova di tenuta secondo le modalità previste dalle normative vigenti.***

## *Manutenzione del filtro gas*

***ATTENZIONE: prima di aprire il filtro chiudere la valvola di intercettazione del gas a valle e sfiatare; assicurarsi, inoltre, che al suo interno non vi sia gas in pressione.***

Per pulire o sostituire il filtro gas procedere nel modo seguente:

1 togliere il coperchio svitando le viti di bloccaggio (A);
2 smontare la cartuccia filtrante (B), pulirla con acqua e sapone, soffiarla con aria compressa (o sostituirla se necessario)
3 rimontare la cartuccia nella posizione iniziale controllando che sia sistemata tra le apposite guide e che non ostacoli il montaggio del coperchio;
4 facendo attenzione che l'o-Ring sia sistemato nell'apposita cava (C), richiudere il coperchio bloccandolo con le apposite viti (A).

A

B

C

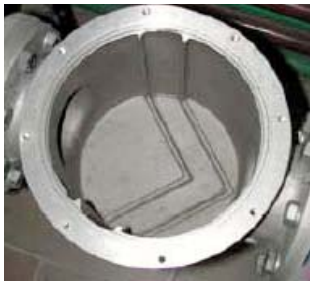

## *Smontaggio del filtro nel MULTIBLOC DUNGS MB-DLE 415 - 420 B01 1" 1/2 - 2"*

- Controllare il filtro almeno una volta l'anno!
- Pulire o sostituire il filtro se la differenza di pressione fra i punti 1 e 2 (Fig. 34-Fig. 35) $\Delta p > 10$ mbar.
- Pulire o sostituire il filtro se la differenza di pressione fra i punti 1 e 2 risulta raddoppiata dall'ultimo controllo.

Il cambio del filtro può essere effettuato senza smontare la valvola.

1 Interrompere l'afflusso del gas chiudendo il rubinetto manuale di intercettazione.
2 Rimuovere le viti A ÷ D (Fig. 36).
3 Sostituire la cartuccia del filtro E (Fig. 36).
4 Rimontare l'involucro del filtro, avvitare e serrare le viti A÷ D senza forzare.
5 Effettuare un controllo funzionale di tenuta, $p_{max.}$= 360 mbar.
6 Attenzione a non fare cadere lo sporco dentro la valvola.

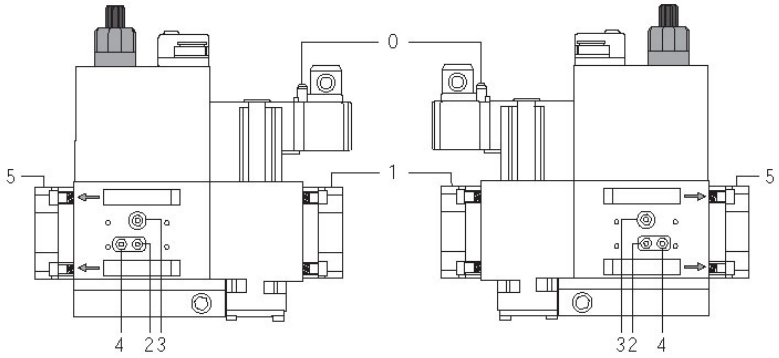


Fig. 30

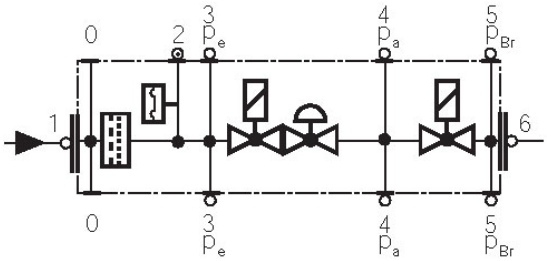


Fig. 31

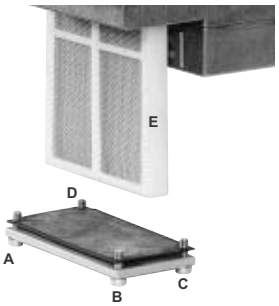


Fig. 32

## Sostituzione della molla del gruppo valvole

Per sostituire la molla in dotazione al gruppo valvole, procedere nel modo seguente:

1 Svitare con cautela il cappuccio di protezione 1 e l'anello "O" (2).
2 Togliere la molla di "taratura valore nominale" 3 dal corpo 4.
3 Sostituire la molla 3.
4 Introdurre con cautela la molla. Fare attenzione al corretto montaggio! Introdurre nel corpo per prima la parte della molla di diametro minore.
5 Introdurre l'anello "O" 2 nel coperchio e riavvitarlo.
6 Incollare la targhetta di specificazione della molla sulla targhetta d'identificazione.

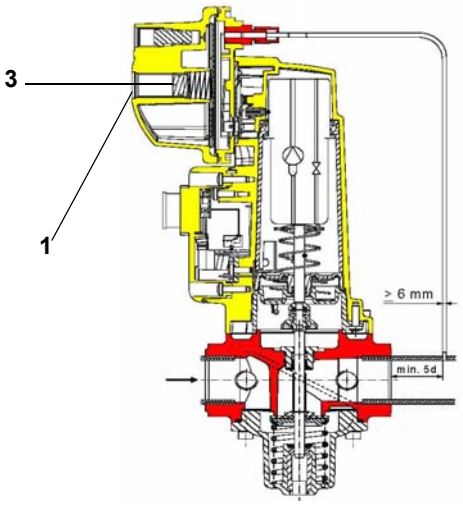


**Attuatore Siemens SKP**

## Manutenzione del filtro gasolio

Per eseguire la manutenzione del filtro combustibile, procedere nel modo seguente:

1 intercettare il tratto interessato;
2 svitare la vaschetta.
3 togliere la cartuccia filtrante, lavarla con benzina, se necessario, sostituirla; controllare gli O-ring di tenuta: se necessario sostituirli;
4 rimontare la vaschetta e rimettere in funzione la linea.

## Estrazione della testa di combustione

- Togliere la calotta **H**.
- Sfilare la fotocellula **UV** dal suo alloggiamento.
- Svitare le due viti **S** che tengono in posizione l'indicatore e quindi svitare **VRT** per liberare l'asta filettata **AR**.
- Svitare le viti **V** che bloccano il collettore del gas **C**, allentare i due raccordi **B** ed estrarre il gruppo completo come mostrato in figura.

**Nota:** per il successivo rimontaggio eseguire in ordine inverso le operazioni sopra descritte, verificando la corretta posizione del'anello **OR**.

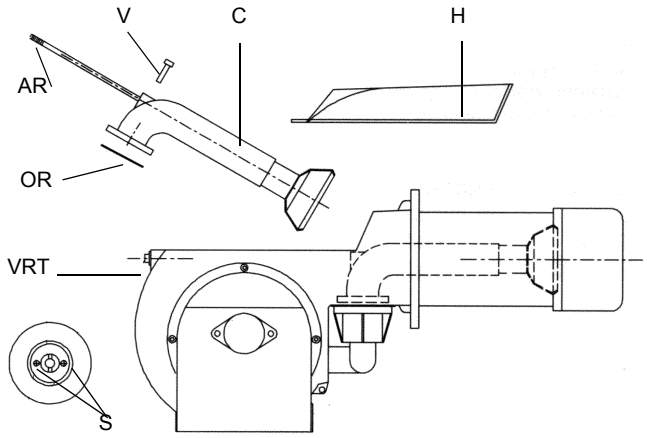


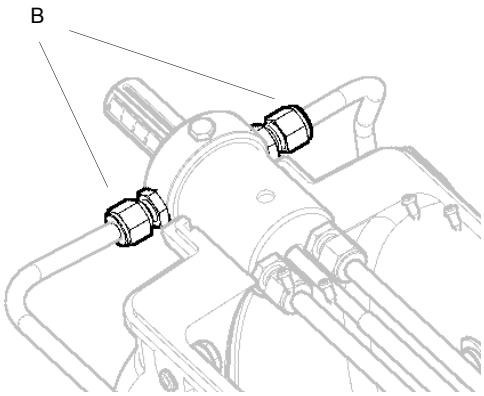

## *Regolazione posizione degli elettrodi*

**Importante: eseguire il controllo degli elettrodi di accensione dopo aver smontato la testa di combustione.**

***ATTENZIONE: per non compromettere il funzionamento del bruciatore, evitare il contatto degli elettrodi di accensione e rilevazione con parti metalliche (testa, boccaglio, ecc). Controllare la posizione degli elettrodi dopo ogni intervento di manutenzione sulla testa di combustione.***

T

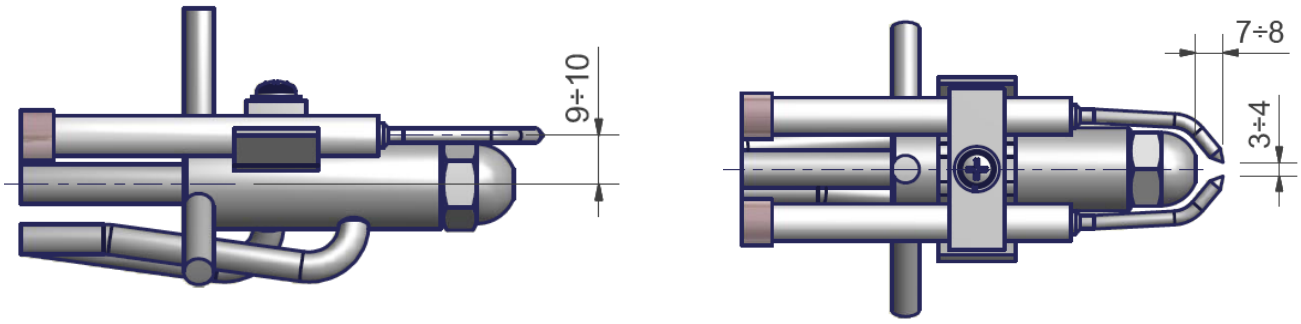


## *Pulizia/sostituzione degli elettrodi*

**ATTENZIONE:** per non compromettere il funzionamento del bruciatore, evitare il contatto degli elettrodi con parti metalliche (testa, boccaglio, ecc). Controllare la posizione degli elettrodi dopo ogni intervento di manutenzione sulla testa di combustione.

Per pulire/sostituire gli elettrodi, procedere nel modo seguente:

1 estrarre la testa di combustione come indicato al paragrafo precedente:
2 estrarre il gruppo elettrodi e pulirli;
3 per sostituire gli elettrodi, svitare le viti di fissaggio **VE** dei due elettrodi e sfilarli: inserire i nuovi elettrodi e prestare attenzione alle quote indicate in mm nel precedente paragrafo; procedere al rimontaggio seguendo la procedura inversa.

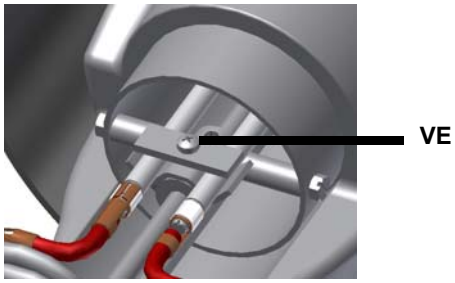


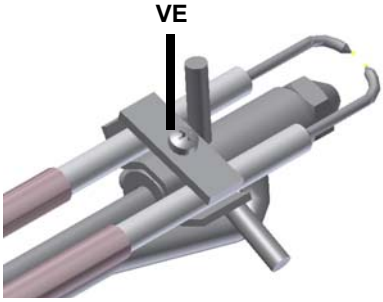


## *Pulizia e sostituzione della fotocellula di rilevazione*

Per pulire/sostituire la fotocellula di rilevazione procedere nel seguente modo:

1 togliere tensione all'impianto;
2 interrompere l'alimentazione del combustibile;
3 estrarre, tirando, la fotocellula dalla sua sede come mostrato in figura;
4 pulire il bulbo se sporco, facendo attenzione a non toccarlo con le mani nude;
5 se necessario, sostituire il bulbo
6 reinserire la fotocellula nel suo alloggiamento.

## Controllo della corrente di rilevazione

Per controllare la corrente di rilevazione seguire lo schema di figura. Se il segnale è inferiore al valore indicato, verificare la posizione dell'elettrodo di rilevazione o della fotocellula, i contatti elettrici ed eventualmente sostituire l'elettrodo o la fotocellula.

| Apparecchiatura controllo fiamma | Segnale minimo di rilevazione |
|---|---|
| Siemens LME21-22 | 200 µA |

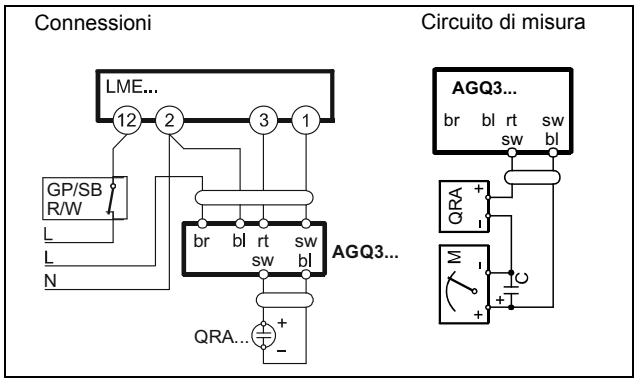


| Apparecchiatura di controllo fiamma | Minimo segnale di rilevazione |
|---|---|
| Siemens LME7... | 70µA (con fotocellula) |

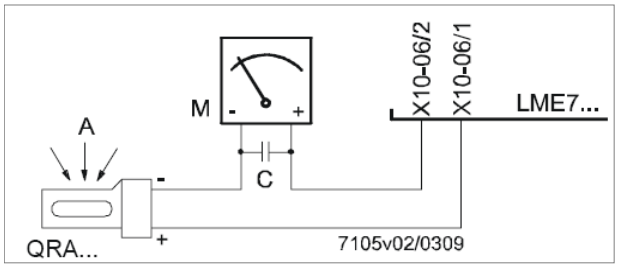


Fig. 33: Rilevazione con fotocellula QRA..

## Termine di servizio del bruciatore

- In condizioni ottimali di funzionamento, e con una manutenzione preventiva, la durata di vita del bruciatore può arrivare a 20 anni.
- Alla scadenza del termine di servizio del bruciatore è necessario effettuare una diagnosi tecnica e in caso di necessità, eseguire una riparazione complessiva.
- Lo stato del bruciatore viene considerato al limite se è tecnicamente impossibile continuare a utilizzarlo a causa della non conformità ai requisiti di sicurezza oppure a causa del calo di prestazioni.
- Il proprietario prende la decisione se terminare l'impiego del bruciatore, oppure la sostituzione e lo smaltimento in base allo stato effettivo dell'apparecchio e alle eventuali spese di riparazione.
- L'utilizzo del bruciatore per altri scopi oltre la scadenza dei termini di utilizzo è severamente vietato.

## Fermo stagionale

Per spegnere il bruciatore nel periodo di fermo stagionale, procedere nel modo seguente:

1 portare l'interruttore generale del bruciatore in posizione 0 (OFF - spento)
2 staccare la linea di alimentazione elettrica
3 chiudere il rubinetto del combustibile della linea di distribuzione.

## Smaltimento del bruciatore

In caso di rottamazione del bruciatore, seguire le procedure previste dalle leggi vigenti sullo smaltimento dei materiali.

## SCHEMI ELETTRICI

Consultare gli schemi elettrici allegati.

**ATTENZIONE**

1 - Alimentazione elettrica 230V / 400V 50Hz 3N a.c.

2 - Non invertire fase con neutro

3 - Assicurare una buona messa a terra del bruciatore

# TABELLA CAUSE/RIMEDI

| CAUSA | PROBLEMA | | | | | | | | | | | | | |
|---|---|---|---|---|---|---|---|---|---|---|---|---|---|---|
| | NON PARTE | CONTINUA A FARE LA PREVENTILAZIONE | NON SI ACCENDE E VA IN BLOCCO | NON SI ACCENDE E RIPETE IL CICLO | SI ACCENDE E RIPETE IL CICLO | SI ACCENDE E VA IN BLOCCO | L'APPARECCHIATURA DI CONTROLLO FIAMMA NON DA' IL CONSENSO ALLA PARTENZA | NON PASSA IN ALTA FIAMMA | NON TORNA IN BASSA FIAMMA | IL SERVOCOMANDO RESTA FERMO E VIBRA | VA IN BLOCCO DURANTE IL FUNZIONAMENTO | SI SPEGNE E RIPETE IL CICLO DURANTE IL FUNZIONAMENTO | POMPA RUMOROSA | POMPA NON PARTE |
| INTERRUTTORE GENERALE APERTO | ● | | | | | | | | | | | | | |
| MANCANZA DI GAS | ● | | | ● | | | | | | | | | | |
| PRESSOSTATO GAS DI MASSIMA DIFETTOSO (SE PRESENTE) | ● | | ● | | | | | | | | | | | |
| TERMOSTATI/PRESSOSTATI CALDAIA DIFETTOSI | ● | | | ● | | | | | | | | ● | | |
| INTERVENTO RELE' TERMICO MOTORE VENTILATORE | ● | | | | | | | | | | | | | |
| INTERVENTO RELE' TERMICO MOTORE POMPA | ● | | | | | | | | | | | | | ● |
| FUSIBILI AUSILIARI INTERROTTI | ● | | | | | | | | | | | | | |
| APPARECCHIATURA CONTROLLO FIAMMA DIFETTOSA | ● | ● | ● | | | ● | | | | | ● | | | |
| SERVOCOMANDO DIFETTOSO | ● | ● | ● | | | | ● | | | | | | | |
| PRESSOSTATO ARIA STARATO O DIFETTOSO | ● | | | | | ● | ● | | | | ● | | | |
| PRESSOSTATO GAS DI MINIMA DIFETTOSO O FILTRO GAS SPORCO | ● | | | ● | ● | | ● | | | | | ● | | |
| TRASFORMATORE DI ACCENSIONE GUASTO | | | ● | | | | | | | | | | | |
| ERRATA POSIZIONE ELETTRODI DI ACCENSIONE | | | ● | | | | | | | | | | | |
| VALVOLA A FARFALLA GAS STARATA | | | ● | | | ● | | | | | | | | |
| STABILIZZATORE DI PRESSIONE GAS DIFETTOSO | | | ● | ● | ● | | | | | | | ● | | |
| VALVOLA GAS DIFETTOSA | | | ● | | | | | | | | | | | |
| ERRATO COLLEGAMENTO O DIFETTO DEL TERMOSTATO/ PRESSOSTATO ALTA-BASSA FIAMMA | | | | | | | | ● | ● | ● | | | | |
| CAMMA SERVOCOMANDO STARATA | | | | | | | ● | ● | ● | | | | | |
| SONDA UV SPORCA O DIFETTOSA | | | ● | | | ● | | | | | ● | | | |
| FILTRO OLIO SPORCO | | | | | | | | | | | | | ● | |

## APPARECCHIATURA DI CONTROLLO FIAMMA SIEMENS LME11/21/22

La serie di apparecchiature LME.. viene utilizzata per l'avvio e la supervisione di bruciatori mostadio e bistadio in funzionamento intermittente. La serie LME.. è perfettamente intercambiabile con la serie LGB.. e la serie LMG.., tutti gli schemi e gli accessori risultano essere intercambiabili.

**Tabella di comparazione**

| Serie LGB | Serie LMG | Serie LME |
|---|---|---|
| --- | LMG 25.33 | LME 11.33 |
| LGB 21.33 | LMG 21.33 | LME 21.33 |
| LGB 22.33 | LMG 22.33 | LME 22.33 |

**Condizioni indispensabili per l'avvio del bruciatore:**

- Il controllo del bruciatore deve essere resettato
- Tutti i contatti della linea di alimentazione devono essere chiusi
- Nessun abbassamento di tensione al di sotto del limite indicato
- Il pressostato aria LP deve essere in posizione di riposo
- Il motore del ventilatore o AGK25 devono essere collegati
- Il rivelatore di fiamma è oscurato e non sono presenti altre segnalazioni luminose estranee

**Abbassamenti di tensione**

Se sono presenti cadute di tensione al di sotto di circa 175 VAC (con alimentazione a 230VAC), l'apparecchio eseguirà automaticamente un arresto di sicurezza. Il riavvio verrà eseguito quando la tensione di alimentazione sarà superiore a circa 185 VAC (con alimentazione a 230VAC).

**Tempo di funzionamento del dispositivo**

Dopo non oltre 24 di funzionamento continuo, il dispositivo avvierà automaticamente la procedura arresto controllato, seguito da riavvio.

**Protezione contro le inversioni di polarità**

Se fase (morsetto 12) e neutro (morsetto 2) sono invertiti, il dispositivo produrrà un blocco alla fine del tempo di sicurezza "TSA".

**Sequenza di controllo in caso di malfunzionamento**

Se si verifica un blocco, le uscite delle valvole di combustibile, il motore del bruciatore e il dispositivo di accensione verranno disattivati immediatamente (< 1 secondo).

**Indicazioni durante il funzionamento normale**

Durante il normale funzionamento, i vari stadi vengono visualizzati da LED multicolore situati all'interno del pulsante di sblocco del dispositivo:

**LED rosso** ..... Acceso
**LED giallo** ❍... Spento
**LED verde**

Durante l'avviamento, l'indicazione di stato segue la tabella:

| Stato | Codice colore | Colore |
|---|---|---|
| Tempo di attesa tw, altri stati di attesa | ❍..... | Spento |
| Fase accensione | ● ❍ ● ❍ ● ❍ ● ❍ ● ❍ ● | Giallo lampeggiante |
| Funzionamento, fiamma regolare | □..... | Verde |
| Funzionamento, fiamma non regolare | □ ❍ □ ❍ □ ❍ □ ❍ □ | Verde lampeggiante |
| Luce imprevista all'avvio bruciatore | □ ▲ □ ▲ □ ▲ □ ▲ □ ▲ | Verde - rosso |
| Sottotensione | ● ▲ ● ▲ ● ▲ ● ▲ ● ▲ | Giallo - rosso |
| Avaria, allarme | ▲..... | Rosso |
| Uscita codice errore (rif. Tabella Codici errore) | ▲❍ ▲❍ ▲❍ ▲❍ | Rosso lampeggiante |

**PROGRAMMA DI ACCENSIONE**

Per quanto riguarda il programma di accensione, consulatre il diagramma temporale del programma.

**A Avviamento (comando di regolazione)**

Il regolatore "R" con il contatto chiuso alimenta il morsetto 12 ed avvia il programmatore. Il ventilatore è avviato per la preventilazione per LME21 dopo il tempo di attesa tw e per LME22, dopo l'apertura della serranda dell'aria SA alla portata massima (cioé dopo il tempo t11).

**tw Tempo di attesa**

In questo periodo il contatto del pressostato e del relè di fiamma sono testati per verificare la loro posizione di lavoro. Con alcuni tipi viene eseguito un ulteriore test per assicurare che le valvole combustibile siano chiuse.

**t11 Tempo di apertura del servocomando della serranda aria**

Solo per LME22: il ventilatore si avvia solo quando la serranda ha raggiunto la posizione di alta fiamma.

**t10 Tempo di attesa della conferma della pressione dell'aria**

Tempo dopo il quale deve essere presente la pressione dell'aria; in mancanza l'apparecchio provoca l'arresto di blocco.

**t1 Tempo di preventilazione**

Lavaggio della camera di combustione e della superficie secondaria di riscaldamento: con minima portata d'aria cn LME21 e con massima portata d'aria con LME22. Consultare i modelli disponibili, le funzioni e i diagrammi dove viene indicato il tempo t1 di preventilazione, durante il quale il pressostato aria LP deve segnalare il raggiungimento del valore di pressione richiesto. Il tempo effettivo di preventilazione è compreso tra la fine di tw e l'inizio di t3.

**t12 Tempo di corsa del servocomando della serranda aria**

(posizionamento al minimo) Solo per LME22: nel tempo t12 la serranda raggiunge la posizione di bassa fiamma.

**t3n Tempo di post-accensione**

È il tempo di accensione durante il tempo di sicurezza. Il trasformatore di accensione è spento proprio prima di raggiungere la fine del tempo di sicurezza TSA. Questo significa che t3n è alquanto più breve di TSA, perché è necessario dare al relè di fiamma il tempo sufficiente a sganciarsi in caso di mancanza fiamma.

**t3 Tempo di preaccensione**

Durante il tempo di preaccensione ed il tempo di sicurezza TSA si attua un'eccitazione forzata del relè di fiamma. Dopo il tempo t3 si ha il consenso alla valvola combustibile collegata al morsetto 4.

**TSA Tempo di sicurezza**

Alla fine del tempo di sicurezza TSA, il segnale di fiamma deve essere presente al morsetto 1 dell'amplificatore del segnale di fiamma e deve persistere fino ad un arresto di regolazione; in caso contrario l'apparecchio provoca l'arresto di sicurezza e rimane bloccato nella posizione di anomalia.

**t4 Intervallo BV1 e BV2/LR**

Periodo di tempo tra la fine di TSA e il consenso alla seconda valvola combustibile BV2 o al regolatore di carico LR.

**B-B'** Intervallo per stabilizzazione della fiamma.

**C** Posizione di funzionamento del bruciatore

**C-D** Funzionamento del bruciatore (produzione di calore)

**D** Arresto di regolazione con comando da LR..

Il bruciatore è immediatamente spento e l'apparecchio di controllo fiamma si predispone per un nuovo avviamento.

**LME11**

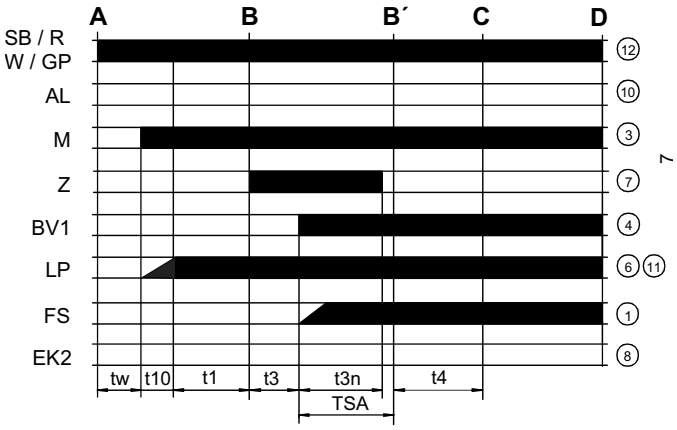


**LME21..**

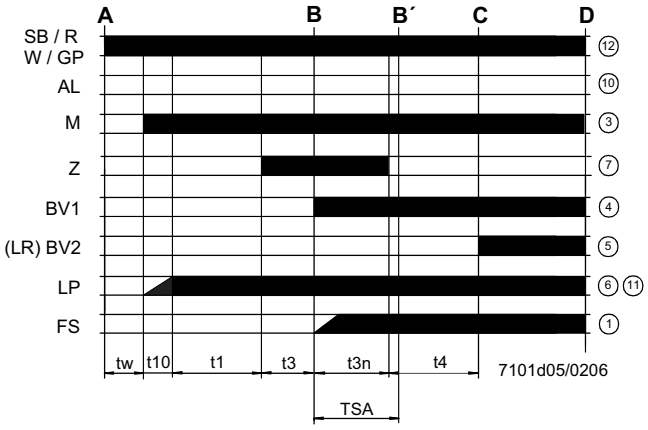


**LME22.....**

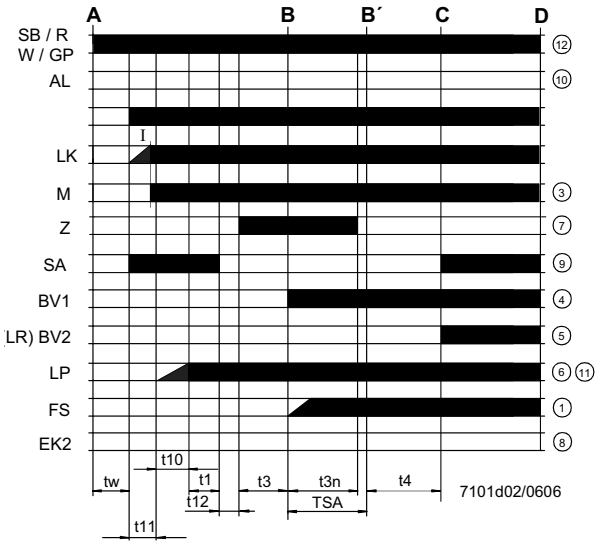


**Legenda diagramma del programma**

| | |
|---|---|
| tw | Tempo di attesa |
| t1 | Tempo di preventilazione |
| TSA | Tempo di sicurezza all'accensione |
| t3 | Tempo di preaccensione |
| t3n | Tempo di accensione durante "TSA" |
| t4 | Intervallo tra BV1 e BV2-LR |
| t10 | Ritardo per il consenso del pressostato dell'aria comburente |
| t11 | Tempo di apertura del servocomando serranda aria SA |
| t12 | Tempo di chiusura del servocomando serranda aria SA |

## Schema interno LME11

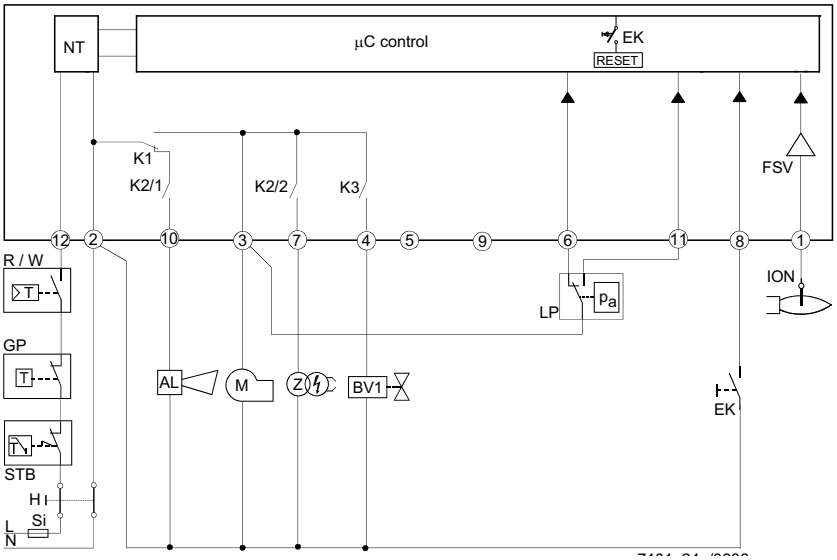


## Schema interno LME21

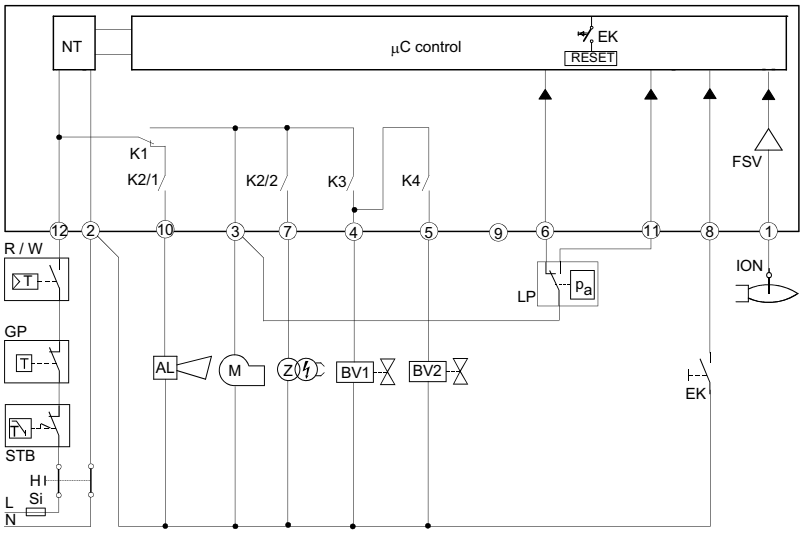


## Schema interno LME22

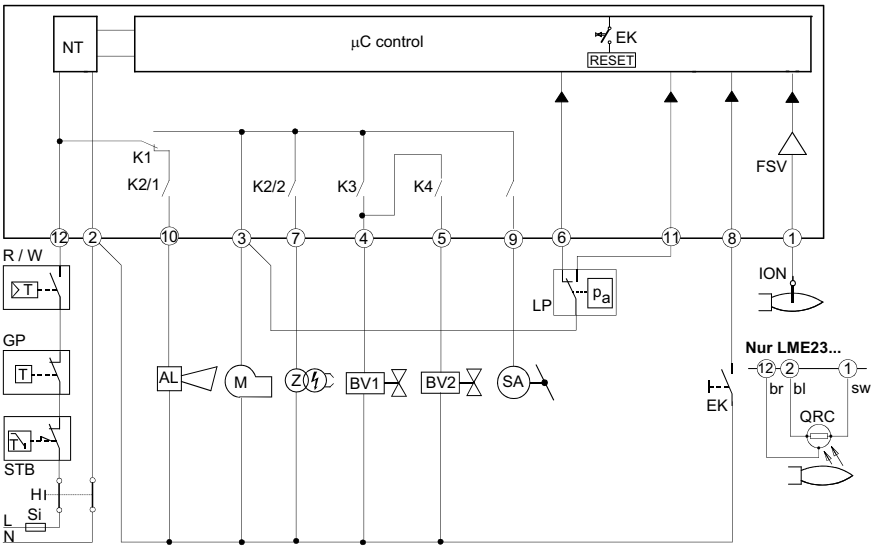


## Legenda schema interno

| | |
|---|---|
| AL | Segnalazione di blocco |
| BV | Valvola del combustibile |
| EK | Pulsante di sblocco |
| FS | Segnale presenza fiamma |
| GP | Pressostato di rivelazione gas |
| LP | Pressostato aria |
| LR | Regolatore della potenza del bruciatore |
| M | Motore del ventilatore |
| R | Termostato o pressostato di sicurezza |
| SB | Termostato di sicurezza |
| W | Termostato o pressostato di regolazione |
| Z | Trasformatore di accensione |

## PROGRAMMA DI COMANDO IN CASO DI ANOMALIA

- In caso di anomalia l'afflusso di combustibile viene interrotto immediatamente (in meno di 1s).
- Dopo un'interruzione di tensione si ha una ripetizione della partenza con programma completo.
- Quando la tensione scende al di sotto della soglia di sottotensione, si verifica l'arresto di sicurezza.
- Quando la tensione è al di sopra della soglia di sottotensione, si ha il riavvio.
- In caso di presenza prematura del segnale di fiamma durante t1, si verifica una condizione di blocco.
- In caso di presenza prematura del segnale di fiamma durante tw, si previene l'avvio con un blocco dopo 30 secondi.
- In caso di mancata fiamma alla fine del TSA, si hanno al massimo 3 ripetizioni del ciclo di avvio, seguite da un blocco alla fine del TSA (tempo di sicurezza all'accensione) per il mod. LME11, oppure direttamente un blocco alla fine del TSA per i mod. LME21-22.
- Per il mod. LME11: se si verifica una perdita di fiamma durante il funzionamento, nel caso in cui si abbia una stabilizzazione della fiamma alla fine del TSA, si avranno al massimo tre ripetizioni, altrimenti si verificherà un blocco.
- Per i mod. LME21-22: se si verifica una perdita di fiamma durante il funzionamento, si avrà un blocco.
- Incollaggio del contatto del pressostato aria LP in posizione di lavoro: nessun avviamento e blocco dopo 65 s.
- Incollaggio del contatto del pressostato aria LP in posizione di riposo: blocco alla fine del tempo t10.
- Se non è presente alcun segnale di pressione aria alla fine del tempo t10 si ha un blocco.

## APPARECCHIATURA DI CONTROLLO FIAMMA IN BLOCCO

In caso di blocco del bruciatore, il dispositivo LME rimane bloccato e si accende il LED di segnalazione rosso. Il controllo del bruciatore può essere ripristinato immediatamente.Questo stato si verifica anche in caso di distacco dell'alimentazione.

## DIAGNOSI ANOMALIA

- Premere il pulsante di sblocco per più di 3 secondi per attivare la diagnostica visiva.
- Contare il numero di lampeggi della lampada rossa di indicazione blocco e controllare l'anomalia nella "Tabella codici di errore"(il dispositivo continua a ripetere gli impulsi ad intervalli regolari).

Durante la diagnostica, le uscite del dispositivo vengono disattivate:
- il bruciatore rimane in blocco
- l'indicazione esterna di avaria rimane spenta
- lo stato di avaria viene segnalato dal LED rosso, posto sul pulsante di sblocco del dispositivo LME.., in base alla "Tabella Codici Errori":

| TABELLA CODICI ERRORE | |
|---|---|
| **2 lampeggi **** | **Nessuna presenza di fiamma alla fine del "Tempo di sicurezza" TSA**<br>- Valvole del combustibile sporche o diffettose<br>- Valvola rivelatore fiamma sporca o diffettosa<br>- Taratura del bruciatore non ottimale, non arriva gas al bruciatore<br>- Dispositivo di accensione difettoso |
| **3 lampeggi ***** | **Il pressostato aria non commuta o resta in posizione di riposo:**<br>- Pressostato LP diffettoso<br>- Perdita segnale di pressione aria dopo il tempo t10.<br>- Incollaggio del contatto del pressostato aria LP in posizione di riposo. |
| **4 lampeggi ****** | - Presenza prematura del segnale di fiamma durante l'avvio del bruciatore. |
| **5 lampeggi ******* | - Incollaggio del contatto del pressostato aria LP in posizione di lavoro. |
| **6 lampeggi ******* | Nessuna segnalazione. |
| **7 lampeggi ********* | **Mancanza fiamma durante il funzionamento**<br>- Anomalia o ostruzione della valvola combustibile<br>- Anomalia o ostruzione del dispositivo di controllo fiamma<br>- Taratura del bruciatore non ottimale |
| **8 ÷ 9 lampeggi** | Nessuna segnalazione |
| **10 lampeggi ************ | **Anomalia dei contatti in uscita.**<br>***Attenzione: segnalazione di "blocco" in remoto (morsetto 10) non attiva***<br>- Errore nelle connessioni elettriche<br>- Tensione anomala ai morsetti di uscita<br>- Altre anomalie |
| **14 lampeggi ************** (solo LME4x)** | - Contatto CPI (microinterruttore valvola gas) aperto. |

## RIPRISTINO DELL'APPARECCHIATURA CONTROLLO FIAMMA

Lo sblocco dell'apparecchiatura può essere effettuato subito dopo ogni blocco premendo il pulsante di sblocco per un tempo da 1 a 3 secondi. LME può essere ripristinato solo quando tutti i contatti, nella linea, sono chiusi e quando non si è in presenza di sottotensione.

## LIMITAZIONE DELLE RIPETIZIONI (solo per il mod. LME11..)

Se la fiamma non si stabilizza alla fine del tempo di sicurezza TSA, o se la fiamma si spegne durante il funzionamento, possono essere eseguite al massimo 3 ripetizioni del ciclo di avvio tramite "R", altrimenti si avrà il blocco. Il conteggio delle ripetizioni viene reiniziato ogni volta che si verifica l'avvio controllato tramite "R".

⚠ **Evitare assolutamente condensa, formazione di ghiaccio e ingresso di acqua.**

## CARATTERISTICHE TECNICHE

| | |
|---|---|
| Tensione di alimentazione | 120V AC +10% / -15%<br>230V AC +10% / -15% |
| Frequenza | 50 ... 60 Hz +/- 6% |
| Consumo | 12 VA |
| Fusibile primario esterno | max. 10 A (slow) |
| Corrente ingresso al morsetto 12 | max. 5 A |
| Lunghezza cavo rilevazione | max. 3 m (per elettrodo) |
| Lunghezza cavo rilevazione | max. 20 m (pos. separato, per fotocellula QRA) |
| Lunghezza cavo sblocco | max. 20 m (posato separatamente) |
| Lunghezza cavo morsetti 8 e 10 | max. 20 m |
| Lunghezza cavo termostati e altri morsetti | max. 3 m |
| Classe sicurezza | I |
| Grado protezione | IP40 (da assicurare in montaggio) |
| Condizioni funzionamento | -20... +60 °C, < 95% UR |
| Condizioni imagazzinamento | -20... +60 °C, < 95% UR |
| Peso | ca. 160 g |

C.I.B. UNIGAS S.p.A.
Via L.Galvani, 9 - 35011 Campodarsego (PD) - ITALY
Tel. +39 049 9200944 - Fax +39 049 9200945/9201269
web site: www.cibunigas.it - e-mail: cibunigas@cibunigas.it

Le informazioni contenute in questo documento sono puramente indicative e non impegnative. L'azienda si riserva la facoltà di apportare modifiche senza obbligo di preavviso.

# Modulatore KM3

**MANUALE D'USO**

M12927AA Rel.1.0 10/2020

## MONTAGGIO

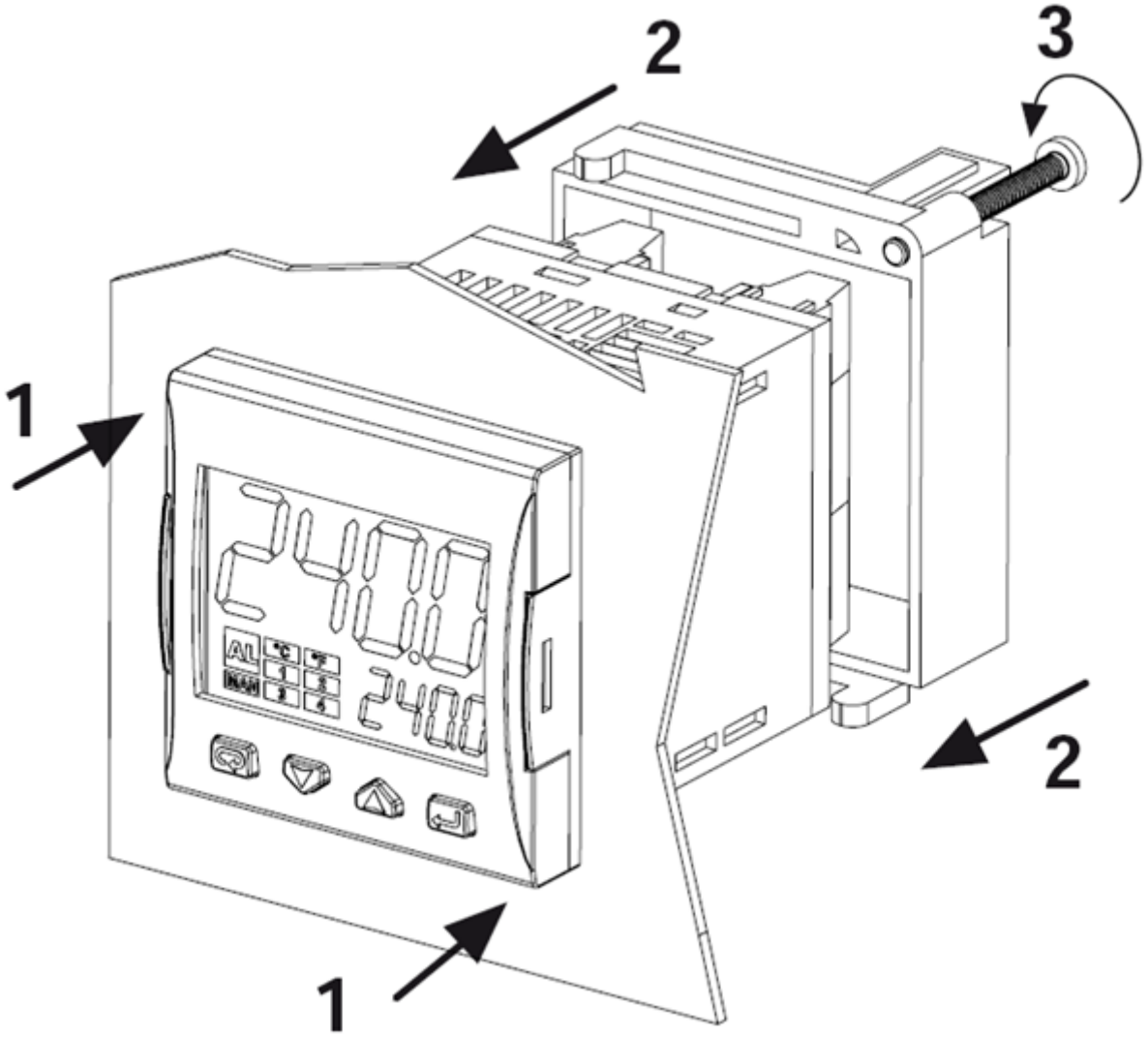

## FRONTALE STRUMENTO

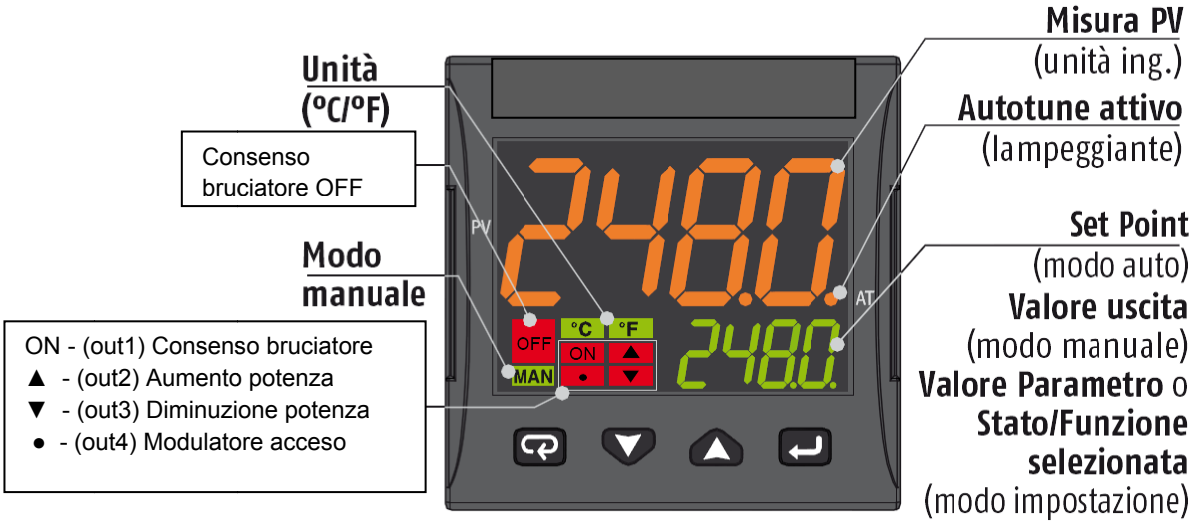


| | Modo Operatore | Modo impostazione |
|---|---|---|
| | Accesso a:<br>- Comandi operatore<br>(Timer, Selezione Setpoint ...)<br>- Parametri<br>- Configurazione | Conferma e vai al parametro successivo |
| | Accesso a:<br>- Dati addizionali per l'operatore<br>(valore uscita, tempo timer ...) | Incrementa il valore visualizzato o seleziona l'elemento successivo |
| | Accesso a:<br>- Set Point | Decrementa il valore visualizzato o seleziona l'elemento precedente |
| | Lancia le funzioni programmate<br>(Autotune, Auto/Man, Timer ...) | Esce dai Comandi operatore/Impostazione parametri/Configurazione |

## COLLEGAMENTI

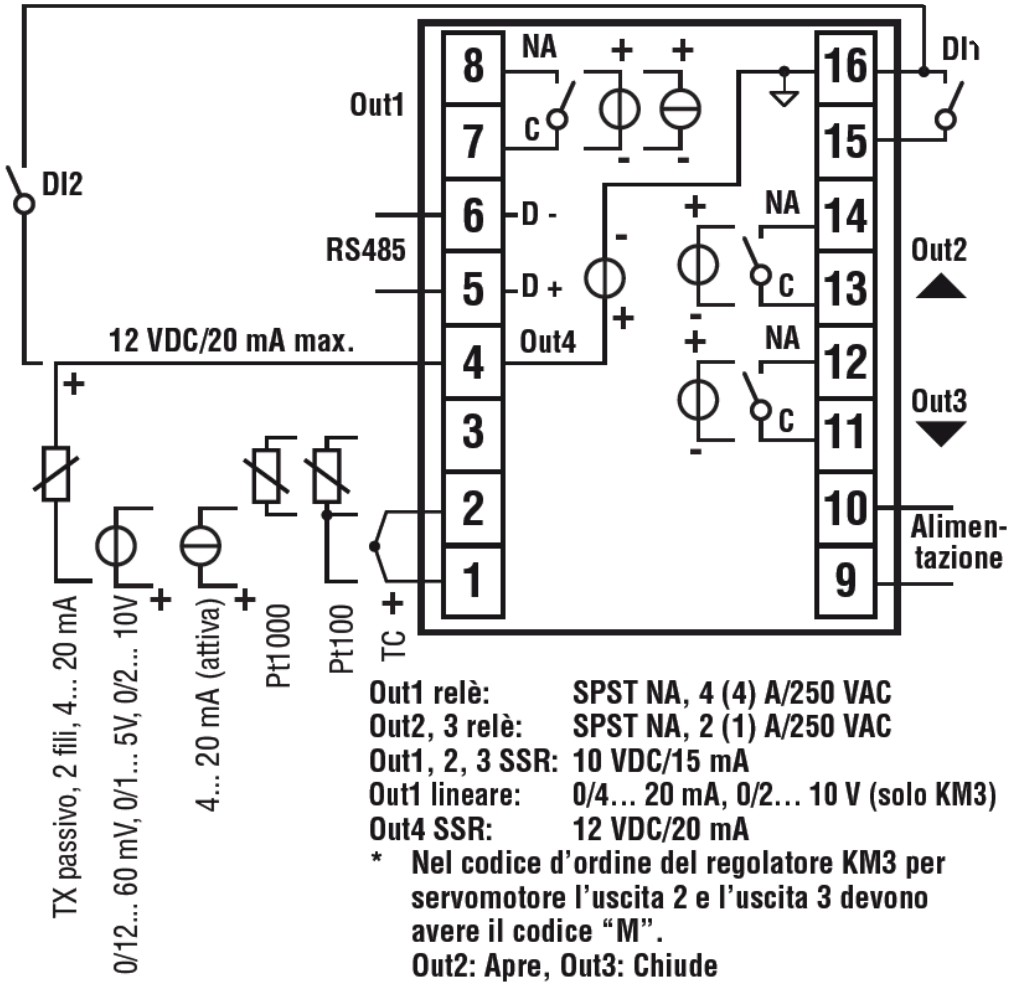


### *Collegamento sonde:*

- **PT1000/NTC/PTC**: tra i morsetti 3 e 2
- **PT 100**: tra i morsetti 3 e 2 con 1
- **Sonda di pressione passiva** 0/4-20 mA: tra i morsetti 4 ( + ) e 1 ( - )
  Nota: attivare uscita 4 ( IO4F deve essere settato su ON )
- **Sonda di pressione alimentata** 0/4-20 mA ma tra i morsetti 4 (alimentazione), 2 ( negativo) e 1 (positivo del segnale)
  Nota: per attivare uscita 4 di alimentazione ( IO4F deve essere settato su ON )

### *Collegamento alimentazione:*

- **Neutro:** morsetto 9
- **Fase:** morsetto 10 ( 100…240 Vac )
- Commutazione al set point 2 chiudendo i morsetti 15-16

### *Collegamento uscite:*

- **Canale 1:** morsetti 7 e 8 ( on – off bruciatore)
- **Canale 2:** morsetti 11 e 12 ( Servocomando apre)
- **Canale 3:** morsetti 13 e 14 ( Servocomando chiude)

## IMPOSTAZIONE SETPOINT E ISTERESI (parametri SP, AL1, HAL1)

Durante il funzionamento, premere il tasto ↵

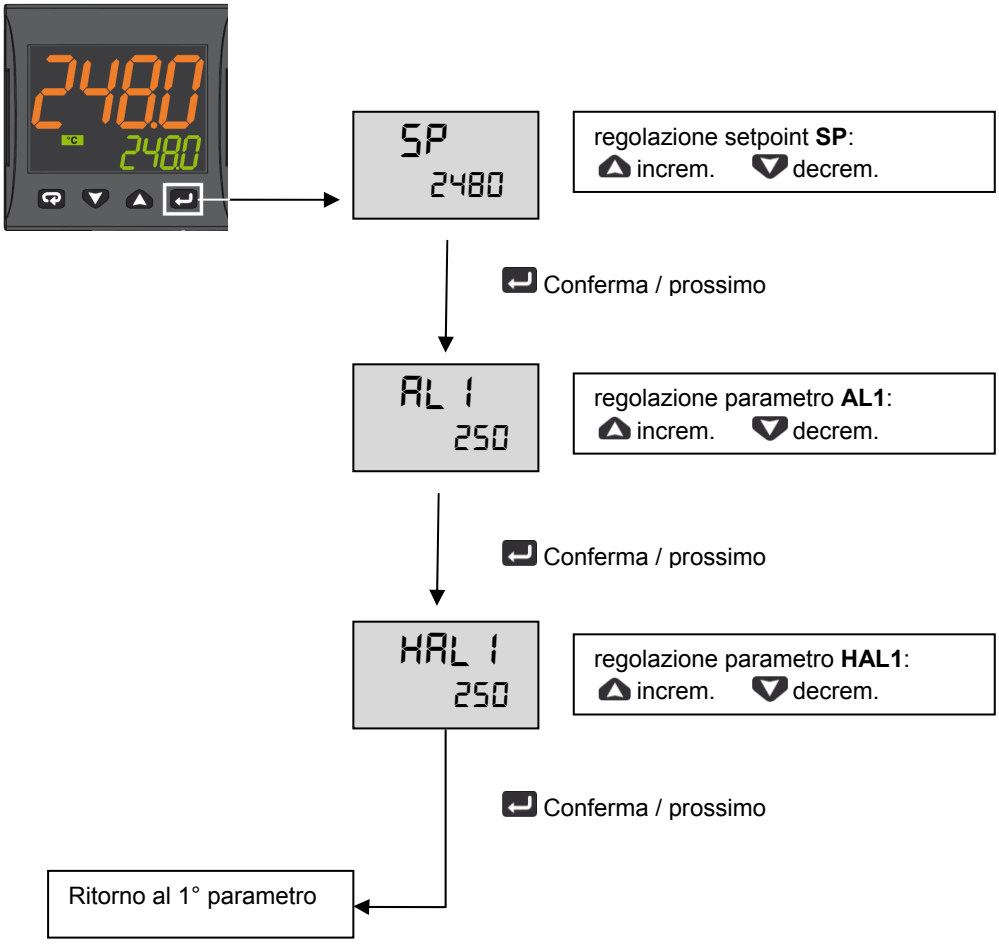


Premere ⊂⊃ per 3s o attendere l'uscita dal timeout (10s) per tornare al modo operatore

### *Esempio di funzionamento*

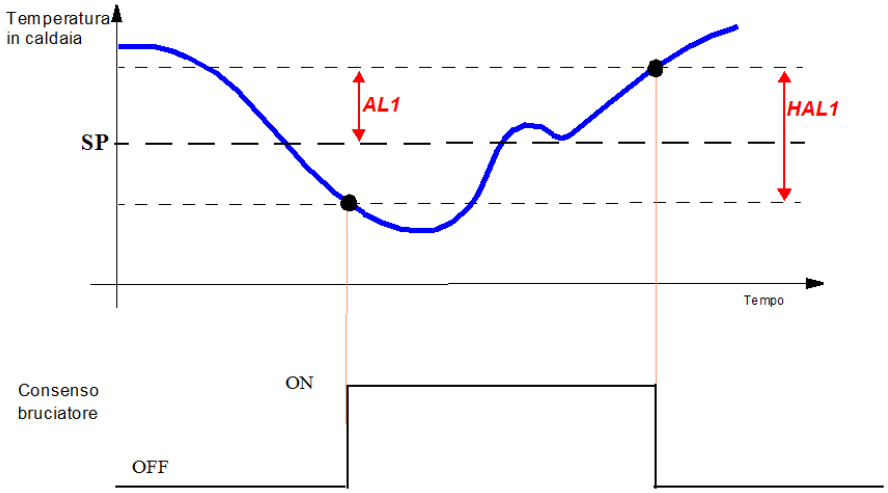

## MENU' AD ACCESSO LIMITATO

Con la procedura seguente è possibile accedere ad alcuni parametri non visibili normalmente.

Premere ↵ per 3s

Password = 20

Accesso ai parametri:

| | |
|---|---|
| ▲ | incrementa il valore selezionato |
| ▼ | decrementa il valore selezionato |
| ↵ | Conferma valore e passa a valore successivo |

| Param | Descrizione | Valori | Default |
|---|---|---|---|
| SEnS | Selezione del sensore | Pt1 = RTD Pt100<br>Pt10 = RTD Pt1000<br>0.20 = 0..20mA<br>4.20 = 4..20mA Sonda pressione<br>0.10 = 0..10V<br>2.10 = 2..10V<br>crAL= Termocoppia K | Dipende dalla sonda |
| SP | Set point 1 | Da SPLL a SPLH | Vedi tabella pag. 7 |
| AL1 | Soglia allarme AL1 | AL1L... AL1H (E.U.) | |
| HAL1 | Istersi AL1 | 1... 9999 (E.U.) | |
| Pb | Banda proporzionale | 1... 9999 (E.U.) | |
| ti | Tempo integrale | Da 0 (oFF) a 9999 (s) | |
| td | Tempo derivativo | Da 0 (oFF) a 9999 (s) | |
| Str.t | Tempo corsa servomotore | 5...1000 secondi | |
| db.S | Banda morta servomotore | 0...100% | |
| SPLL | Limite minimo impostabile per il set point | Da -1999 a SPHL | |
| SPHL | Limite massimo impostabile per il Set Point | Da SPLL a 9999 | |
| dp | Numero di decimali | 0... 3 | |
| SP 2 | Set point 2 | Da SPLL a SPLH | 60 |
| A.SP | Selezione del setpoint attivo | Da "SP" a" nSP" | SP |

Per uscire dalla procedura di impostazione dei parametri, premere ⊂⊃ per 3s o attendere l'uscita dal timeout (30s).

# TABELLA CONFIGURAZIONE MODULATORE ASCON KM3

| Gruppo Parametri | inP | | | | | | AL1 | | rEG | | | | | SP | | |
|---|---|---|---|---|---|---|---|---|---|---|---|---|---|---|---|---|
| **Parametro** | **Sens** | **dp** | **SSC** | **FSc** | **unit** | **IO4.F (**)** | **AL1 (***)** | **HAL1 (***)** | **Pb (***)** | **ti (***)** | **td (***)** | **Str.t** | **db.S** | **SPLL** | **SPHL** | **SP (***)** |
| Tipi Sonde | | Punto Dec | Min Sonda | Max Sonda | | | Off | On | p | i | d | T servo s | Banda Mo. | SP Min | SP Max | Set point |
| Pt1000 (130°C max) | Pt10 | 1 | | | °C | on | 5 | 10 | 10 | 350 | 1 | * | 5 | 30 | 95 | 80 |
| Pt1000 ( 350°C max) | PT10 | 1 | | | °C | on | 10 | 10 | 10 | 350 | 1 | * | 5 | 0 | 350 | 80 |
| Pt100 (130°C max) | PT1 | 1 | | | °C | on | 5 | 10 | 10 | 350 | 1 | * | 5 | 0 | 95 | 80 |
| Pt100 (350°C max) | Pt1 | 1 | | | °C | on | 10 | 10 | 10 | 350 | 1 | * | 5 | 0 | 350 | 80 |
| Pt100 (0÷100°C 4÷20mA) | 4.20 | 1 | 0 | 100 | | on | 5 | 10 | 10 | 350 | 1 | * | 5 | 0 | 95 | 80 |
| Termocoppia K (1200°C max) | crAL | 0 | | | °C | on | 20 | 25 | 10 | 350 | 1 | * | 5 | 0 | 1200 | 80 |
| Termocoppia J (1000°C max) | J | 0 | | | °C | on | 20 | 25 | 10 | 350 | 1 | * | 5 | 0 | 1000 | 80 |
| Sonda 4-20mA / 0-1,6bar | 4.20 | 0 | 0 | 160 | | on | 20 | 20 | 5 | 120 | 1 | * | 5 | 0 | 160 | 100 |
| Sonda 4-20mA / 0-10bar | 4.20 | 0 | 0 | 1000 | | on | 50 | 50 | 5 | 120 | 1 | * | 5 | 0 | 1000 | 600 |
| Sonda 4-20mA / 0-16bar | 4.20 | 0 | 0 | 1600 | | on | 80 | 80 | 5 | 120 | 1 | * | 5 | 0 | 1600 | 600 |
| Sonda 4-20mA / 0-25bar | 4.20 | 0 | 0 | 2500 | | on | 125 | 125 | 5 | 120 | 1 | * | 5 | 0 | 2500 | 600 |
| Sonda 4-20mA / 0-40bar | 4.20 | 0 | 0 | 4000 | | on | 200 | 200 | 5 | 120 | 1 | * | 5 | 0 | 4000 | 600 |
| Sonda QBE2002 / 0-25bar | 0.10 | 0 | 0 | 2500 | | 0n | 125 | 125 | 5 | 120 | 1 | * | 5 | 0 | 2500 | 600 |

Note:

(*) Str.t - Tempo corsa servomotore
SQL33; STM30; SQM10; SQM40; SQM50; SQM54 = 30 (Secondi)
STA12B3.41; SQN30.251; SQN72.4A4A20 = 12 (Secondi)

**(**) Uscita 4 … sul Dislay devo vedere il led n°4 sempre acceso, se cio non si verifica modificare il parametro IO4.Fda on a out4, confermare il nuovo valore, uscire dalla programmazione, rientrare nel parametro IO4.F e modificarlo da out4 a on.**

(***) Valori impostati di fabbrica, tali valori dovranno essere adattati in funzione delle caratteristiche dell'installazione

N.B. Per le sonde di pressione i valori dei set point e dei limiti di lavoro sono espressi in kPA (chilo Pascal)
1 bar=100 kPa

# PROCEDURA DI CONFIGURAZIONE

## *Come accedere al livello configurazione*

I parametri di configurazione sono riuniti in Gruppi. Ciascun Gruppo definisce tutti i parametri relativi ad una specifica funzione (regolazione, allarmi, funzioni delle uscite):

1. Premere il tasto ↵ per più di 5 secondi. Il display superiore visualizzerà PASS mentre quello inferiore visualizzerà 0.
2. Con i tasti ▲ e ▼ impostare la password programmata.
   In base alla password inserita sarà possibile vedere una parte dei parametri elencati nel paragrafo "parametri di configurazione. In paricolare:
   a. Inserendo la password "**30**" sarà possibile vedere tutti i parametri di configurazione
   b. Inserendo la password "**20**" sarà possibile accedere al "livello accesso limitato" e quindi modificare solo una parte dei parametri elencati (quelli contrassegnati dal **Liv = A** e **Liv = O**)
   c. Non inserendo alcuna password, si potranno modificare solo i parametri a "livello operatore", contrassegnati dalla lettera **Liv = O**
3. Premere il tasto ↵. Se la password è corretta il display visualizzerà l'acronimo del primo gruppo di parametri preceduto dal simbolo: ⊐. In altre parole il display superiore visualizzerà: ⊐ inP (parametri di **Configurazione degli ingressi**).

Lo strumento è in modo configurazione. Premere ⊐ per più di 5 secondi, lo strumento tornerà allo "standard display".

**Funzione dei tasti durante la modifica dei parametri:**

| | **Modo Operatore** |
|---|---|
| ↵ | Quando il display superiore dello strumento visualizza un gruppo e quello inferiore è vuoto, questo tasto consente di entrare nel gruppo selezionato. Quando il display superiore dello strumento visualizza un parametro e quello inferiore il suo valore, questo tasto consente di memorizzare il valore impostato e passare al parametro successivo, all'interno dello stesso gruppo. |
| ▲ | Incrementa il valore del parametro selezionato |
| ▼ | Decrementa il valore del parametro selezionato |
| ⊐ | Brevi pressioni consentono di uscire dall'attuale gruppo di parametri e selezionare un nuovo gruppo. Una pressione prolungata consente di terminare la procedura di configurazione (lo strumento torna alla visualizzazione normale). |
| ⊐ + ↵ | Questi 2 tasti permettono di tornare al gruppo precedente. Si proceda come segue:<br>Premere il tasto ⊐ e mentre viene tenuto premuto premere il tasto ↵; rilasciare entrambi tasti. |

## *Parametri di configurazione*

| **GRUPPO inP - configurazione degli ingressi** | | | | | |
|---|---|---|---|---|---|
| **Liv** | **N°** | **Param** | **Descrizione** | **Valori** | **Default** |
| A | 1 | SEnS | Selezione del sensore | Pt1 = RTD Pt100<br>Pt10 = RTD Pt1000<br>0.20 = 0..20mA<br>4.20 = 4..20mA Sonda pressione<br>0.10 = 0..10V<br>2.10 = 2..10V<br>crAL= Termocoppia K | Dipende dalla sonda |
| A | 2 | dp | Numero di decimali | 0... 3 | Vedi tabella pag. 7 |
| A | 3 | SSc | Inizio scala di visualizzazione ingressi lineari (presente solo se il parametro SEnS è diverso da Pt1, Pt10, crAL) | -1999... 9999 | 0 |
| C | 4 | FSc | Fondo scala di visualizzazione ingressi lineari (presente solo se il parametro SEnS è diverso da Pt1, Pt10, crAL) | -1999... 9999 | Dipende dalla sonda |
| C | 5 | unit | Unità di misura (presente solo nel caso di sonda temperatura) | °C/°F | °C |
| C | 6 | Fil | Filtro digitale sull'ingresso di misura | 0 (= OFF)... 20.0 s | 1.0 |

| | | | | | |
|---|---|---|---|---|---|
| C | 7 | inE | Stabilisce quale errore di lettura rende attivo il valore di sicurezza della potenza di uscita | or = Over range<br>ou = Under range<br>our = over e under range | or |
| C | 8 | oPE | Valore di sicurezza per la potenza di uscita) | -100... 100 | 0 |
| C | 9 | io4.F | Funzione dell'I/O 4 | on = Alimentazione trasmettitore,out4 = Uscita 4 (uscita digitale out 4),dG2c = Ingresso digitale 2 per contatti puliti,dG2U = Ingresso digitale 2 in tensione | on |
| C | 10 | diF1 | Funzione ingresso digitale 1 | oFF = Non utilizzato,<br>1 = Reset allarmi,<br>2 = Tacitazione AL (ACK),<br>3 = Blocco misura,<br>4 = Modalità Stand by,<br>5 = Modalità manuale,<br>6 = Riscaldamento con "SP1" e raffreddamento con "SP2",<br>7 = Timer RUN/Hold/Reset (sulla transizione),<br>8 = Timer Run (sulla transizione),<br>9 = Timer Reset (sulla transizione),<br>10 = Timer Run/Hold,<br>11 = Timer Run/Reset,<br>12 = Timer Run/Reset con blocco a fine conteggio,<br>13 = Run del programma (sulla transizione),<br>14 = Reset del programma (sulla transizione),<br>15 = Hold del programma (sulla transizione),<br>16 = Run/Hold del programma,<br>17 = Run/Reset del programma,<br>18 = Selezione sequenziale del Set Point (sulla transizione),<br>19 = Selezione SP1 - SP2,<br>20 = Selezione con codice binario di SP1... SP4,<br>21 = Ingressi digitali in parallelo | 19 |
| C | 12 | di.A | Azione ingressi digitali | 0 = DI1 azione diretta, DI2 azione diretta<br>1 = DI1 azione inversa, DI2 azione diretta<br>2 = DI1 azione diretta, DI2 azione inversa<br>3 = DI1 azione inversa, DI2 azione inversa | 0 |

| **GRUPPO out - parametri relativi alle uscite** | | | | | |
|---|---|---|---|---|---|
| **Liv** | **N°** | **Param** | **Descrizione** | **Valori** | **Default** |
| C | 14 | o1F | Funzione uscita 1 | AL = Uscita allarme | AL |
| C | 15 | o1AL | Inizio scala per la ritrasmissione analoigica | -1999 ... Ao1H | 1 |
| C | 18 | o1Ac | Azione Uscita 1 | dir = Azione diretta<br>rEU = Azione Inversa<br>dir.r = Diretta con LED invertito<br>ReU.r = Inversa con LED invertito | rEUr.r |
| C | 19 | o2F | Funzione dell'uscita 2 | H.rEG = Uscita riscaldamento | H.rEG |
| C | 21 | o2Ac | Azione Uscita 2 | dir = Azione diretta<br>rEU = Azione Inversa<br>dir.r = Diretta con LED invertito<br>ReU.r = Inversa con LED invertito | dir |
| C | 22 | o3F | Funzione dell'uscita 3 | H.rEG = Uscita riscaldamento | H.rEG |
| C | 24 | o3Ac | Azione Uscita 3 | dir = Azione diretta<br>rEU = Azione Inversa<br>dir.r = Diretta con LED invertito<br>ReU.r = Inversa con LED invertito | dir |

| GRUPPO AL1 - parametri allarme 1 | | | | | |
|---|---|---|---|---|---|
| **Liv** | **N°** | **Param** | **Descrizione** | **Valori** | **Default** |
| C | 28 | AL1t | Tipo allarme AL1 | nonE = Non utilizzato<br>LoAb = Allarme assoluto di minima<br>HiAb = Allarme assoluto di massima<br>LHAo = Allarme di banda assoluto con indicazione di allarme di fuori banda<br>LHAi = Allarme di banda assoluto con indicazione di allarme in banda<br>SE.br = Rottura sensore<br>LodE = Allarme di minima in deviazione (relativo)<br>HidE = Allarme di massima in deviazione (relativo)<br>LHdo = Allarme di banda relativa con indicazione di allarme di fuori banda<br>LHdi = Allarme di banda relativo con indicazione di allarme in banda | HidE |
| C | 29 | Ab1 | Configurazione funzionamento allarme AL1 | 0... 15<br>+1 = Non attivo all'accensione<br>+2 = Allarme memorizzato (azzerabile manualmente)<br>+4 = Allarme tacitabile<br>+8 = Allamre relativo mascherato al cambio di Set point | 0 |
| C | 30 | AL1L | -- Per allarme Alto/Basso, inizio scala soglia AL1;<br>-- Per allarme di banda, inizio scala AL1 | -1999... AL1H (E.U.) | -199.9 |
| C | 31 | AL1H | - Per allarme Alto/Basso, fine scala soglia AL1;<br>- Per allarme di banda, fine scala AL1 | AL1L... 9999 (E.U.) | 999.9 |
| O | 32 | AL1 | Soglia allarme AL1 | AL1L... AL1H (E.U.) | Vedi tabella pag. 7 |
| O | 33 | HAL1 | Istersi AL1 | 1... 9999 (E.U.) | Vedi tabella pag. 7 |
| C | 34 | AL1d | Ritardo AL1 | 0 (oFF)... 9999 (s) | oFF |
| C | 35 | AL1o | Abilitazione Allarme AL1 in Stand-by e in condizione di Fuori scala | 0 = AL1 disablilitato in Stand by e Fuori scala<br>1 = AL1 ablilitato in Stand by<br>2 = AL1 ablilitato in Fuori scala<br>3 = AL1 ablilitato in Stand by e Fuori scala | 1 |

| GRUPPO AL2 - parametri allarme 2 | | | | | |
|---|---|---|---|---|---|
| **Liv** | **N°** | **Param** | **Descrizione** | **Valori** | **Default** |
| C | 36 | AL2t | Tipo allarme AL2 | nonE = Non utilizzato<br>LoAb = Allarme assoluto di minima<br>HiAb = Allarme assoluto di massima<br>LHAo = Allarme di banda assoluto con indicazione di allarme di fuori banda<br>LHAi = Allarme di banda assoluto con indicazione di allarme in banda<br>SE.br = Rottura sensore<br>LodE = Allarme di minima in deviazione (relativo)<br>HidE = Allarme di massima in deviazione (relativo)<br>LHdo = Allarme di banda relativa con indicazione di allarme di fuori banda<br>LHdi = Allarme di banda relativo con indicazione di allarme in banda | SE.br |
| C | 37 | Ab2 | Configurazione funzionamento allarme AL2 | 0... 15<br>+1 = Non attivo all'accensione<br>+2 = Allarme memorizzato (azzerabile manualmente) | 0 |

| | | | | | |
|---|---|---|---|---|---|
| | | | | +4 = Allarme tacitabile<br>+8 = Allamre relativo mascherato al cambio di Set point | |
| C | 42 | AL2d | Ritardo AL2 | 0 (oFF)... 9999 (s) | oFF |
| C | 43 | AL2o | Abilitazione Allarme AL2 in Stand-by e in condizione di Fuori scala | 0 = AL2 disablilitato in Stand by e Fuori scala<br>1 = AL2 ablilitato in Stand by<br>2 = AL2 ablilitato in Fuori scala<br>3 = AL2 ablilitato in Stand by e Fuori scala | 0 |

| **GRUPPO AL3 - parametri allarme 3** | | | | | |
|---|---|---|---|---|---|
| **Liv** | **N°** | **Param** | **Descrizione** | **Valori** | **Default** |
| | 44 | AL3t | Tipo allarme AL3 | nonE = Non utilizzato<br>LoAb = Allarme assoluto di minima<br>HiAb = Allarme assoluto di massima<br>LHAo = Allarme di banda assoluto con indicazione di allarme di fuori banda<br>LHAi = Allarme di banda assoluto con indicazione di allarme in banda<br>SE.br = Rottura sensore<br>LodE = Allarme di minima in deviazione (relativo)<br>HidE = Allarme di massima in deviazione (relativo)<br>LHdo = Allarme di banda relativa con indicazione di allarme di fuori banda<br>LHdi = Allarme di banda relativo con indicazione di allarme in banda | nonE |

| **GRUPPO LbA - Parametri Allarme Loop Break (LBA)** | | | | | |
|---|---|---|---|---|---|
| **Liv** | **N°** | **Param** | **Descrizione** | **Valori** | **Default** |
| C | 52 | LbAt | Tempo per allarme LBA | Da 0 (oFF) a 9999 (s) | oFF |

| **GRUPPO rEG - Parametri relativi alla regolazione** | | | | | |
|---|---|---|---|---|---|
| **Liv** | **N°** | **Param** | **Descrizione** | **Valori** | **Default** |
| C | 56 | cont | Tipo di controllo | Pid = Controllo PID (riscaldamento e/o raffreddamento)<br>On.FA = ON/OFF con isteresi asimmetrica<br>On.FS = ON/OFF con isteresi simmetrica<br>nr = Controllo ON/OFF a zona neutra (riscalda e raffredda)<br>3pt = Controllo servomotore | 3pt |
| C | 57 | Auto | Abilitazione dell'Autotuning | -4 = Autotuning oscillatorio con avvio all'accensione e al cambio di Set Point<br>-3 = Autotuning oscillatorio con avvio manuale<br>-2 = Autotuning oscillatorio con avvio alla prima accensione<br>-1 = Autotuning oscillatorio con avvio ad ogni accensione<br>0 = Non abilitato<br>1 = Autotuning Fast con avvio ad ogni accensione<br>2 = Autotuning Fast con avvio alla prima accensione<br>3 = Autotuning Fast con avvio manuale<br>4 = Autotuning Fast con avvio all'accensione e al | 7 |

| | | | | | |
|---|---|---|---|---|---|
| | | | | cambio di Set Point<br>5 = EvoTune con ripartenza automatica a tutte le accensioni<br>6 = EvoTune con partenza automatica alla prima accensione<br>soltanto<br>7 = EvoTune con partenza manuale<br>8 = EvoTune con ripartenza automatica a tutti i cambi di set point | |
| C | 58 | tunE | Avvio manuale dell'Autotuning | oFF = Non attivo<br>on = Attivo | oFF |
| C | 59 | SELF | Attiva il self tuning | no = Lo strumento NON esegue il self tuning<br>YES = Lo strumento esegue il self tuning | No |
| A | 62 | Pb | Banda proporzionale | 1... 9999 (E.U.) | Vedi tabella pag. 7 |
| A | 63 | ti | Tempo integrale | Da 0 (oFF) a 9999 (s) | Vedi tabella pag. 7 |
| A | 64 | td | Tempo derivativo | Da 0 (oFF) a 9999 (s) | Vedi tabella pag. 7 |
| C | 65 | Fuoc | Fuzzy overshoot control | 0.00... 2.00 | 1 |
| C | 69 | rS | Reset manuale<br>(Precarica azione integrale) | -100.0... +100.0 (%) | 0.0 |
| A | 70 | Str.t | Tempo corsa servomotore | 5...1000 secondi | Vedi tabella pag. 7 |
| A | 71 | db.S | Banda morta servomotore | 0...100% | Vedi tabella pag. 7 |
| C | 72 | od | Ritardo all'accensione | Da 0.00 (oFF) a 99.59 (hh.mm) | oFF |

| **GRUPPO SP - Parametri relativi al Set Point** | | | | | |
|---|---|---|---|---|---|
| **Liv** | **N°** | **Param** | **Descrizione** | **Valori** | **Default** |
| C | 76 | nSP | Numero dei Set Point utilizzati | 1... 4 | 2 |
| A | 77 | SPLL | Limite minimo impostabile per il set point | Da -1999 a SPHL | 30 |
| A | 78 | SPHL | Limite massimo impostabile per il Set Point | Da SPLL a 9999 | 130 |
| O | 79 | SP | Set point 1 | Da SPLL a SPLH | Vedi tabella pag. 7 |
| C | 80 | SP 2 | Set point 2 | Da SPLL a SPLH | 60 |
| A | 83 | A.SP | Selezione del setpoint attivo | Da "SP" a" nSP" | SP |
| C | 84 | SP.rt | Tipo di set point remoto | RSP = Il valore da seriale è usato come set point remoto<br>trin = Il valore verrà aggiunto al set point locale selezionato<br>con A.SP e la somma diventa il set point operativo<br>PErc = Il valore verrà scalato sullo span di ingresso e il risultato<br>diventa il set point operativo | trin |
| C | 85 | SPLr | Selezione Set point locale o remoto | Loc = Locale<br>rEn = Remoto | Loc |
| C | 86 | SP.u | Velocità di variazione applicata ad **incrementi** del set point (ramp UP) | 0.01... 99.99 (inF) unità/minuto | inF |
| C | 87 | SP.d | Velocità di variazione applicata a **dec-rementi** del set point (ramp DOWN) | 0.01... 99.99 (inF) unità/minuto | inF |

| GRUPPO PAn - Parametri relativi all'interfaccia operatore | | | | | |
|---|---|---|---|---|---|
| **Liv** | **N°** | **Param** | **Descrizione** | **Valori** | **Default** |
| C | 118 | PAS2 | Password livello 2 (livello ad accesso limitato) | -oFF (Livello 2 non protetto da password)-1... 200 | 20 |
| C | 119 | PAS3 | Password livello (livello configurazione completa) | 3... 300 | 30 |
| C | 120 | PAS4 | Password livello (livello configurazione a codice) | 201... 400 | 300 |
| C | 121 | uSrb | Funzione del tasto ain RUN TIME | nonE = Nessuna funzione<br>tunE = Abilitazione Auto tune/Self Tune. La pressione del tasto (oltre<br>1 s) lancia l'auto tune<br>oPLo = Modalità Manuale. La prima pressione del tasto mette lo strumento<br>in manuale (OPLO), la seconda lo riporta in modalità Auto<br>AAc = Reset Allarmet<br>ASi = Riconoscimento Allarme (acknowledge)<br>chSP = Selezione sequenziale del Set Point<br>St.by = Modalità Stand by. La prima pressione del tasto mette lo strumento<br>in Stand by, la seconda lo riporta in modalità Auto<br>Str.t = Timer run/hold/reset<br>P.run = Run del programma<br>P.rES = Reset del programma<br>P.r.H.r = Run/hold/reset del programma | tunE |
| C | 122 | diSP | Gestione del display | Spo = Set point operativo | SPo |
| C | 123 | di.cL | Colore del display | 0 = Il colore del display è utilizzato per evidenziare lo scostamento<br>dal Set point (PV - SP)<br>1 = Display rosso (fisso)<br>2 = Display verde (fisso)<br>3 = Display arancione (fisso) | 2 |
| | 125 | diS.t | Timeout del display | -- oFF (display sempre ON)<br>-- 0.1... 99.59 (mm.ss) | oFF |
| C | 126 | fiLd | Filtro sull'uscita display | -- oFF (filtro disabilitato)<br>-- Da 0.0 (oFF) a 20.0 (Unità ingegneristiche | oFF |
| C | 128 | dSPu | Stato dello strumento all'alimentazione | AS.Pr = Riparte come si è spento<br>Auto = Parte in automatico<br>oP.0 = Parte in manuale con potenza di uscita pari a 0<br>St.bY = Starts in stand-by mode | Auto |
| C | 129 | oPr.E | Abilitazione modi operativi | ALL = Tutti i modi operativi selezionabili col parametro che segue<br>Au.oP = Modalità Auto e Manuale (OPLO) selezionabili col parametro<br>che segue<br>Au.Sb = Solo la modalità Auto e Stand by selezionabili col parametro che<br>segue | ALL |
| C | 130 | oPEr | Selezione modalità operativa | Se [129] oPr.E = ALL - Auto = Modalità Auto<br>- oPLo = Modalità Manuale<br>- St.bY = Modalità Stand by<br>Se [129] oPr.E = Au.oP: - Auto = Modalità Auto<br>- oPLo = Modalità Manuale<br>Se [129] oPr.E = Au.Sb: - Auto = Modalità Auto<br>- St.bY = Modalità Stand by | Auto |

| GRUPPO Ser - Parametri relativi all'interfaccia seriale | | | | | |
|---|---|---|---|---|---|
| **Liv** | **N°** | **Param** | **Descrizione** | **Valori** | **Default** |
| C | 131 | Add | Indirizzo strumento | -- oFF<br>-- 1... 254 | 1 |
| C | 132 | bAud | Velocità della linea (baud rate) | 1200 = 1200 baud<br>2400 = 2400 baud<br>9600 = 9600 baud<br>19.2 = 19200 baud<br>38.4 = 38400 baud | 9600 |
| C | 133 | trSP | Selezione del valore da ritrasmettere (Master) | nonE = Non utilizzata (lo strumento è uno slave)<br>rSP = Lo strumento diventa Master e ritrasmette il Set Point operativo<br>PErc = Lo strumento diventa Master e ritrasmette la potenza di uscita | nonE |

| GRUPPO cOn - Parametri relativi ai consumi (Wattmetro) | | | | | |
|---|---|---|---|---|---|
| **Liv** | **N°** | **Param** | **Descrizione** | **Valori** | **Default** |
| C | 134 | Co.tY | Tipo di conteggio | oFF = Non utilizzato<br>1 = Potenza istantanea (kW)<br>2 = Energia consumata (kWh)<br>3 = Energia consumata durante l'esecuzione del programma.<br>Questa misura parte da 0 al comando Run e termina alla<br>fine del programma. Ad ogni ripartenza il conteggio si resetta<br>4 = Totalizzatore dei giorni lavorati. Ore di accensione dello<br>strumento diviso per 24.<br>5 = Totalizzatore delle ore lavorate. Ore di accensione dello<br>strumento.<br>6 = Totalizzatore dei giorni lavorati con soglia. Ore di accensione<br>dello strumento diviso per 24 con forzatura in Stand-by<br>al raggiungimento della soglia di [137] h.Job.<br>7 = Totalizzatore delle ore lavorate con soglia. Ore di accensione<br>dello strumento con forzatura in Stand-by al raggiungimento<br>della soglia di [137] h.Job.<br>8 = Totalizzatore dei giorni lavorati dal relè di regolazione.<br>Ore in cui il relè di regolazione è stato ON diviso 24.<br>9 = Totalizzatore delle ore lavorate dal relè di regolazione. Ore<br>in cui il relè di regolazione è stato ON.<br>10 = Totalizzatore dei giorni lavorati dal relè di regolazione con<br>soglia. Ore in cui il relè di regolazione è stato ON diviso<br>24 con forzatura in Stand-by al raggiungimento della soglia<br>di [137] h.Job.<br>11 = Totalizzatore delle ore lavorate dal relè di regolazione con<br>soglia. Ore in cui il relè di regolazione è stato ON con forzatura<br>in Stand-by al raggiungimento della soglia di [137] h.Job. | oFF |
| C | 138 | t.Job | Periodo di accensione<br>(non resettabile) | 1... 999 giorni<br>1... 999 ore | 0 |

| GRUPPO cAL - Parametri relativi alla calibrazione utente | | | | | |
|---|---|---|---|---|---|
| **Liv** | **N°** | **Param** | **Descrizione** | **Valori** | **Default** |
| C | 139 | AL.P | Punto inferiore calibrazione | Da -1999 a (AH.P - 10) Unità ingegneristiche | 0 |
| C | 140 | AL.o | Calibrazione Offset inferiore | -300... +300 (E.U.) | 0 |
| C | 141 | AH.P | Punto Superiore Calibrazione | Da (AL.P + 10) a 9999 Unità ingegneristiche | 999.9 |
| C | 142 | AH.o | Calibrazione Offset superiore | -300... +300 | 0 |

# MODI OPERATIVI

Lo strumento, quando viene alimentato, comincia immediatamente a funzionare rispettando i valori dei parametri memorizzati in quel momento. Il comportamento dello strumento e le sue prestazioni sono in funzione dei valori dei parametri memorizzati.

All'accensione lo strumento partirà in uno dei seguenti modi,in funzione della specifica configurazione:

**Modo Automatico**: In modo Automatico lo strumento esegue il controllo e comanda la/le uscite regolante/i in funzione della misura attuale e dei valori impostati (set point, banda proporzionale, ecc.)

**Modo manuale** (OPLO): In modo Manuale il display superiore visualizza il valore misurato mentre il display inferiore indica la potenza [preceduta da H (ridcaldamento) o c (rafreddamento)] e permette di modificare manualmente la potenza delle uscite regolanti (LED MAN acceso). Lo strumento NON esegue il controllo.

**Modo Stand by** (St.bY): In modo Stand by lo strumento si comporta come un indicatore, mostra sul display superiore il valore misurato, su quello inferiore il set point alternativamente ai messaggi "St.bY" e forza a zero la potenza delle uscite regolanti. Come abbiamo visto, è sempre possibile modificare il valore assegnato ad un parametro indipendentemente dal modo operativo selezionato.

Noi definiamo una qualunque di queste visualizzazioni "**visualizzazione normale**".

Come abbiamo visto, è sempre possibile modificare il valore assegnato ad un parametro indipendentemente dal modo operativo selezionato.

## *MODO AUTOMATICO*

Funzione dei tasti quando lo strumento è in modo Automatico:

| | **Modo Operatore** |
|---|---|
| | Consente di accedere alla modifica dei parametri |
| | Consente di visualizzare le "informazioni addizionali" (vedere di seguito) |
| | Consente di accedere alla "modifica diretta del set point" (vedere di seguito) |
| | Eseguirà l'azione programmata tramite il parametro [121] uSrb ( Funzione del tasto in RUN TIME). |

**Informazioni addizionali**
Questi strumenti sono in grado di visualizzare alcune informazioni addizionali che possono aiutare a gestire il sistema. Le informazioni addizionali sono legate alla configurazione dello strumento ed in ogni caso solo alcune di esse potranno essere visualizzate.

1. Quando lo strumento è in "visualizzazione normale", premere il tasto . Il display inferiore visualizzerà "H" o "c" seguito da un numero. Il valore indica la percentuale di potenza di uscita applicata al processo. Il simbolo "H" indica che l'azione è di riscaldamento mentre il simbolo "c" indica che è quella di raffreddamento
2. Premere nuovamente il tasto . Quando un programma è in esecuzione Il display inferiore visualizza il segmento in esecuzione e lo stato degli eventi come indicato di seguito:
   r 1.00 dove il primo carattere puo essere "r" (ad indicare che il segmento in esecuzione è una rampa) oppure "S" (che indica che il segmento in esecuzione è una Stasi), il secondo digit indica il gruppo in esecuzione (es. S3 indica stasi 3) e i due digit meno significativi indicano lo stato dei 2 eventi (il digit meno significativo è relativo all'evento 2.
3. Premere nuovamente il tasto . Quando un programma è in esecuzione Il display inferiore visualizza il tempo teorico che manca alla fine del programma preceduto dalla lettera "P":
   P84.3
4. Premere nuovamente il tasto . Quando la funzione wattmetro è in funzione Il display inferiore visualizza "U" seguito dalla misura di energia misurata.
5. Premere nuovamente il tasto . Quando la funzione "ore lavorate" è attiva, Il display inferiore visualizza "d" per i giorni oppure "h" per le ore seguito dal tempo accumulato.
6. Premere nuovamente il tasto . Lo strumento ritorna alla "visualizzazione normale".

Nota: La visualizzazione delle informazioni addizionali è soggetta ad un time out. Se non si preme alcun tasto per un periodo superiore a 10 secondi, lo strumento ritorna automaticamente alla “visualizzazione normale”.

**Modifica diretta del Set Point**
Questa funzione consente di modificare rapidamente il valore del set point selezionato tramite il parametro [83] A.SP (Selezione del set point attivo) oppure di modificare il valore di set point del segmento di programma quando il programma è in esecuzione.

1. Premere il tasto .Il display superiore visualizzerà l’acronimo del set point selezionato (es SP2), quello inferiore il valore del set point.
2. Tramite i tasti e assegnare al set point il valore desiderato
3. Non premere alcun pulsante per almeno 5 secondi o premere il tasto . In entrambe i casi lo strumento memorizza il nuovo valore e torna alla “visualizzazione normale

## *MODO MANUALE*

Questo modo operativo consente di disattivare il controllo automatico e assegnare manualmente la percentuale di potenza dell’uscita regolante. Quando si seleziona il modo manuale, il display superiore visualizza il valore misurato, mentre quello inferiore visualizzerà la potenza di uscita [preceduta da H (riscaldamento) o c (rafreddamento)]. La spia MAN è accesa. Quando si seleziona il modo manuale, lo strumento allinea la potenza di uscita all’ultimo valore calcolato dal modo automatico e può essere modificato utilizzando i tasti e .

Nel caso di controllo ON/OFF, un valore pari a 0% spegne l’uscita mentre qualunque valore maggiore di 0 attiva l’uscita. Come nel caso della visualizzazione, i valori sono programmabili nel campo da H100 (100% della potenza di uscita con azione inversa) a c100 (100% della potenza di uscita con azione diretta).

Note:

- Durante il modo manuale, gli allarmi restano attivi.
- Se si mette lo strumento in Manuale durante l’esecuzione di un programma, l’esecuzione del programma viene congelata e riprenderà quando lo strumento torna alla modalità di funzionamento automatica.
- Se si mette lo strumento in modo manuale durante l’esecuzione del self-tuning, l’esecuzione del selftuning viene abortita.
- D urante il modo manuale tutte le funzioni non legate al controllo (wattmetro, timer indipendente, “ore lavorate”, ecc..) continuano ad operare normalmente.

## *MODO STAND-BY*

Anche questo modo operativo disattiva il controllo automatico, ma le uscite regolanti vengono forzate a zero. Lo strumento si comporterà come un indicatore. Quando è stato selezionato il modo stand-by, il display superiore visualizza il valore misurato, mentre quello inferiore visualizzerà alternativamente il valore di set point ed il messaggio “St.bY”.

Note:

1. Durante il modo stand-by, gli allarmi relativi sono disattivati mentre quelli assoluti opereranno in funzione dell’impostazione del parametro ALxo (abilitazione Allarme x durante il modo Stand-by).
2. Se si seleziona il modo stand-by durante l’esecuzione del programma, il programma verrà abortito.
3. Se si seleziona il modo stand-by durante l’esecuzione dell’Auto-tuning, l’Autotuning verrà abortito.
4. Durante il modo stand-by tutte le funzioni non legate al controllo (wattmetro, timer indipendente, “ore lavorate”, ecc..) continuano ad operare normalmente.
5. Al passaggio da modo stand-by a modo automatico, lo strumento riattiva la mascheratura degli allarmi, la funzione soft start e l’auto-tune (se programmato).

## *FUNZIONE DI AUTOTUNE (EVOTUNE)*

EvoTUNE è una procedura rapida e totalmente automatica che può essere lanciata in qualsiasi condizione, senza tener conto della deviazione dal Set Point. Il regolatore seleziona automaticamente il metodo di tuning più opportuno e calcola il miglior set di parametri PID. La funzione Autotuning si avvia premento per 3 s il tasto .

## MESSAGGI DI ERRORE

Lo strumento visualizza le condizioni di OVER-RANGE (fuori campo verso l'alto) e di UNDER-RANGE fuori campo verso il basso) con le seguenti indicazioni:

Over-range: OOOO

Under-range U.U.U.U.

La rottura del sensore verrà segnalata come un fuori campo: - - - -

Nota: Quando viene rilevato un over-range o un under-range, gli allarmi opereranno come se lo strumento rilevasse rispettivamente il massimo o il minimo valore misurabile

Per verificare la condizione di fuori campo procedere come segue:

1. Verificare il segnale in uscita dal sensore e la linea di collegamento tra sensore e strumento.
2. Assicurarsi che lo strumento sia stato configurato per misurare tramite il sensore specifico, altrimenti modificare la configurazione di ingresso (vedere sezione 4).
3. Se non si rilevano errori, prendere accordi per inviare lo strumento al fornitore per una verifica funzionale.

### *Lista dei possibili errori*

**ErAT** L'auto-tune tipo Fast non è in grado di partire. La misura è troppo vicina al set point. Premere il tasto per cancellare la segnalazione.

**ouLd** Sovraccarico sull'uscita Out 4 Il messaggio indica che c'è un cortocircuito sull'uscita Out 4 (se usata come uscita o come alimentatore per trasmettitore esterno). Quando il cortocircuito viene rimosso l'uscita torna a funzionare.

**NoAt** Dopo 12 ore, l'Autotuning non è ancora terminato.

**ErEP** Possibili problemi alla memoria dello strumento. Il messaggio scompare automaticamente. Se la segnalazione permane, prendere accordi per inviare lo strumento al fornitore.

**RonE** Possibili problemi alla memoria del firmware. Quando si verifica questo errore, prendere accordi per inviare lo strumento al fornitore.

**Errt** Possibili problemi alla memoria di calibrazione. Quando si verifica questo errore, prndere accordi per inviare lo strumento al fornitore.

## RESET DI FABBRICA

A volte, ad esempio quando si riconfigura uno strumento utilizzato in precedenza per un'applicazione diversa, oppure da altri o si sono fatti test con uno strumento e si desidera riconfigurarlo, può essere utile poter ricaricare la configurazione di fabbrica.

Questa azione consente di riportare lo strumento ad una condizione definita (come era alla prima accensione). I dati di default sono i dati caricati nello strumento dalla fabbrica prima della spedizione dell'apparecchio.

Per ricaricare i dati di default procedere come segue:

1. Premere il tasto ↵ per più di 5 secondi. Il display superiore visualizzerà PASS mentre quello inferiore visualizzerà 0.
2. Con i tasti ▲ e ▼ impostare la password -481;
3. Premere il tasto ↵;
4. Lo strumento dapprima spegnerà tutti i LED, poi visualizzerà il messaggio dFLt, in seguito accenderà tutti i LED per due secondi ed in fine si comporterà come se fosse stato riacceso.

La procedura è completa.

Nota: La lista completa dei parametri di default è riportata nel capitolo "procedura di configurazione"

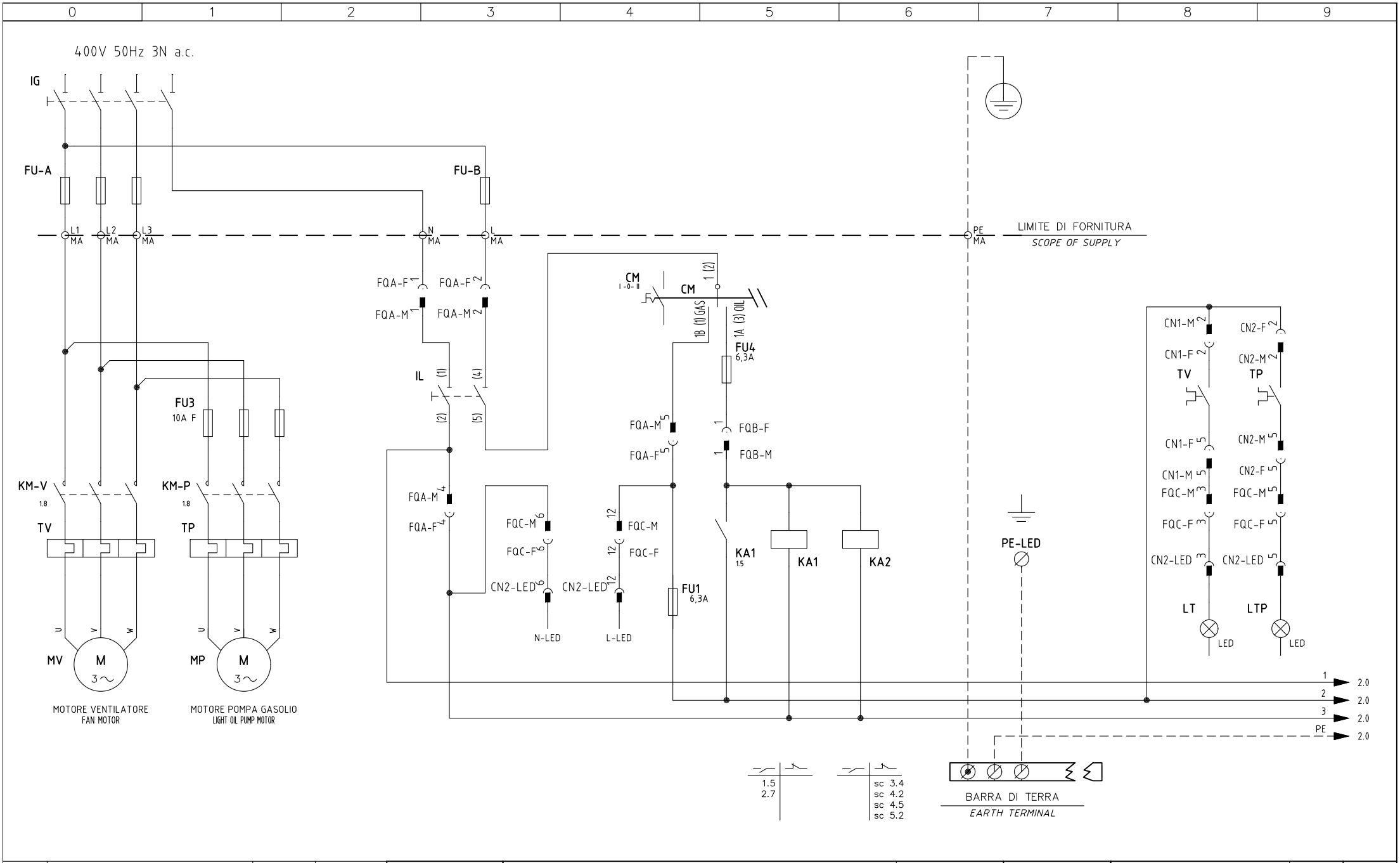


| | | | |
|---|---|---|---|
| 01 | ADDED EARTH WIRE ON LED CIRCUIT | 12/02/15 | U. PINTON |
| REV. | MODIFICA | DATA | FIRME |

UNIGAS

Impianto: TIPI/TYPES HR75A
MODELLO/MODEL xG-.PR(MD).S.xx.A.1.xx

Descrizione: WITH LME73.xxx + CIRCUIT 6100574 + 6100566 (AND MODULATOR RWF55.x / RWF50.2x / 600V / KM3)

Ordine:

Commessa:

Data Controllato: 12/02/2015

Esecutore: U. PINTON

Controllato: G. SCATTOLIN

Data: 18/12/2014

Revisione: 01

Dis. N. 05 – 1078

PREC.: /

FOGLIO: 1

SEGUE: 2

TOTALE: 14

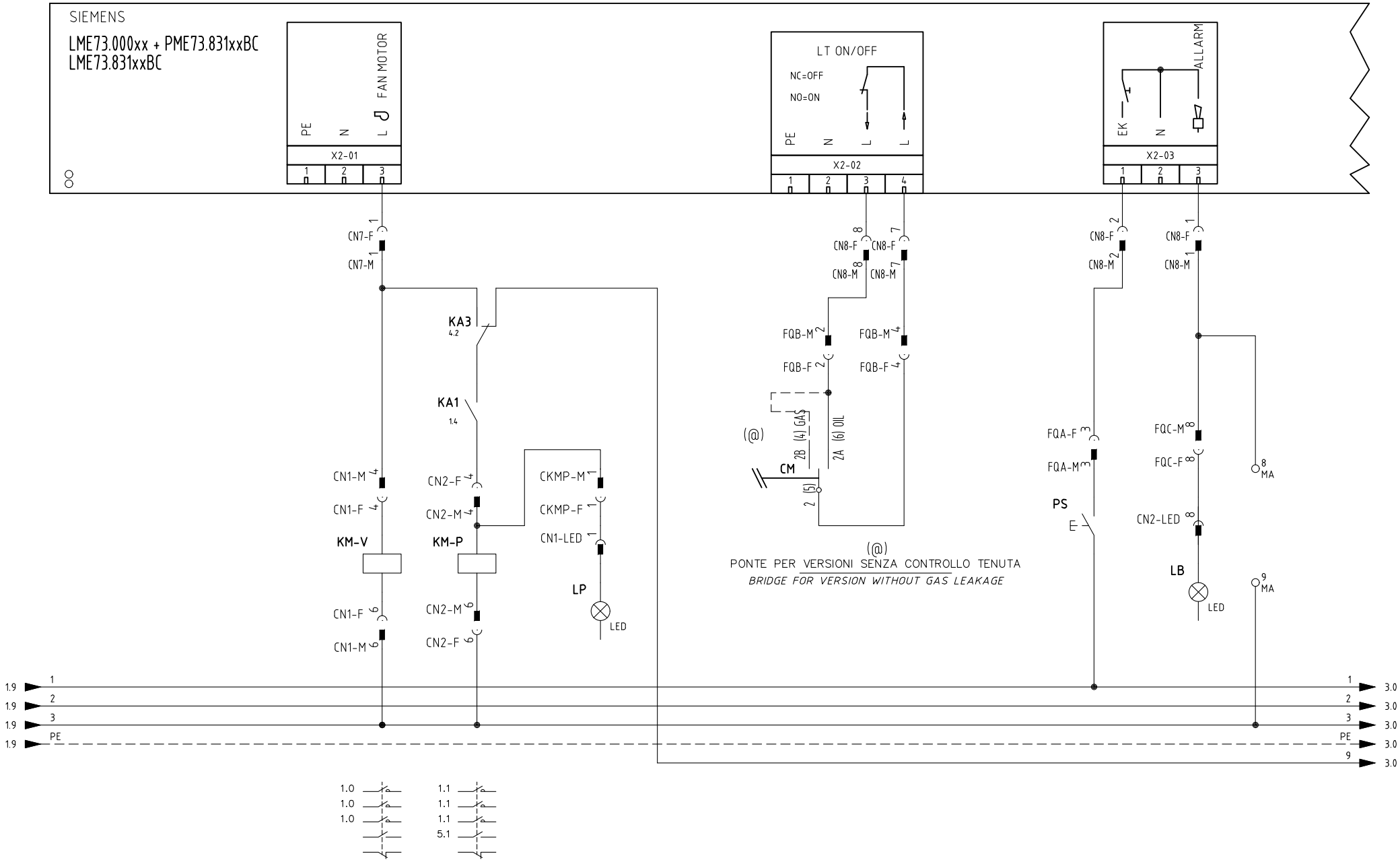


| | | | |
|---|---|---|---|
| Data 18/12/2014 | | PREC. | FOGLIO |
| Revisione 01 | | 1 | 2 |
| Dis. N. 05 – 1078 | | SEGUE | TOTALE |
| | | 3 | 14 |

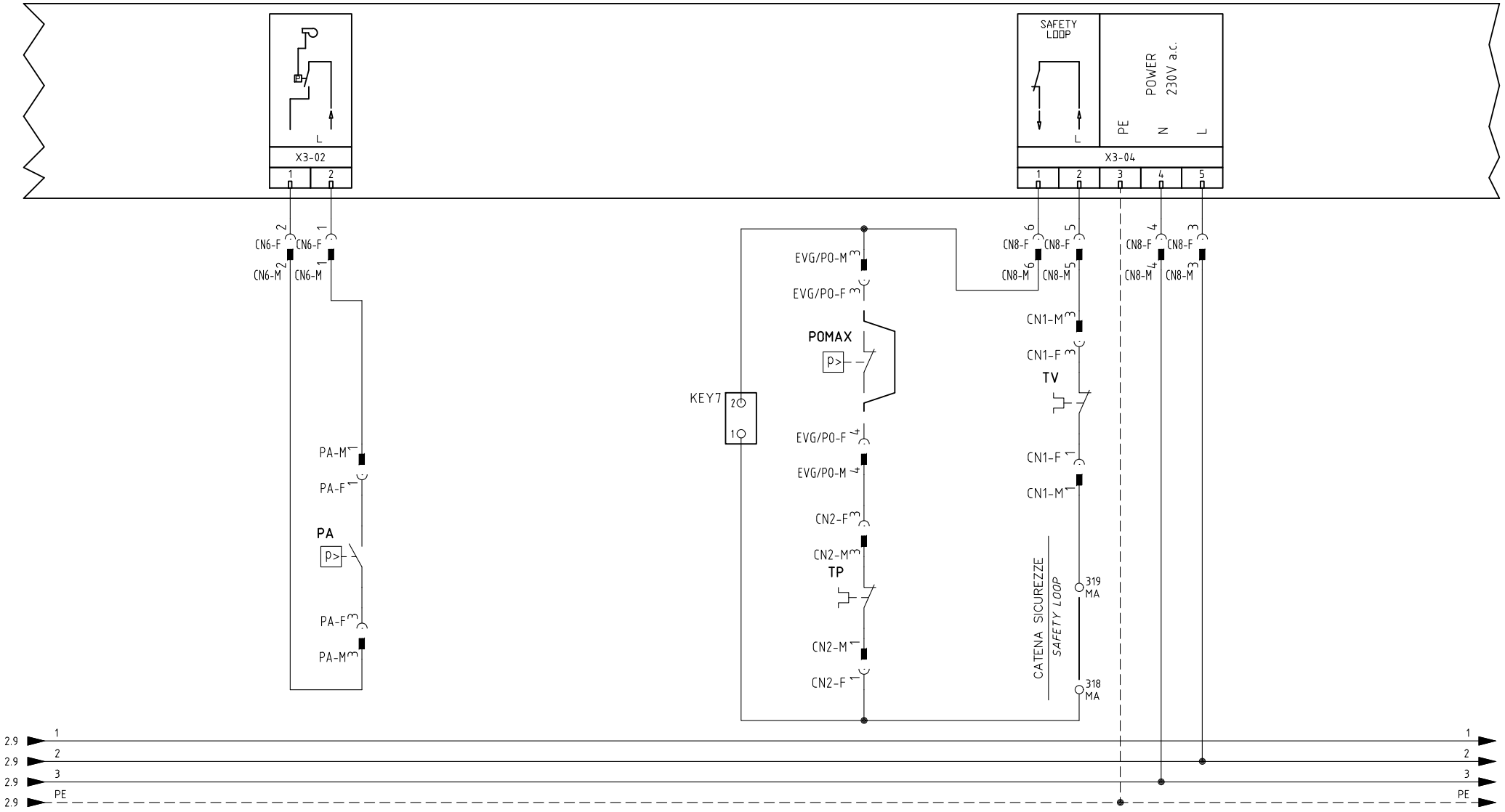


| | | | |
|---|---|---|---|
| Data 18/12/2014 | | PREC. | FOGLIO |
| Revisione 01 | | 2 | 3 |
| Dis. N. 05 – 1078 | | SEGUE | TOTALE |
| | | 4 | 14 |

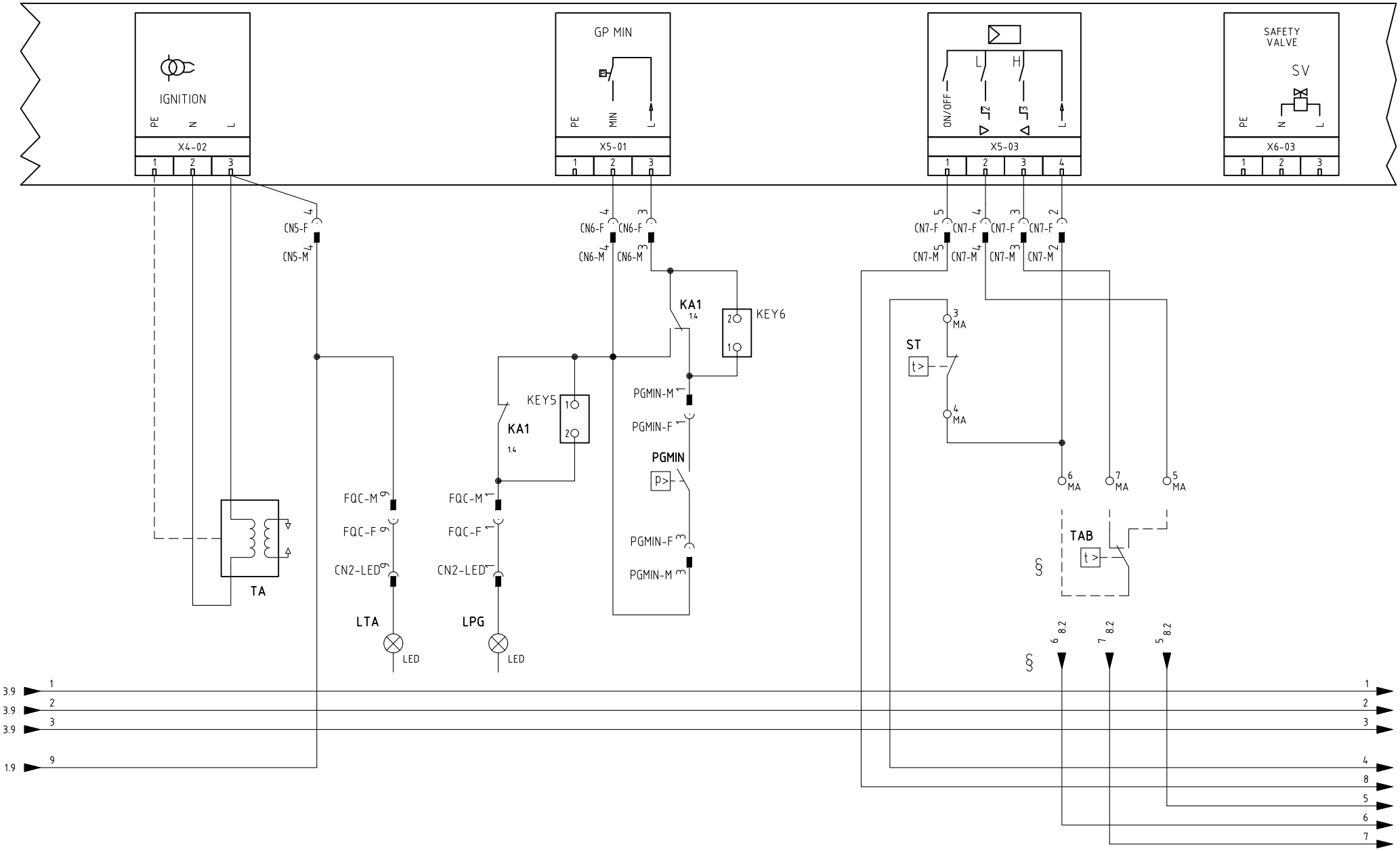


§

VERSIONE (PR) / VERSIONE (MD) CON RWF.. / 600V / KM3

*(PR) VERSION / (MD) VERSION WITH RWF.. / 600V / KM3*

| | | | |
|---|---|---|---|
| Data 18/12/2014 | | PREC. | FOGLIO |
| Revisione 01 | | 3 | 4 |
| Dis. N. 05 – 1078 | | SEGUE | TOTALE |
| | | 5 | 14 |

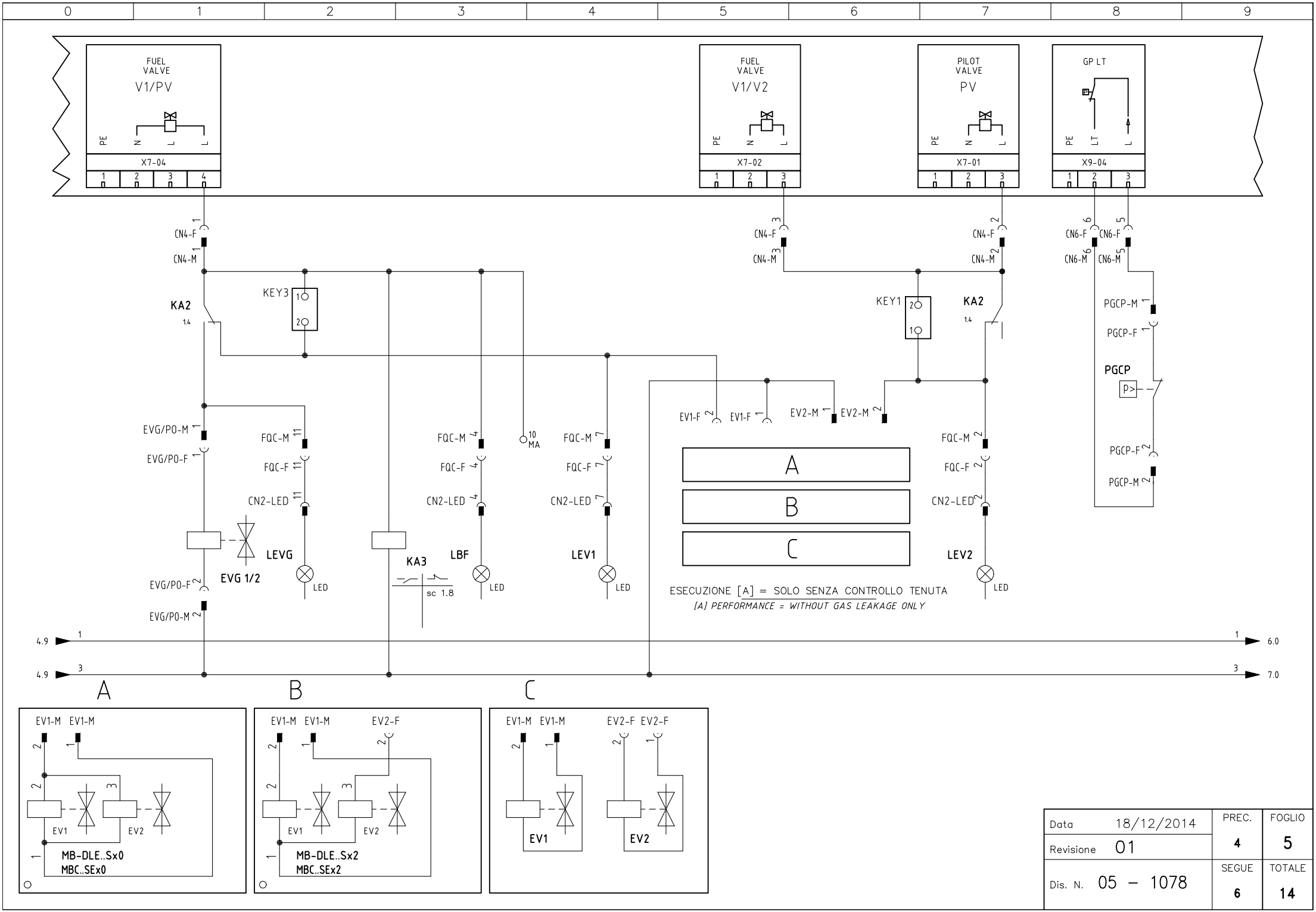


| | | | |
|---|---|---|---|
| Data | 18/12/2014 | PREC. | FOGLIO |
| Revisione | 01 | 4 | 5 |
| Dis. N. | 05 – 1078 | SEGUE | TOTALE |
| | | 6 | 14 |

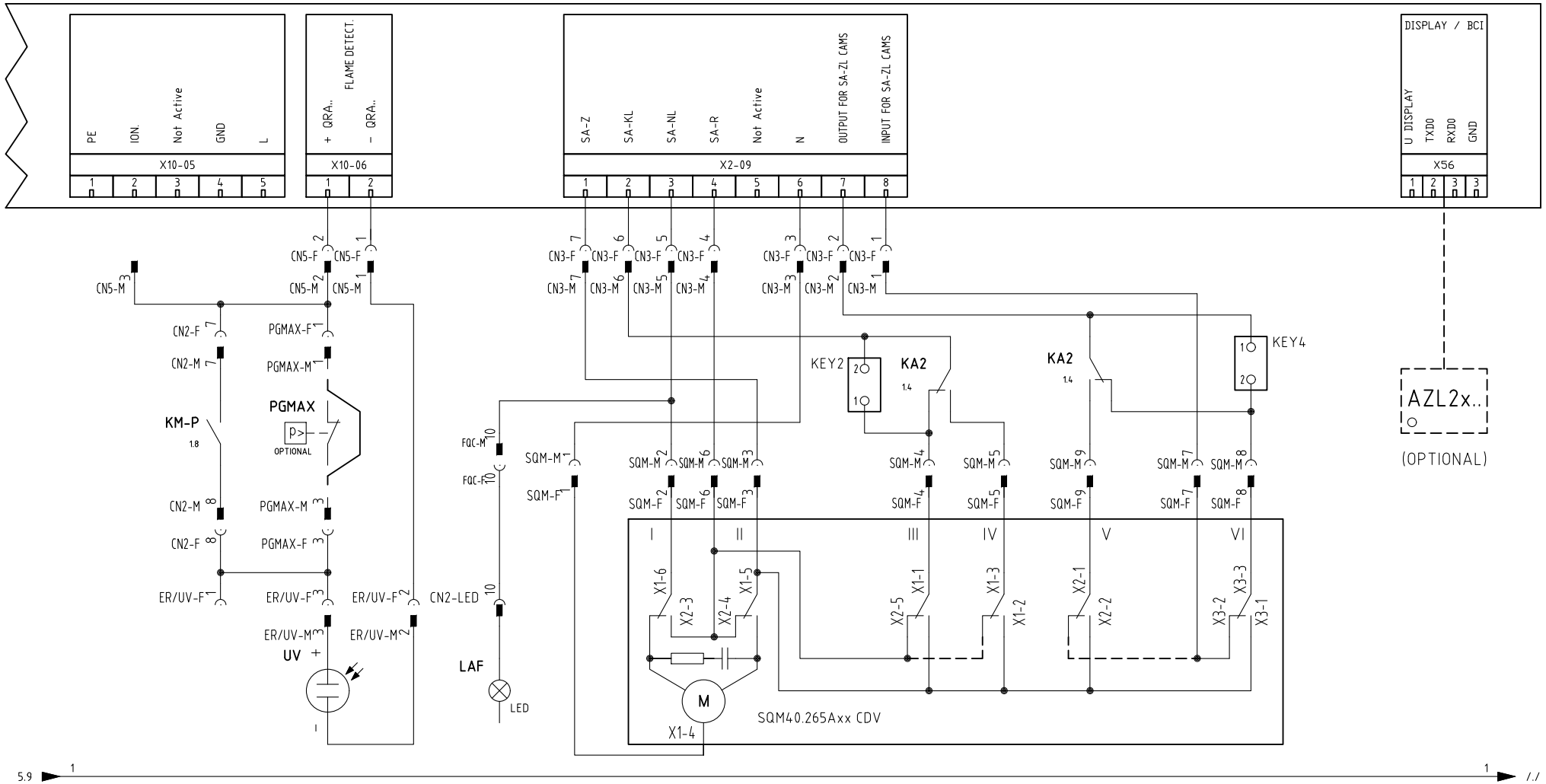


SERVOCOMANDO SERRANDA ARIA

*AIR DAMPER ACTUATOR*

SQM40.265Axx CDV

| | |
|---|---|
| I | ALTA FIAMMA<br>*HIGH FLAME* |
| II | SOSTA<br>*STAND-BY* |
| III | BASSA FIAMMA GAS<br>*GAS LOW FLAME* |
| IV | BASSA FIAMMA GASOLIO<br>*LIGHT OIL LOW FLAME* |
| V | ACCENSIONE GASOLIO<br>*LIGHT OIL IGNITION* |
| VI | ACCENSIONE GAS<br>*GAS IGNITION* |

| | | | |
|---|---|---|---|
| Data | 18/12/2014 | PREC. | FOGLIO |
| Revisione | 01 | 5 | 6 |
| Dis. N. | 05 – 1078 | SEGUE | TOTALE |
| | | 7 | 14 |

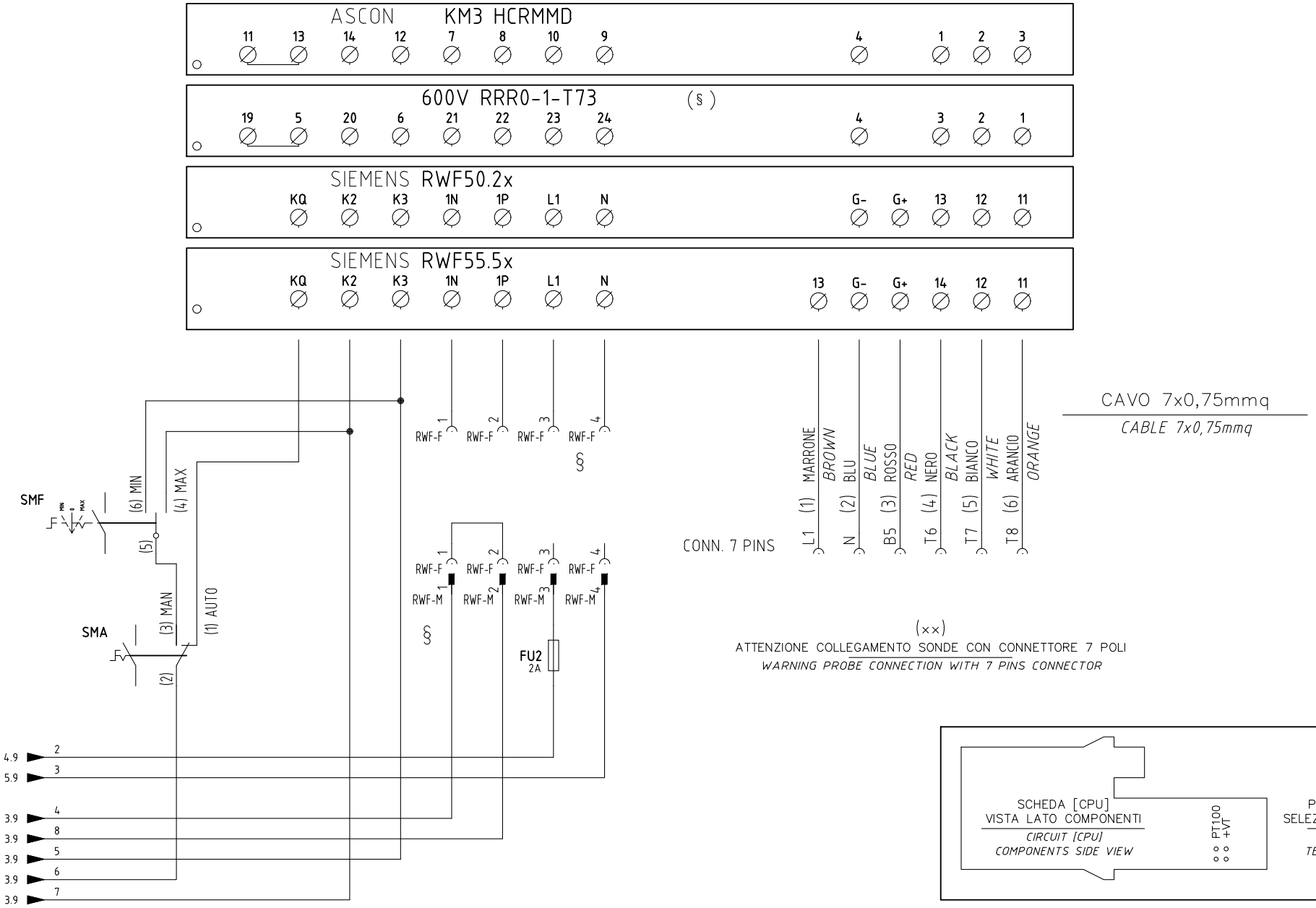


§
VERSIONE (PR) / VERSIONE (MD) CON RWF.. / 600V / KM3
*(PR) VERSION / (MD) VERSION WITH RWF.. / 600V / KM3*

| | | | |
|---|---|---|---|
| Data 18/12/2014 | | PREC. | FOGLIO |
| Revisione 01 | | 6 | 7 |
| Dis. N. 05 – 1078 | | SEGUE | TOTALE |
| | | 8 | 14 |

(xx)
ATTENZIONE COLLEGAMENTO SONDE CON CONNETTORE 7 POLI
*WARNING PROBE CONNECTION WITH 7 PINS CONNECTOR*

| KM3 HCRMMD | 600V RRR0-1-T73 | RWF55.5x | RWF50.2x |
|---|---|---|---|
| 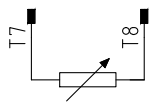 SD-TEMP. PT1000 1000 OHM 0°C | 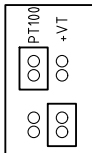 (§) 3 = PT100 / 3 = +VT — PONTICELLO INTERNO PER SELEZIONE SEGNALE MORSETTO 3 (*INTERNAL BRIDGE FOR TERMINAL 3 SELECTION SIGNAL*) | 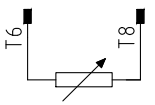 SD-TEMP. SD-TEMP. SIEMENS PT1000 1000 OHM 0°C | 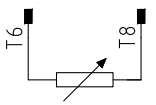 SD-TEMP. SD-TEMP. SIEMENS PT1000 1000 OHM 0°C |
| 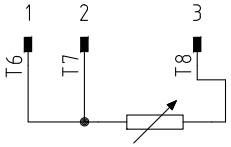 PT100 100 OHM 0°C | 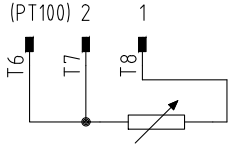 PT100 100 OHM 0°C | 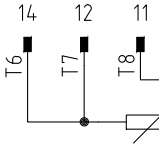 PT100 100 OHM 0°C | 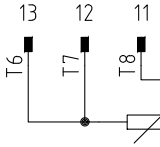 PT100 100 OHM 0°C |
| 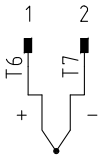 TC | 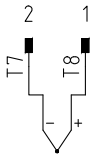 TC | 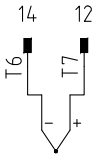 TC | |
| 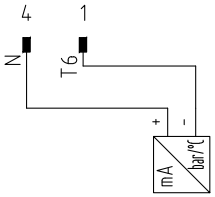 (#) SD - 4÷20mA | 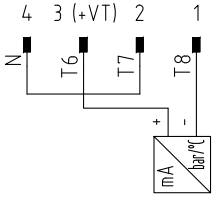 (#) SD - 4÷20mA | 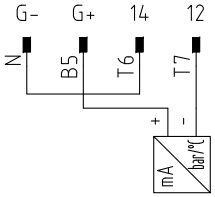 (#) SD - 4÷20mA | 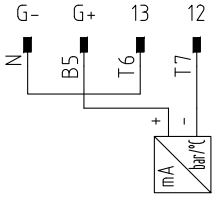 (#) SD - 4÷20mA |
| 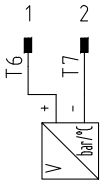 SD - 0÷10V | 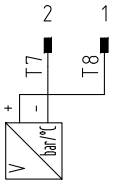 SD - 0÷10V | 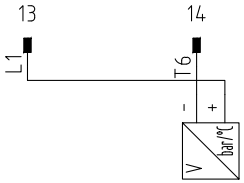 SD - 0÷10V | 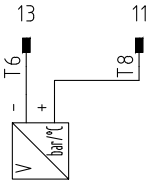 SD - 0÷10V |
| 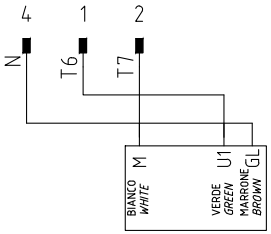 (#) SD-PRESS SIEMENS QBE... | 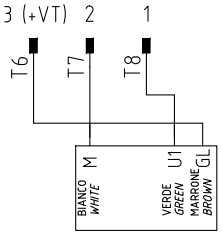 (#) SD-PRESS SIEMENS QBE... | 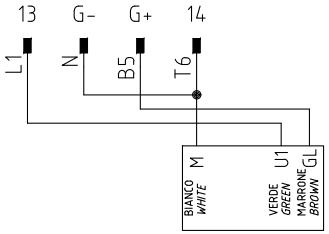 (#) SD-PRESS SIEMENS QBE... 0÷10V | 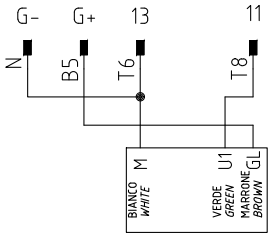 (#) SD-PRESS SIEMENS QBE... 0÷10V |

(#)
COLLEGAMENTO SOLO PER TRASDUTTORI PASSIVI
*TRASDUCER PASSIVE CONNECTION ONLY*

| | | | |
|---|---|---|---|
| Data 18/12/2014 | PREC. 7 | FOGLIO 8 |
| Revisione 01 | | |
| Dis. N. 05 – 1078 | SEGUE 9 | TOTALE 14 |

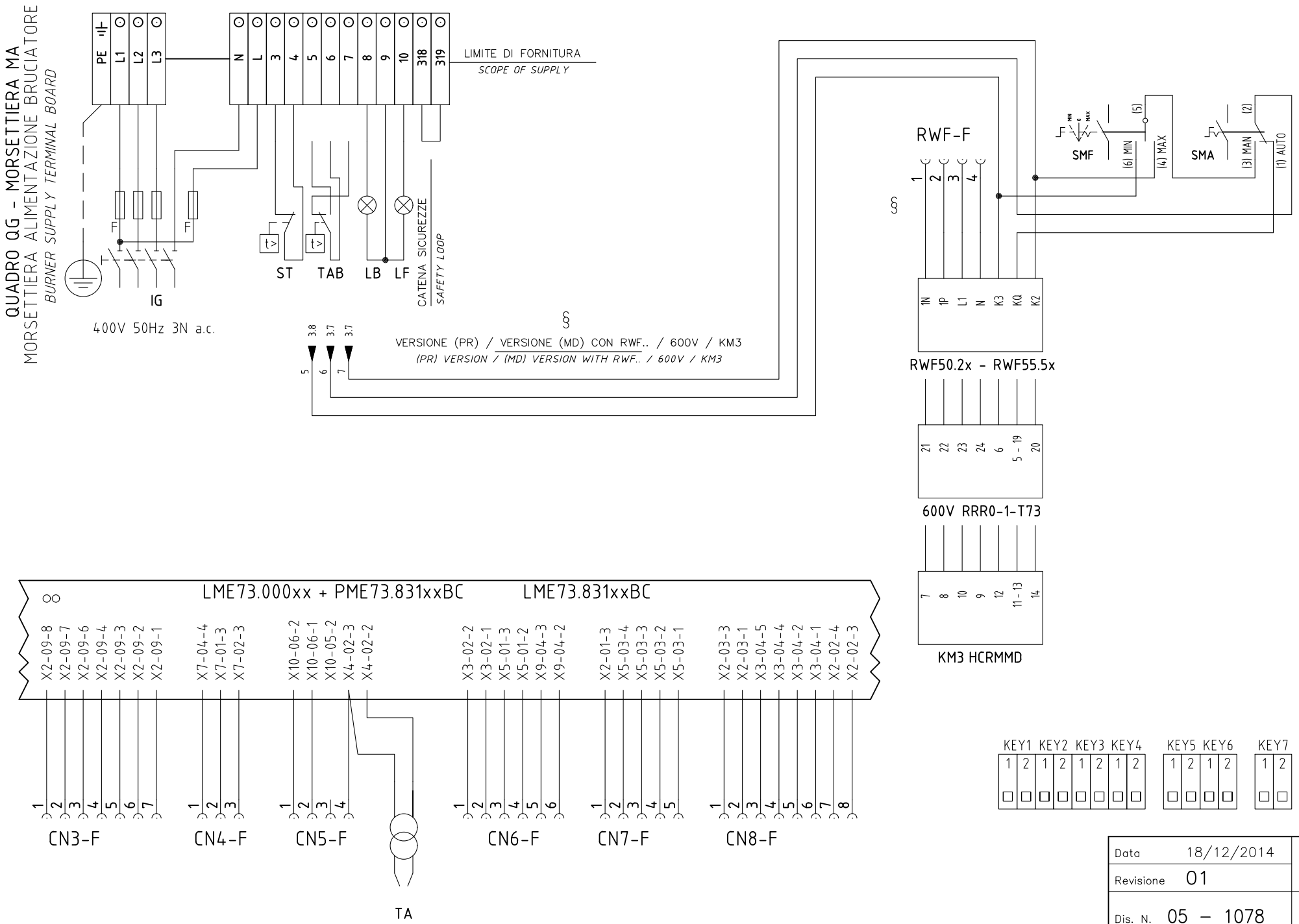


| | | | |
|---|---|---|---|
| Data 18/12/2014 | | PREC. | FOGLIO |
| Revisione 01 | | 8 | 9 |
| Dis. N. 05 – 1078 | | SEGUE | TOTALE |
| | | 10 | 14 |

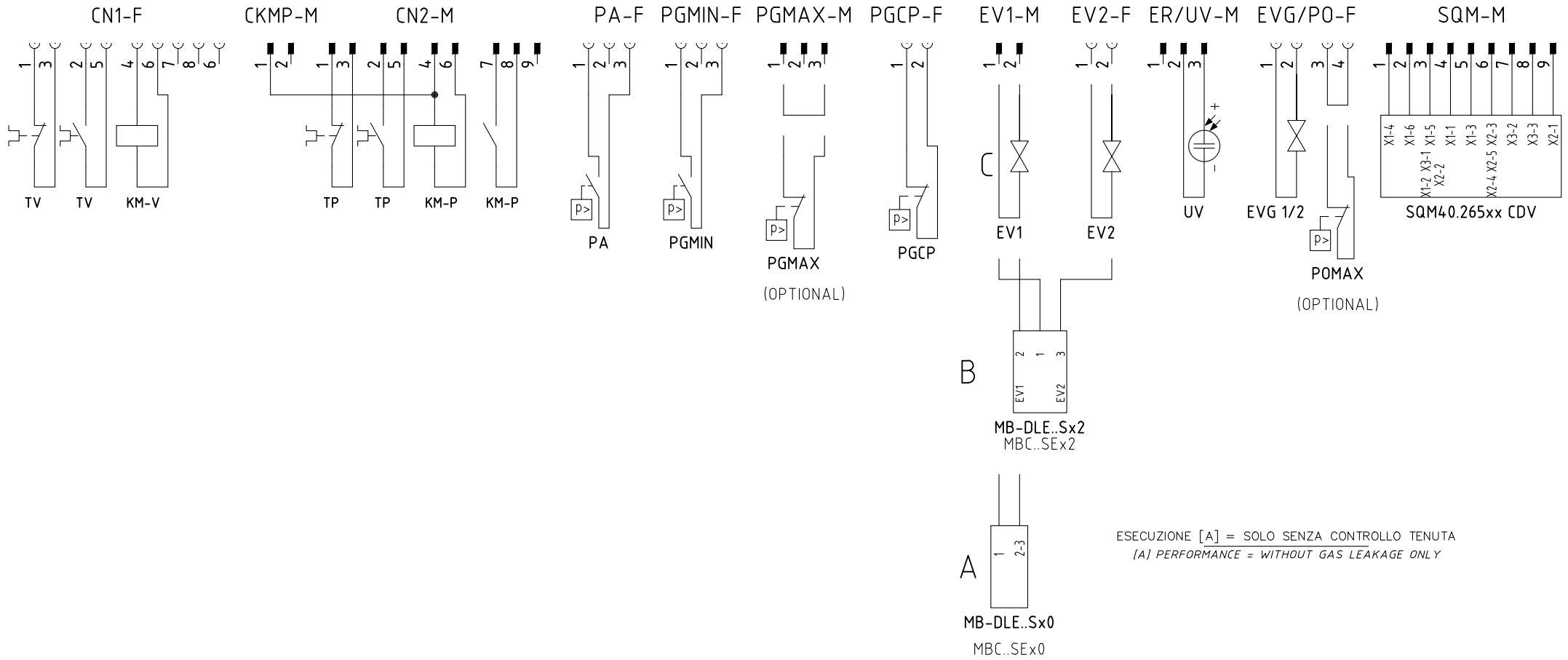


ESECUZIONE [A] = SOLO SENZA CONTROLLO TENUTA

*[A] PERFORMANCE = WITHOUT GAS LEAKAGE ONLY*

SERVOCOMANDO SERRANDA ARIA

*AIR DAMPER ACTUATOR*

SQM40.265Axx CDV

| | |
|---|---|
| I | ALTA FIAMMA<br>*HIGH FLAME* |
| II | SOSTA<br>*STAND-BY* |
| III | BASSA FIAMMA GAS<br>*GAS LOW FLAME* |
| IV | BASSA FIAMMA GASOLIO<br>*LIGHT OIL LOW FLAME* |
| V | ACCENSIONE GASOLIO<br>*LIGHT OIL IGNITION* |
| VI | ACCENSIONE GAS<br>*GAS IGNITION* |

| | | | |
|---|---|---|---|
| Data | 18/12/2014 | PREC. | FOGLIO |
| Revisione | 01 | 9 | 10 |
| Dis. N. | 05 – 1078 | SEGUE | TOTALE |
| | | 11 | 14 |

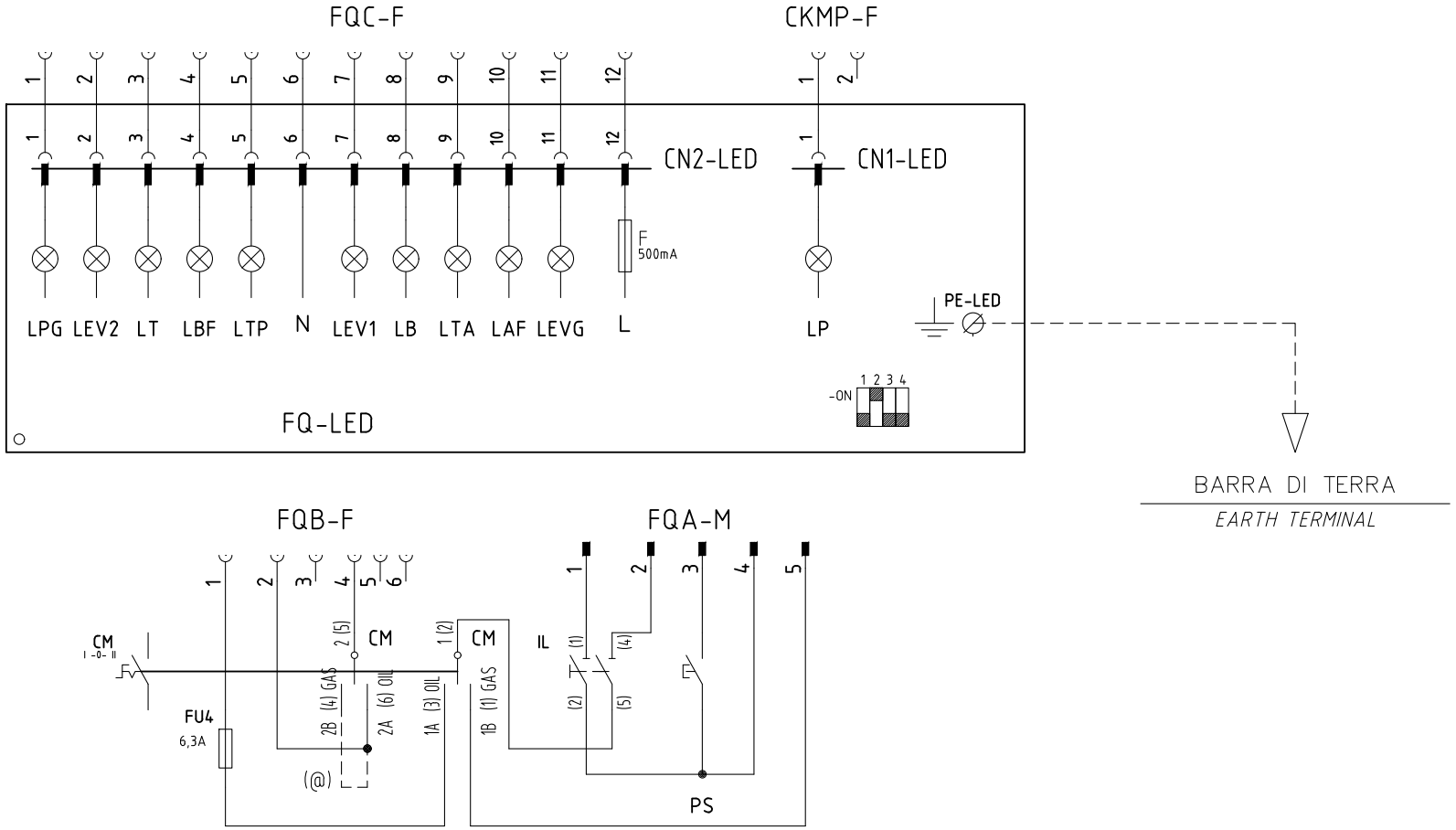


(@)
PONTE PER VERSIONI SENZA CONTROLLO TENUTA
*BRIDGE FOR VERSION WITHOUT GAS LEAKAGE*

| | | | |
|---|---|---|---|
| Data 18/12/2014 | | PREC. | FOGLIO |
| Revisione 01 | | 10 | 11 |
| Dis. N. 05 – 1078 | | SEGUE | TOTALE |
| | | 12 | 14 |

| 0 | 1 | 2 | 3 | 4 | 5 | 6 | 7 | 8 | 9 |
|---|---|---|---|---|---|---|---|---|---|

| Sigla/Item | Foglio/Sheet | Funzione | Function |
|---|---|---|---|
| 600V RRR0-1-T73 | 7 | REGOLATORE MODULANTE (ALTERNATIVO) | BURNER MODULATOR (ALTERNATIVE) |
| AZL2x.. | 6 | INTERFACCIA UTENTE | USER INTERFACE |
| CM | 1 | SELETTORE MANUALE GAS -0- GASOLIO | MANUAL SWITCH GAS -0- LIGHT OIL |
| EV1 | 5 | ELETTROVALVOLA GAS LATO RETE | UPSTREAM GAS SOLENOID VALVE |
| EV2 | 5 | ELETTROVALVOLA GAS LATO BRUCIATORE | DOWNSTREAM GAS SOLENOID VALVE |
| EVG 1/2 | 5 | ELETTROVALVOLE GASOLIO | LIGHT OIL ELECTRO VALVE |
| FQ-LED | 11 | PANNELLO FRONTALE (LED) | FRONT PANEL (LED) |
| FU1 | 1 | FUSIBILE AUSILIARIO | AUXILIARY FUSE |
| FU2 | 7 | FUSIBILE | FUSE |
| FU3 | 1 | FUSIBILI LINEA POMPA | PUMP LINE FUSES |
| FU4 | 1 | FUSIBILE AUSILIARIO | AUXILIARY FUSE |
| FU-A | 1 | FUSIBILI DI LINEA | LINE FUSES |
| FU-B | 1 | FUSIBILE DI LINEA | LINE FUSE |
| IG | 1 | INTERRUTTORE GENERALE | MAINS SWITCH |
| IL | 1 | INTERRUTTORE LINEA AUSILIARI | AUXILIARY LINE SWITCH |
| KA1 | 1 | RELE'' AUSILIARIO | AUXILIARY RELAY |
| KA2 | 1 | RELE'' AUSILIARIO | AUXILIARY RELAY |
| KA3 | 5 | RELE'' AUSILIARIO | AUXILIARY RELAY |
| KM3 HCRMMD | 7 | REGOLATORE MODULANTE (ALTERNATIVO) | BURNER MODULATOR (ALTERNATIVE) |
| KM-P | 2 | CONTATTORE MOTORE POMPA GASOLIO | LIGHT OIL PUMP MOTOR CONTACTOR |
| KM-V | 2 | CONTATTORE MOTORE VENTILATORE | FAN MOTOR CONTACTOR |
| LAF | 6 | LAMPADA SEGNALAZIONE ALTA FIAMMA BRUCIATORE | BURNER IN HIGH FLAME INDICATOR LIGHT |
| LB | 2 | LAMPADA SEGNALAZIONE BLOCCO BRUCIATORE | INDICATOR LIGHT FOR BURNER LOCK-OUT |
| LBF | 5 | LAMPADA SEGNALAZIONE BASSA FIAMMA BRUCIATORE | BURNER IN LOW FLAME INDICATOR LIGHT |
| LEV1 | 5 | LAMPADA SEGNALAZIONE APERTURA [EV1] | INDICATOR LIGHT FOR OPENING OF ELECTRO-VALVE [EV1] |
| LEV2 | 5 | LAMPADA SEGNALAZIONE APERTURA [EV2] | INDICATOR LIGHT FOR OPENING OF ELECTRO-VALVE [EV2] |
| LEVG | 5 | LAMPADA SEGNALAZIONE APERTURA [EVG] | INDICATOR LIGHT FOR OPENING OF ELECTRO-VALVE [EVG] |
| LME73.000xx + PME73.831xxBC | 2 | APPARECCHIATURA DI COMANDO | CONTROL SCHEME |
| LME73.831xxBC | 2 | APPARECCHIATURA DI COMANDO | CONTROL SCHEME |
| LP | 2 | LAMPADA SEGNALAZIONE FUNZIONAMENTO POMPA | INDICATOR LIGHT FOR PUMP OPERATION |
| LPG | 4 | LAMPADA SEGNALAZIONE PRESENZA GAS IN RETE | INDICATOR LIGHT FOR PRESENCE OF GAS IN THE NETWORK |
| LT | 1 | LAMPADA SEGNALAZIONE BLOCCO TERMICO MOTORE VENTILATORE | INDICATOR LIGHT FOR FAN MOTOR OVERLOAD THERMAL CUTOUT |

| 0 | 1 | 2 | 3 | 4 | 5 | 6 | 7 | 8 | 9 |
|---|---|---|---|---|---|---|---|---|---|

| Sigla/Item | Foglio/Sheet | Funzione | Function |
|---|---|---|---|
| LTA | 4 | LAMPADA SEGNALAZIONE TRASFORMATORE DI ACCENSIONE | IGNITION TRANSFORMER INDICATOR LIGHT |
| LTP | 1 | LAMPADA SEGNALAZIONE BLOCCO TERMICO MOTORE POMPA | INDICATOR LIGHT FOR PUMP MOTOR OVERLOAD THERMAL CUTOUT |
| MB-DLE..Sx0 | 5 | GRUPPO VALVOLE GAS | GAS VALVES GROUP |
| MB-DLE..Sx2 | 5 | GRUPPO VALVOLE GAS | GAS VALVES GROUP |
| MBC..SEx0 | 5 | GRUPPO VALVOLE GAS (ALTERNATIVO) | GAS VALVES GROUP (ALTERNATIVE) |
| MBC..SEx2 | 5 | GRUPPO VALVOLE GAS (ALTERNATIVO) | GAS VALVES GROUP (ALTERNATIVE) |
| MP | 1 | MOTORE POMPA GASOLIO | LIGHT OIL PUMP MOTOR |
| MV | 1 | MOTORE VENTILATORE | FAN MOTOR |
| PA | 3 | PRESSOSTATO ARIA | AIR PRESSURE SWITCH |
| PGCP | 5 | PRESSOSTATO GAS CONTROLLO PERDITE (OPTIONAL) | GAS LEAKAGE PRESSURE SWITCH (OPTIONAL) |
| PGMAX | 6 | PRESSOSTATO GAS DI MASSIMA PRESSIONE (OPTIONAL) | MAXIMUM PRESSURE GAS SWITCH (OPTIONAL) |
| PGMIN | 4 | PRESSOSTATO GAS DI MINIMA PRESSIONE | MINIMUM GAS PRESSURE SWITCH |
| POMAX | 3 | PRESSOSTATO DI MASSIMA PRESSIONE OLIO (OPTIONAL) | MAXIMUM OIL PRESSURE SWITCH (OTIONAL) |
| PS | 2 | PULSANTE SBLOCCO FIAMMA | FLAME UNLOCK BUTTON |
| PT100 | 8 | SONDA DI TEMPERATURA | TEMPERATURE PROBE |
| RWF50.2x | 7 | REGOLATORE MODULANTE (ALTERNATIVO) | BURNER MODULATOR (ALTERNATIVE) |
| RWF55.5x | 7 | REGOLATORE MODULANTE (ALTERNATIVO) | BURNER MODULATOR (ALTERNATIVE) |
| SD-PRESS | 8 | SONDA DI PRESSIONE | PRESSURE PROBE |
| SD-TEMP. | 8 | SONDA DI TEMPERATURA | TEMPERATURE PROBE |
| SD - 0÷10V | 8 | TRASDUTTORE USCITA IN TENSIONE | TRANSDUCER VOLTAGE OUTPUT |
| SD - 4÷20mA | 8 | TRASDUTTORE USCITA IN CORRENTE | TRANSDUCER CURRENT OUTPUT |
| SMA | 7 | SELETTORE MANUALE/AUTOMATICO | MANUAL/AUTOMATIC SWITCH |
| SMF | 7 | SELETTORE MANUALE FUNZIONAMENTO MIN-0-MAX | MIN-0-MAX MANUAL OPERATION SWITCH |
| SQM40.265Axx CDV | 6 | SERVOCOMANDO SERRANDA ARIA | AIR DAMPER ACTUATOR |
| ST | 4 | SERIE TERMOSTATI/PRESSOSTATI | SERIES OF THERMOSTATS OR PRESSURE SWITCHES |
| TA | 4 | TRASFORMATORE DI ACCENSIONE | IGNITION TRANSFORMER |
| TAB | 4 | TERMOSTATO/PRESSOSTATO ALTA-BASSA FIAMMA | HIGH-LOW THERMOSTAT/PRESSURE SWITCHES |
| TC | 8 | TERMOCOPPIA | THERMOCOUPLE |
| TP | 1 | TERMICO MOTORE POMPA | PUMP MOTOR THERMAL |
| TV | 1 | TERMICO MOTORE VENTILATORE | FAN MOTOR THERMAL |
| UV | 6 | SONDA UV RILEVAZIONE FIAMMA | UV FLAME DETECTOR |

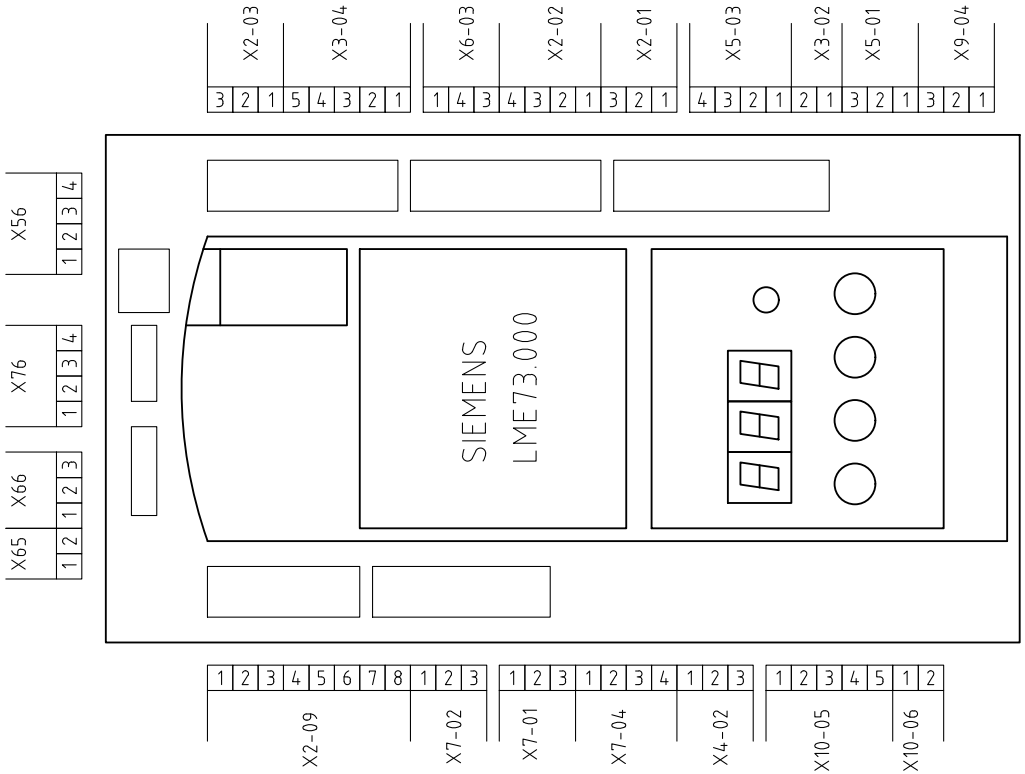


VISTA LATO COMPONENTI

*COMPONENTS SIDE VIEW*

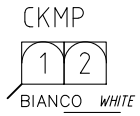


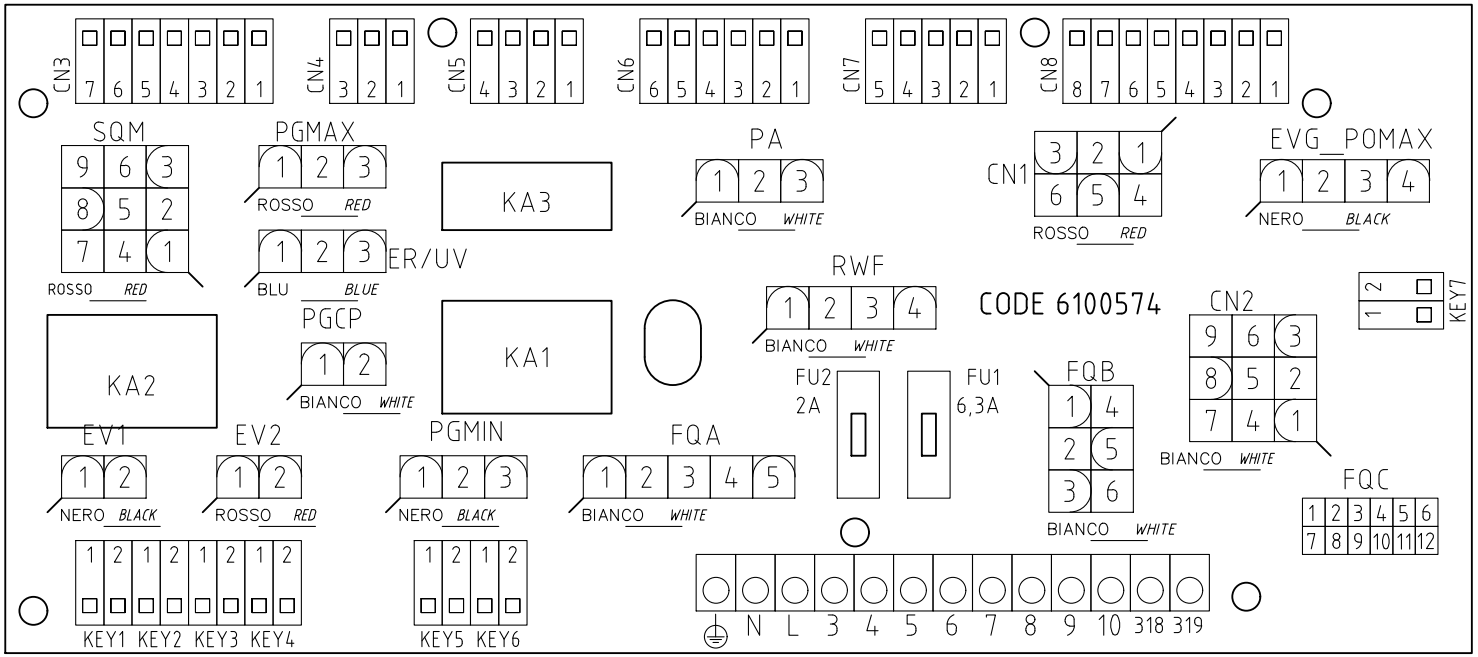


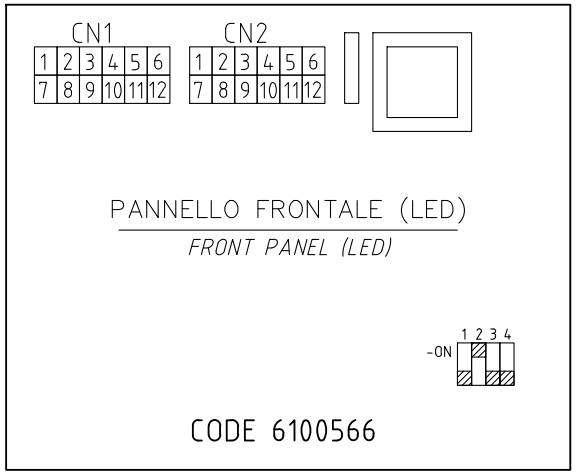


| | | | |
|---|---|---|---|
| Data 18/12/2014 | | PREC. | FOGLIO |
| Revisione 01 | | 13 | 14 |
| Dis. N. 05 – 1078 | | SEGUE | TOTALE |
| | | / | 14 |