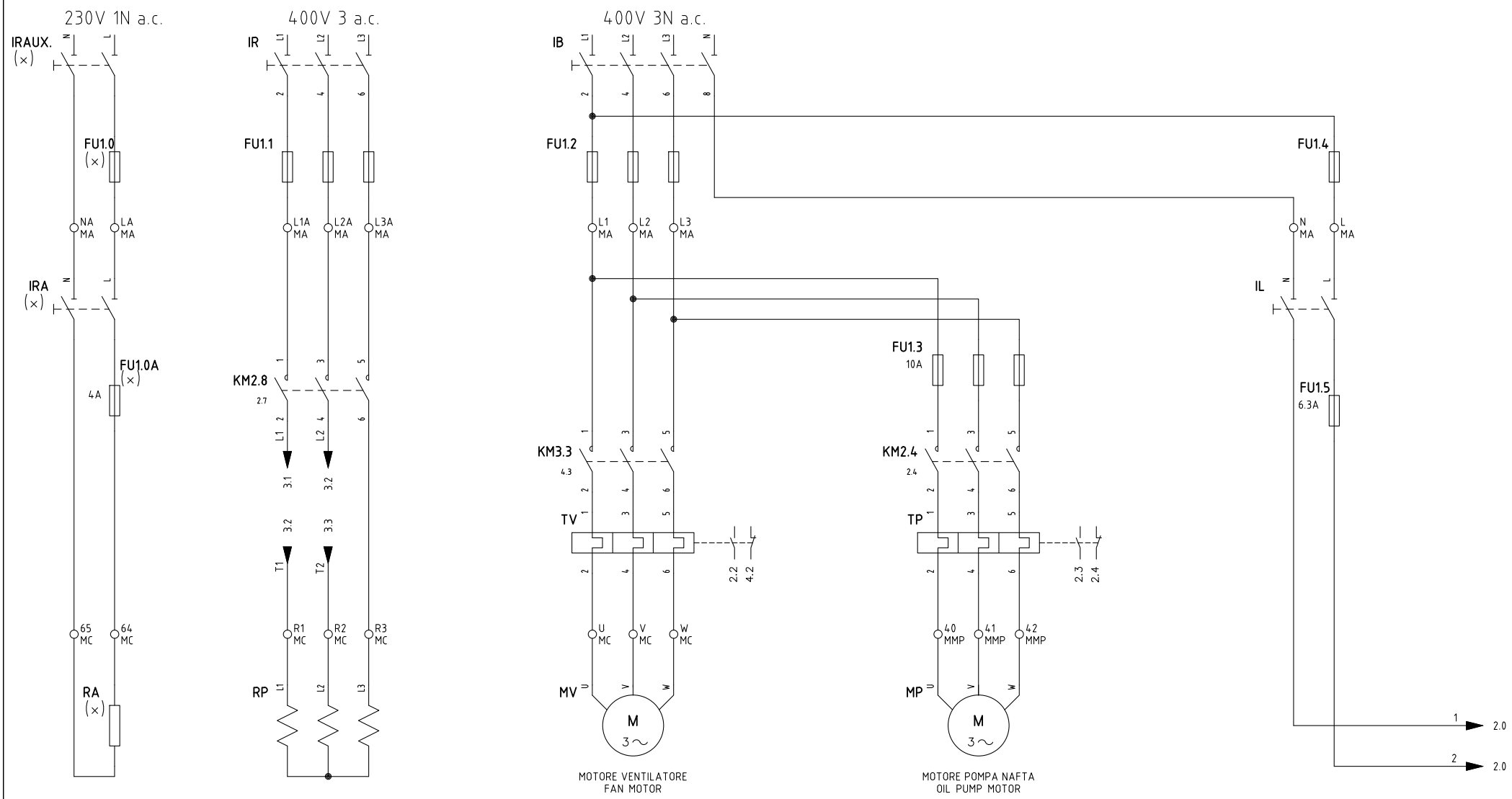

(×)
INSTALLATO SOLO SU ALCUNE VERSIONI
INSTALLED ON ANY VERSIONS ONLY

REV.	MODIFICA	DATA	FIRME
02	ADDED KA3.3 CONTACT	29/05/14	U. PINTON
01	MODIFIED MCX06C CONNECTION	05/02/13	U. PINTON

UNIGAS

Impianto: *TIPI/TYPES PBY70/÷/PBY520 MODELLO/MODEL H–.MD.x.xx.A. EA*

Descrizione: *VERSIONE CON LMV20 E REGOLAZIONE NAFTA WITH LMV20 AND OIL REGULATION VERSION*

Ordine

Commessa

Esecutore: U. PINTON

Data Controllato: 05/02/2013

Controllato: S. MARCHETTI

Data: 12/07/2012

Revisione: 02

Dis. N. 07 – 0518

PREC.: /

FOGLIO: 1

SEGUE: 2

TOTALE: 12

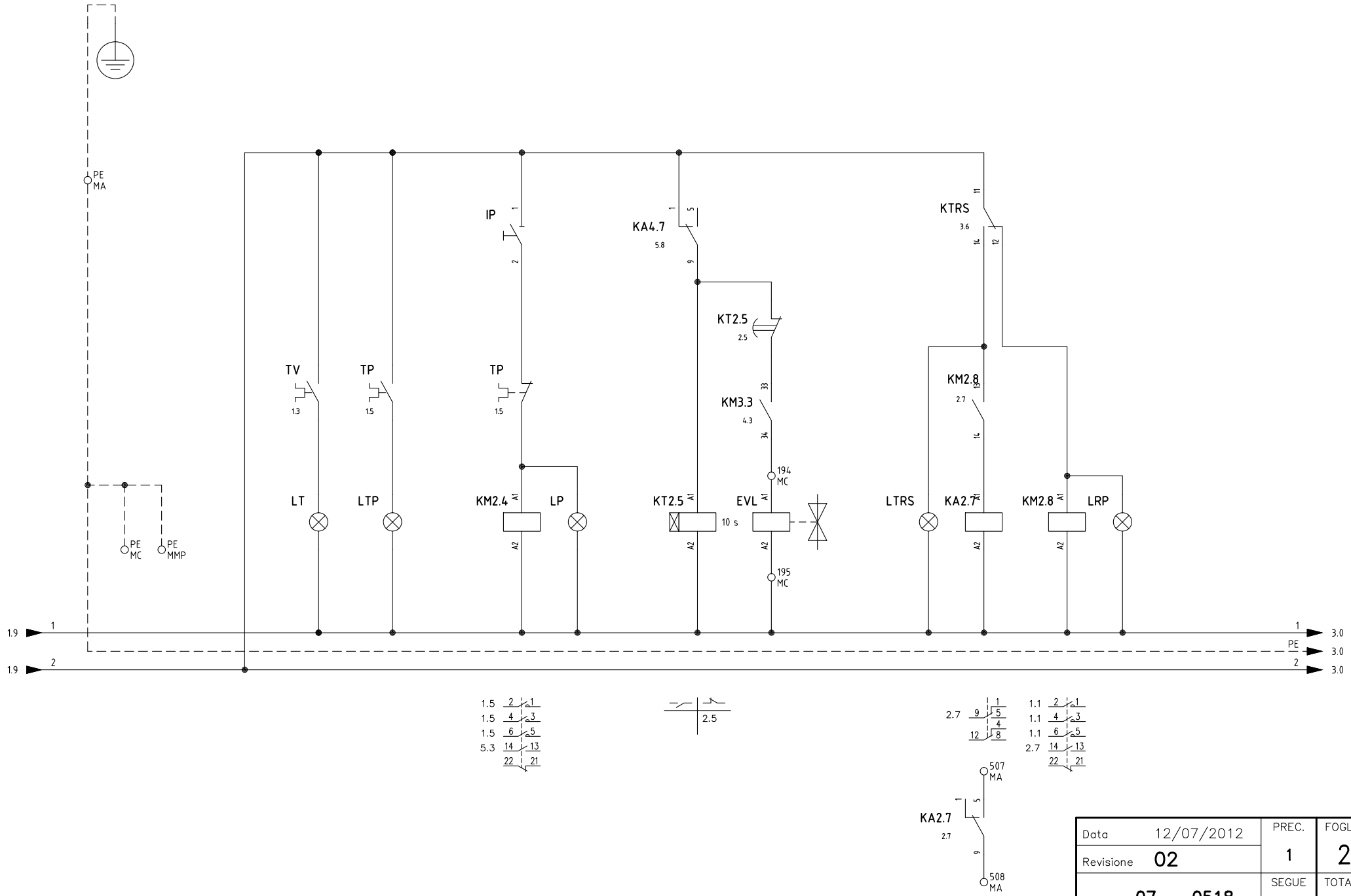

Data	12/07/2012	PREC.	FOGLIO
Revisione	02	1	2
Dis. N.	07 – 0518	SEGUE	TOTALE
		3	12

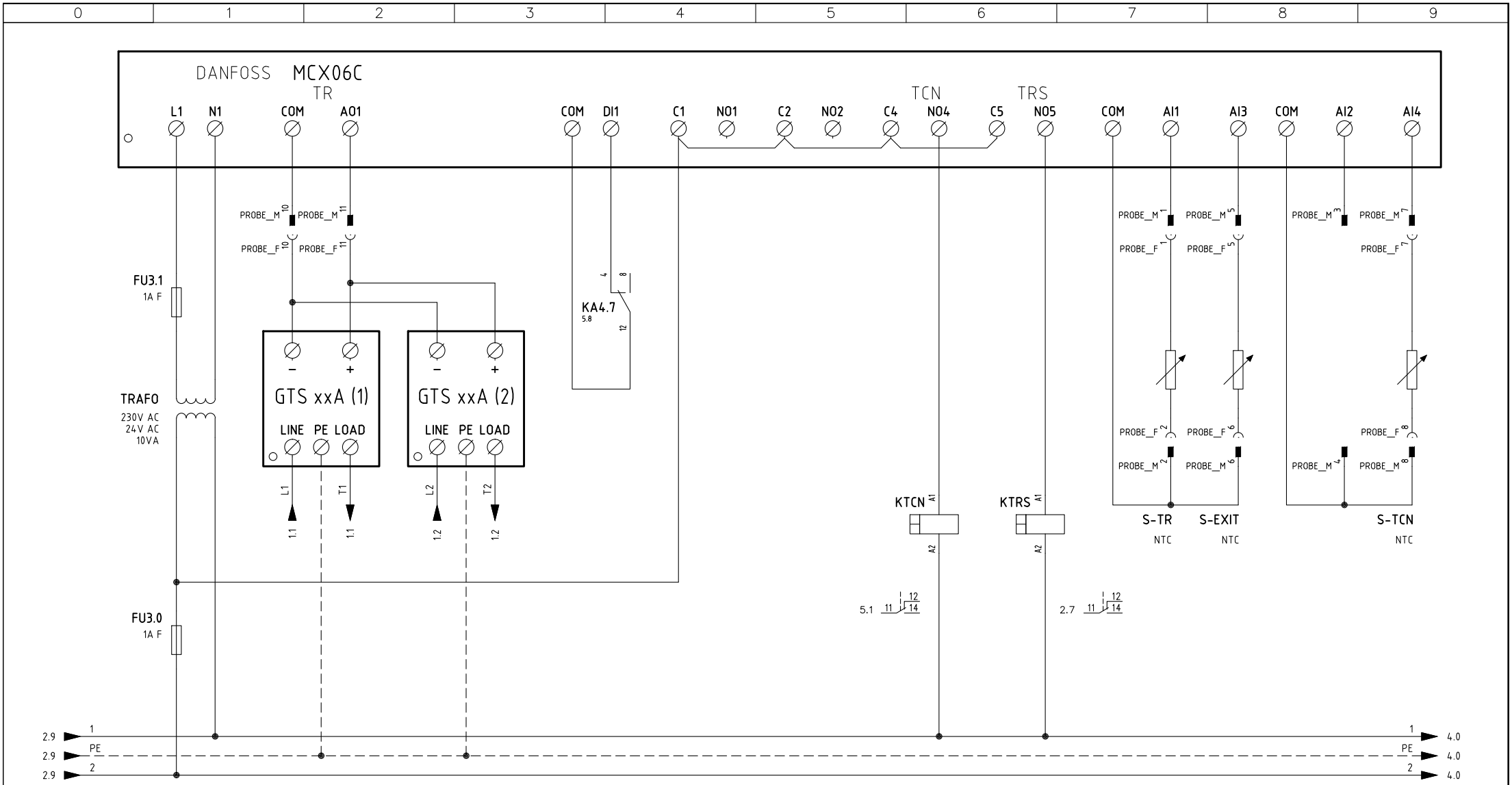

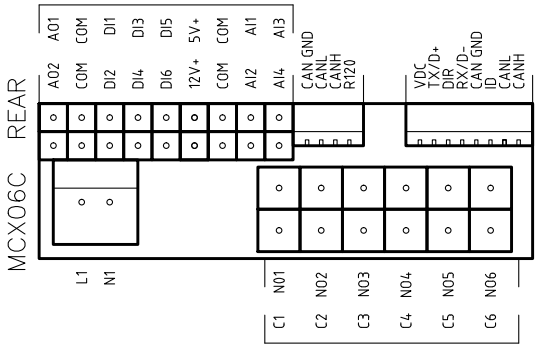

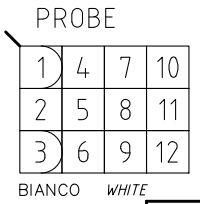

VISTA LATO COMPONENTI (SONDE)
COMPONENTS SIDE VIEW (PROBE)

Data	12/07/2012	PREC.	FOGLIO
Revisione	02	2	3
Dis. N.	07 – 0518	SEGUE	TOTALE
		4	12

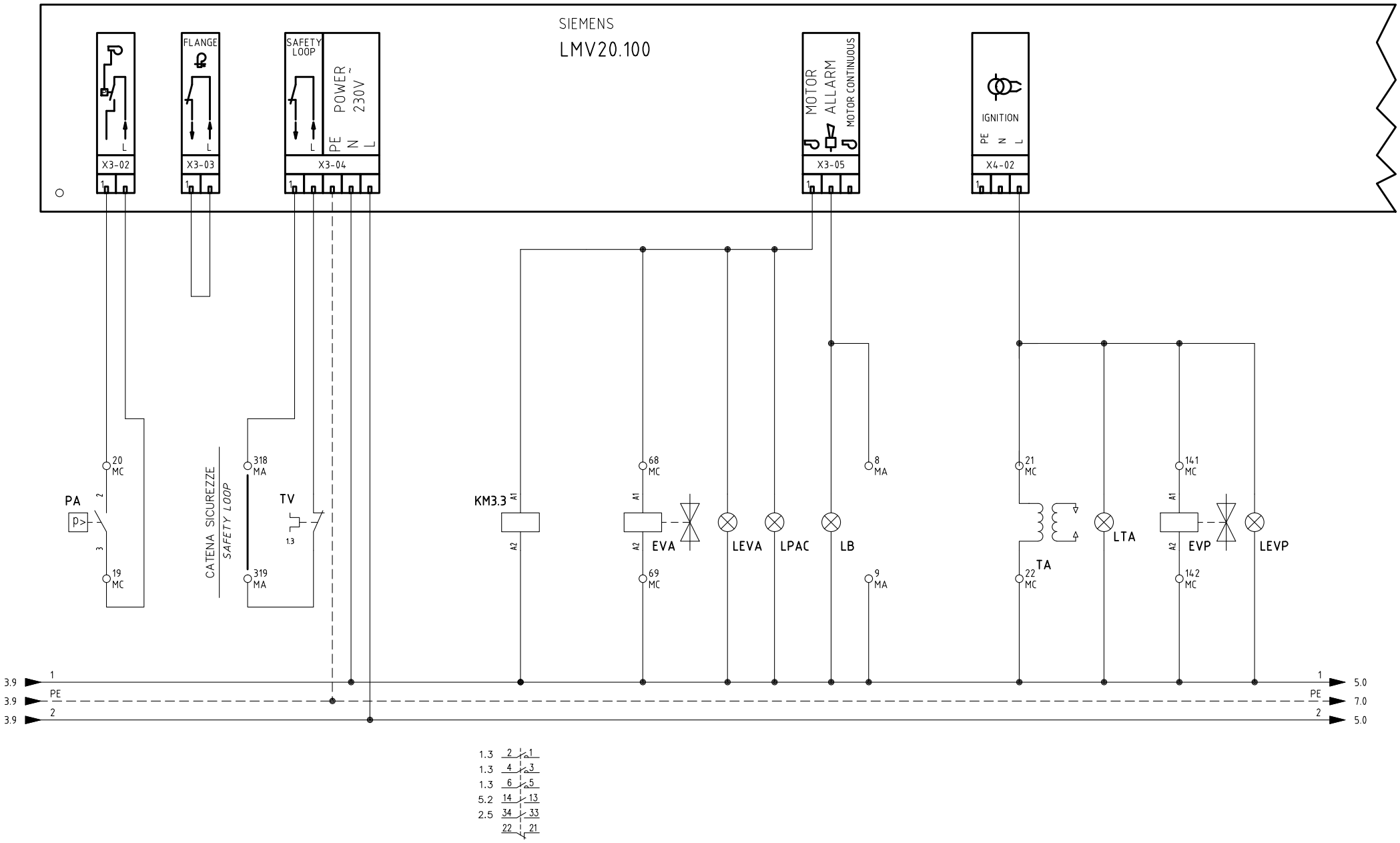

Data	12/07/2012	PREC.	FOGLIO
Revisione	02	3	4
Dis. N.	07 – 0518	SEGUE	TOTALE
		5	12

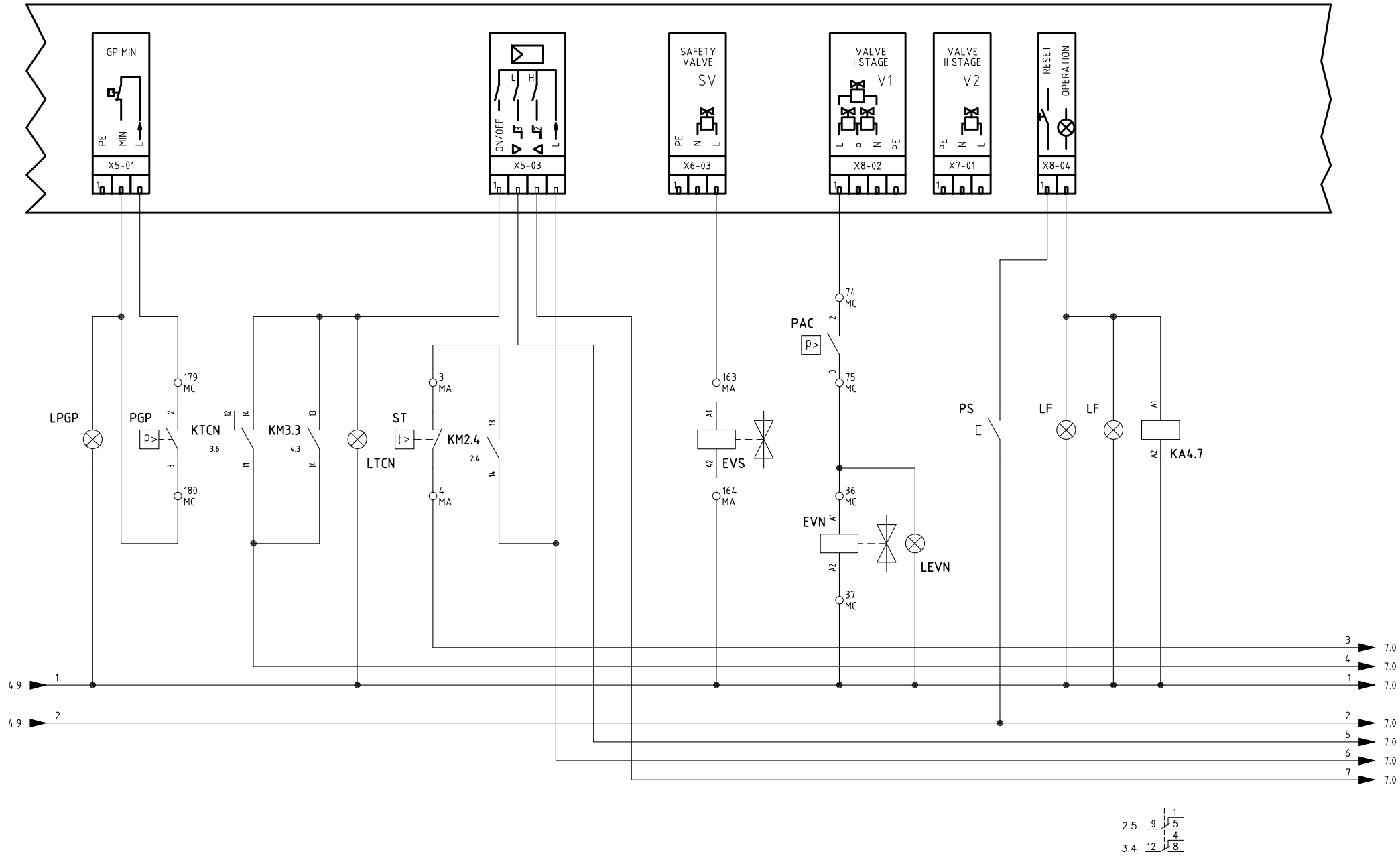

Data	12/07/2012	PREC.	FOGLIO
Revisione	02	4	5
Dis. N.	07 – 0518	SEGUE	TOTALE
		6	12

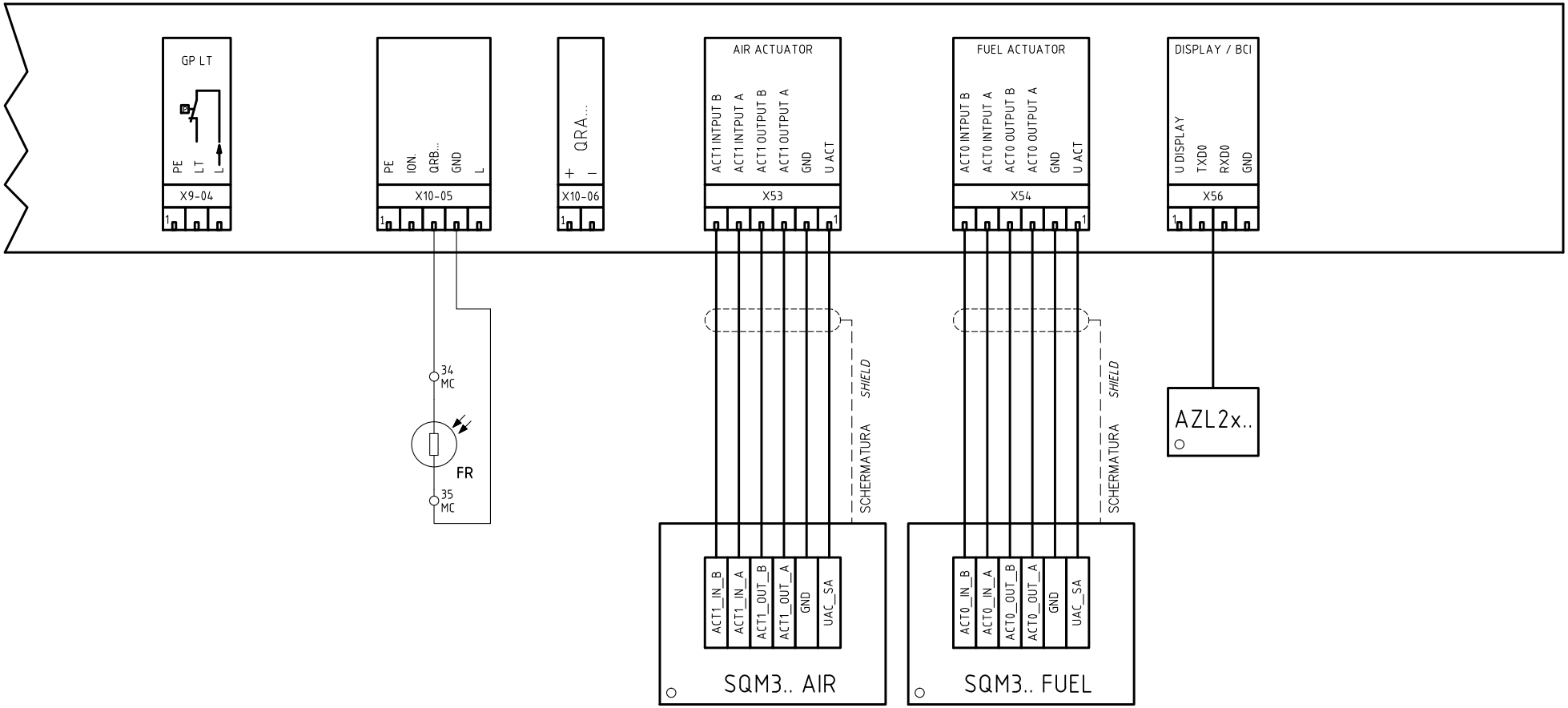

Data 12/07/2012		PREC.	FOGLIO
Revisione 02		5	6
Dis. N. 07 – 0518		SEGUE	TOTALE
		7	12

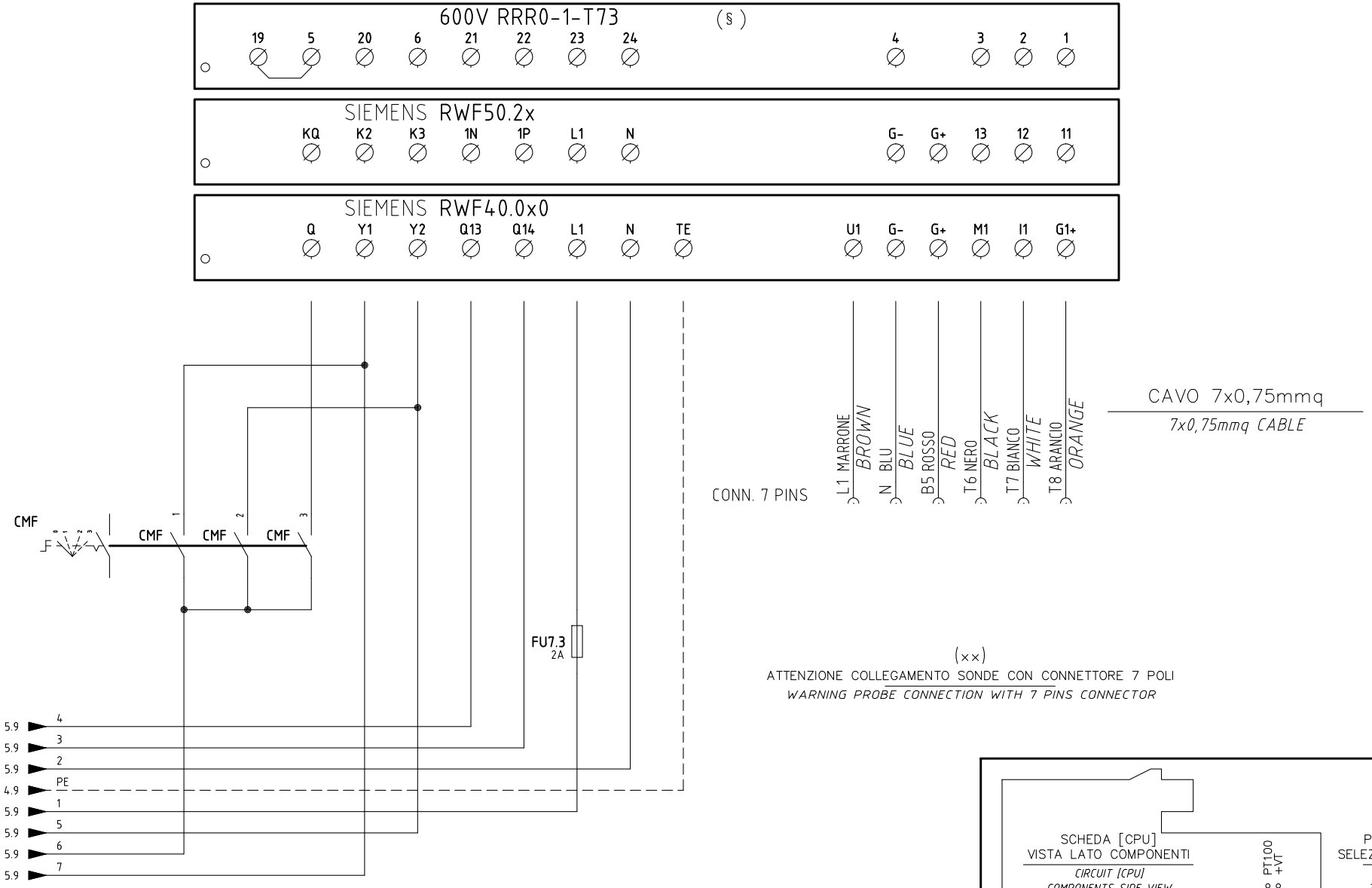

Data 12/07/2012		PREC.	FOGLIO
Revisione 02		6	7
Dis. N. 07 – 0518		SEGUE	TOTALE
		8	12

(xx)
ATTENZIONE COLLEGAMENTO SONDE CON CONNETTORE 7 POLI
WARNING PROBE CONNECTION WITH 7 PINS CONNECTOR

600V RRR0-1-T73

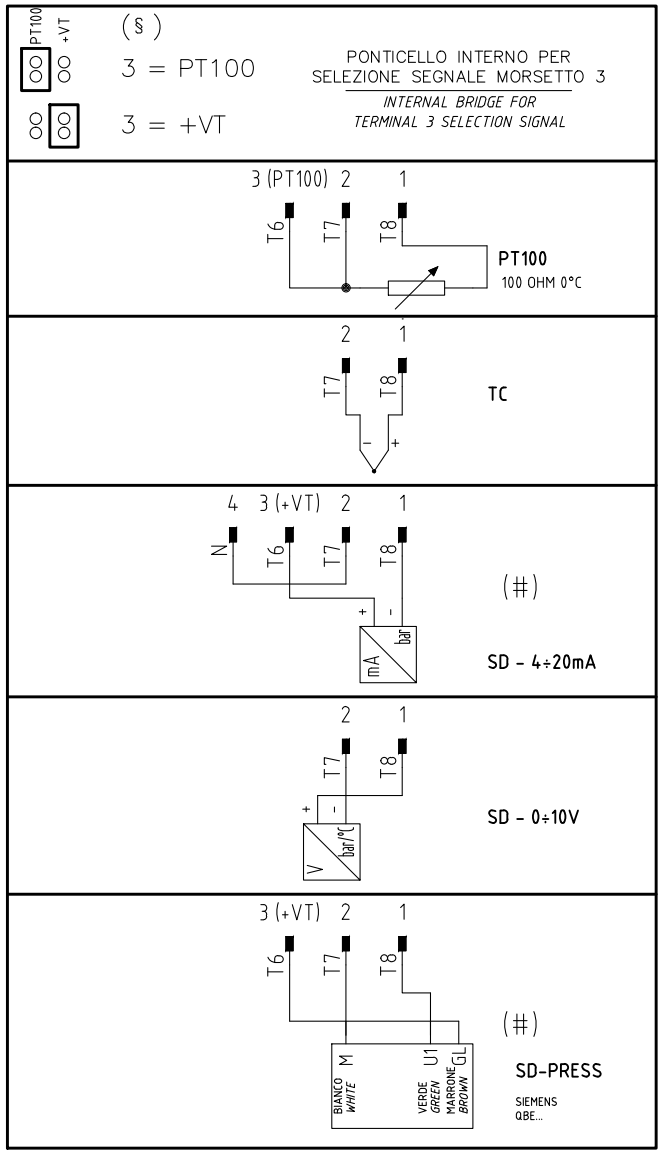

RWF40.0x0

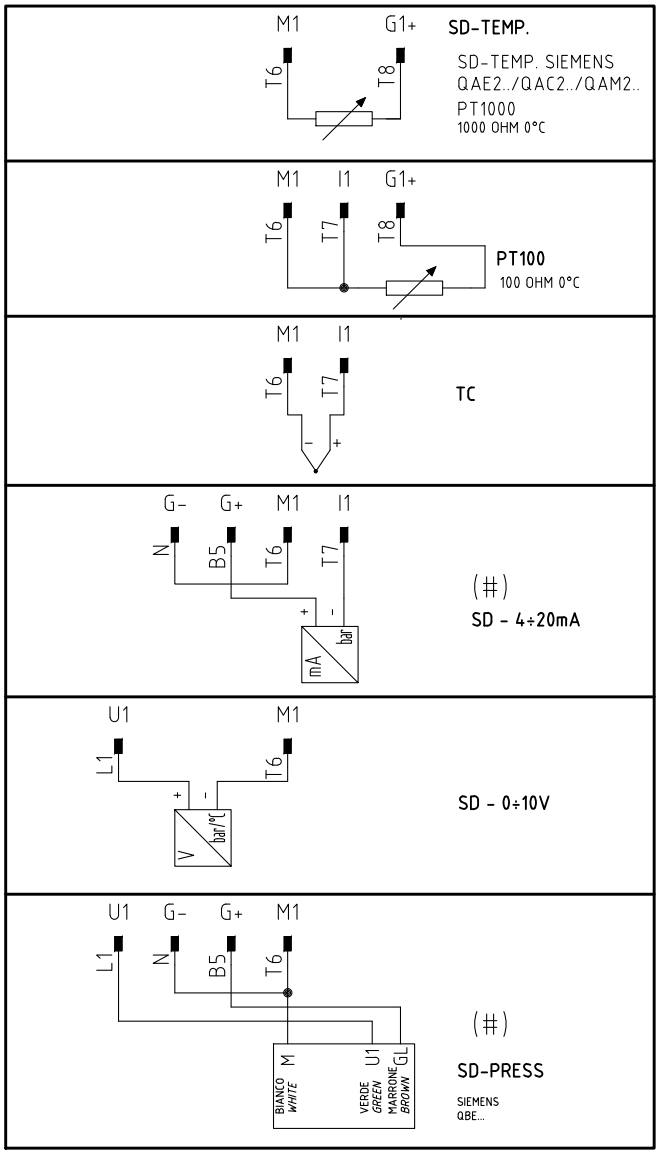

RWF50.2x

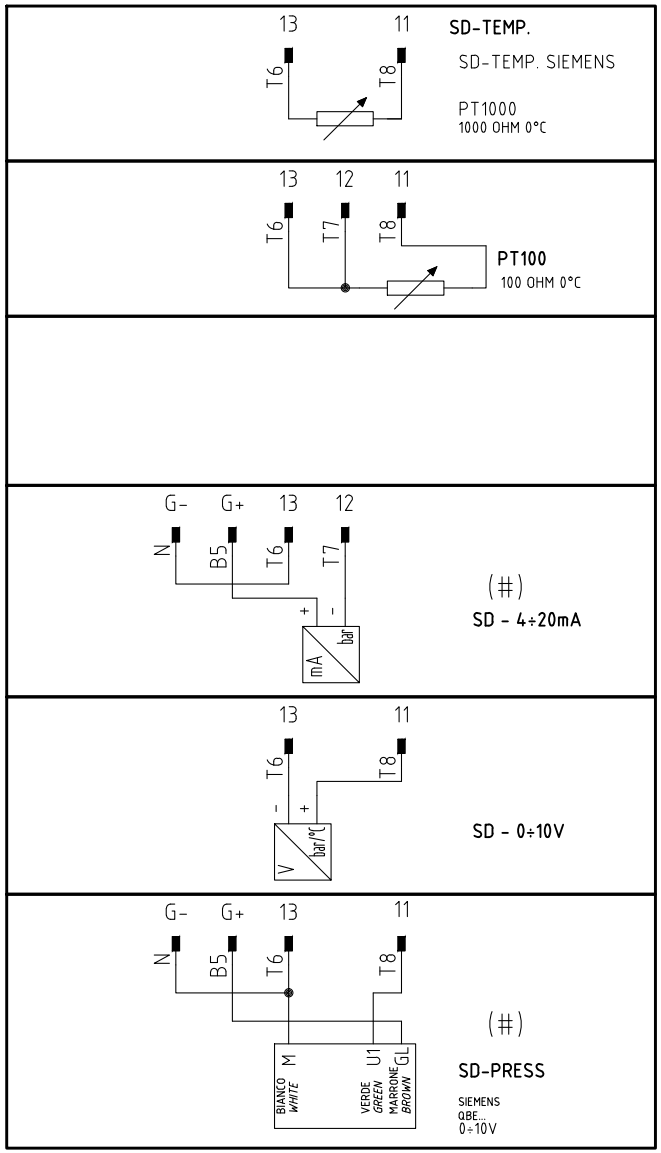

(#)
COLLEGAMENTO SOLO PER TRASDUTTORI PASSIVI
TRASDUCER PASSIVE CONNECTION ONLY

Data	12/07/2012	PREC.	FOGLIO
Revisione	02	7	8
Dis. N.	07 – 0518	SEGUE	TOTALE
		9	12

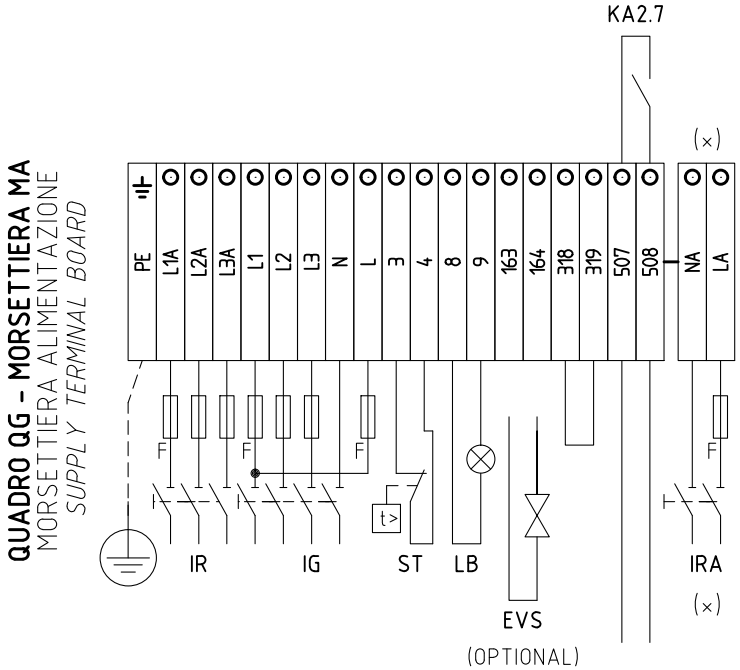

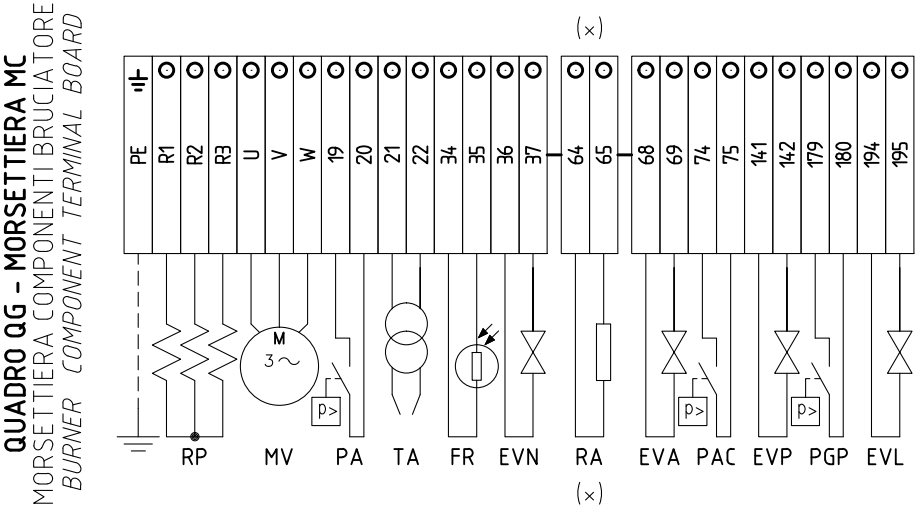

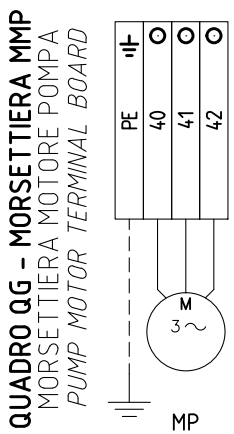

CATENA SICUREZZE
SAFETY LOOP

GUASTO CONTATTORE RESISTENZE
RESISTOR CONTACTOR FAILURE

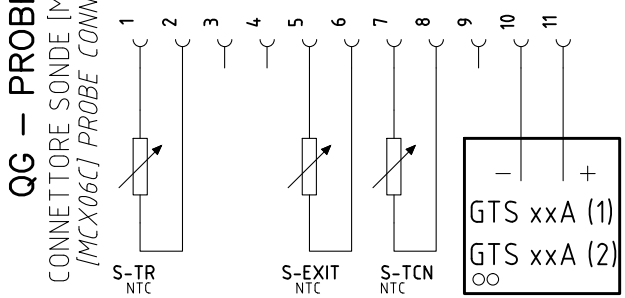

(x)
INSTALLATO SOLO SU ALCUNE VERSIONI
INSTALLED ON ANY VERSIONS ONLY

Data 12/07/2012	PREC.	FOGLIO
Revisione 02	8	9
Dis. N. 07 – 0518	SEGUE 10	TOTALE 12

	Sigla / Item	Foglio / Sheet	Descrizione	Description
	600V RRR0-1-T73	7	REGOLATORE MODULANTE (ALTERNATIVO)	BURNER MODULATOR (ALTERNATIVE)
	AZL2x..	6	INTERFACCIA UTENTE	USER INTERFACE
	CMF	7	COMMUT. MANUALE FUNZ. 0)FERMO 1)ALTA FIAMMA 2)BASSA FIAMMA 3)AUTOMATICO	MANUAL SWITCH 0)OFF 1)HIGH FLAME 2)LOW FLAME 3)AUTOMATIC
	EVA	4	ELETTROVALVOLA ARIA COMPRESSA	COMPRESSED AIR SOLENOID VALVE
	EVL	2	ELETTROVALVOLA LAVAGGIO LANCIA	OIL GUN CLEAN SOLENOID VALVE
	EVN	5	ELETTROVALVOLA NAFTA	OIL SOLENOID VALVE
	EVP	4	ELETTROVALVOLA PILOTA GAS	PILOT GAS SOLENOID VALVE
	EVS	5	ELETTROVALVOLA GAS DI SICUREZZA (OPTIONAL)	SAFETY GAS SOLENOID VALVE (OPTIONAL)
	FR	6	FOTORESISTENZA RILEVAZIONE FIAMMA	PHOTORESISTOR FLAME DETECTOR
(×)	FU1.0	1	FUSIBILE DI LINEA	LINE FUSE
(×)	FU1.0A	1	FUSIBILE LINEA RESISTENZE AUSILIARIE	LINE AUXILIARY HEATERS FUSE
	FU1.1	1	FUSIBILI LINEA PRERISCALDATORE RP	LINE PRE-HEATING RP FUSES
	FU1.2	1	FUSIBILI LINEA MOTORE VENTILATORE	FAN MOTOR LINE FUSES
	FU1.3	1	FUSIBILI LINEA POMPA	PUMP LINE FUSES
	FU1.4	1	FUSIBILE LINEA AUSILIARI	AUXILIARY LINE FUSE
	FU1.5	1	FUSIBILE LINEA AUSILIARI	AUXILIARY LINE FUSE
	FU3.0	3	FUSIBILE AUSILIARIO	AUXILIARY FUSE
	FU3.1	3	FUSIBILE AUSILIARIO	AUXILIARY FUSE
	FU7.3	7	FUSIBILE	FUSE
	GTS xxA (1)	3	TIRISTORE	THYRISTOR
	GTS xxA (2)	3	TIRISTORE	THYRISTOR
	IB	1	INTERRUTTORE LINEA BRUCIATORE	BURNER LINE SWITCH
	IL	1	INTERRUTTORE LINEA AUSILIARI	AUXILIARY LINE SWITCH
	IP	2	INTERRUTTORE POMPA NAFTA	OIL PUMP SWITCH
	IR	1	INTERRUTTORE LINEA RESISTENZE PRERISCALDATORE	PRE-HEATING RESISTOR LINE SWITCH
(×)	IRA	1	INTERRUTTORE RESISTENZE AUSILIARIE	AUXILIARY HEATERS SWITCH
(×)	IRAUX.	1	INTERRUTTORE RESISTENZE AUSILIARIE	AUXILIARY HEATERS SWITCH
	KA2.7	2	RELE' AUSILIARIO SEGNALAZIONE GUASTO CONTATTORE RESISTENZE	AUXILIARY RELAY FOR RESISTOR CONTACTOR FAILURE
	KA4.7	5	RELE' AUSILIARIO	AUXILIARY RELAY
	KM2.4	2	CONTATTORE MOTORE POMPA NAFTA	OIL PUMP MOTOR CONTACTOR
	KM2.8	2	CONTATTORE RESISTENZE PRERISCALDATORE [RP]	PRE-HEATING RESISTOR [RP] CONTACTOR
	KM3.3	4	CONTATTORE MOTORE VENTILATORE	FAN MOTOR CONTACTOR
	KT2.5	2	RELE' TEMPORIZZATORE	DELAYED RELAY
	KTCN	3	RELE' AUSILIARIO CONSENSO NAFTA	OIL CONSENT AUXILIARY RELAY
	KTRS	3	RELE' AUSILIARIO TERMOSTATO DI SICUREZZA	SAFETY THERMOSTAT AUXILIARY RELAY
	LB	4	LAMPADA SEGNALAZIONE BLOCCO BRUCIATORE	INDICATOR LIGHT FOR BURNER LOCK-OUT
	LEVA	4	LAMPADA SEGNALAZIONE APERTURA [EVA]	INDICATOR LIGHT FOR OPENING OF ELECTRO-VALVE [EVA]
	LEVN	5	LAMPADA SEGNALAZIONE APERTURA [EVN]	INDICATOR LIGHT FOR OPENING OF ELECTRO-VALVE [EVN]
	LEVP	4	LAMPADA SEGNALAZIONE APERTURA [EVP]	INDICATOR LIGHT FOR OPENING OF ELECTRO-VALVE [EVP]

(×)
INSTALLATO SOLO SU ALCUNE VERSIONI
INSTALLED ON ANY VERSIONS ONLY

	Sigla / Item	Foglio / Sheet	Descrizione	Description
	LF	5	LAMPADA SEGNALAZIONE FUNZIONAMENTO BRUCIATORE	INDICATOR LIGHT BURNER OPERATION
	LF	5	LAMPADA SEGNALAZIONE FUNZIONAMENTO BRUCIATORE	INDICATOR LIGHT BURNER OPERATION
	LMV20.100	4	APPARECCHIATURA DI COMANDO	CONTROL SCHEME
	LP	2	LAMPADA SEGNALAZIONE FUNZIONAMENTO POMPA	INDICATOR LIGHT FOR PUMP OPERATION
	LPAC	4	LAMPADA SEGNALAZIONE INTERVENTO PRESSOSTATO [PAC]	INDICATOR LIGHT FOR OPERATING PRESSURE SWITCH [PAC]
	LPGP	5	LAMPADA SEGNALAZIONE PRESSOSTATO GAS PILOTA	INDICATOR LIGHT FOR PRESENCE OF GAS IN THE PILOT NETWORK
	LRP	2	LAMPADA SEGNALAZIONE FUNZIONAMENTO PRERISCALDATORE [RP]	INDICATOR LIGHT FOR PRE-HEATING RESISTOR [RP] OPERATION
	LT	2	LAMPADA SEGNALAZIONE BLOCCO TERMICO MOTORE VENTILATORE	INDICATOR LIGHT FOR FAN MOTOR OVERLOAD THERMAL CUTOUT
	LTA	4	LAMPADA SEGNALAZIONE TRASFORMATORE DI ACCENSIONE	IGNITION TRANSFORMER INDICATOR LIGHT
	LTCN	5	LAMPADA SEGNALAZIONE CONSENSO [KTCN]	INDICATOR LIGHT FOR [KTCN] CONSENT
	LTP	2	LAMPADA SEGNALAZIONE BLOCCO TERMICO MOTORE POMPA	INDICATOR LIGHT FOR PUMP MOTOR OVERLOAD THERMAL CUTOUT
	LTRS	2	LAMPADA SEGNALAZIONE BLOCCO TERMOSTATO DI SICUREZZA [TRS]	INDICATOR LIGHT FOR [TRS] SAFETY THERMOSTAT
	MCX06C	3	REGOLATORE TEMPERATURE NAFTA	OIL TEMPERATURE REGULATOR
	MP	1	MOTORE POMPA NAFTA	OIL PUMP MOTOR
	MV	1	MOTORE VENTILATORE	FAN MOTOR
	PA	4	PRESSOSTATO ARIA	AIR PRESSURE SWITCH
	PAC	5	PRESSOSTATO ARIA DI POLVERIZZAZIONE	ATOMISATION AIR PRESSURE SWITCH
	PGP	5	PRESSOSTATO PILOTA GAS	PILOT MINIMUM GAS PRESSURE SWITCH
	PS	5	PULSANTE SBLOCCO FIAMMA	FLAME UNLOCK BUTTON
	PT100	8	SONDA DI TEMPERATURA	TEMPERATURE PROBE
(x)	RA	1	RESISTENZE AUSILIARIE	AUXILIARY HEATERS
	RP	1	RESISTENZE PRERISCALDATORE NAFTA	PRE-HEATING TANK RESISTORS
	RWF40.0x0	7	REGOLATORE MODULANTE	BURNER MODULATOR
	RWF50.2x	7	REGOLATORE MODULANTE (ALTERNATIVO)	BURNER MODULATOR (ALTERNATIVE)
	S-EXIT	3	SONDA TEMPERATURA USCITA BARILOTTO	TANK OUTLET OIL TEMPERATURE PROBE
	S-TCN	3	SONDA TEMPERATURA CONSENSO NAFTA	OIL CONSENT TEMPERATURE PROBE
	S-TR	3	SONDA TEMPERATURA RESISTENZE	RESISTOR TEMPERATURE PROBE
	SD-PRESS	8	SONDA DI PRESSIONE	PRESSURE PROBE
	SD-TEMP.	8	SONDA DI TEMPERATURA	TEMPERATURE PROBE
	SD - 0÷10V	8	TRASDUTTORE USCITA IN TENSIONE	TRANSDUCER VOLTAGE OUTPUT
	SD - 4÷20mA	8	TRASDUTTORE USCITA IN CORRENTE	TRANSDUCER CURRENT OUTPUT
	SQM3.. AIR	6	SERVOCOMANDO SERRANDA ARIA	AIR DAMPER ACTUATOR
	SQM3.. FUEL	6	SERVOCOMANDO COMBUSTIBILE	FUEL ACTUATOR
	ST	5	SERIE TERMOSTATI/PRESSOSTATI	SERIES OF THERMOSTATS OR PRESSURE SWITCHES
	TA	4	TRASFORMATORE DI ACCENSIONE	IGNITION TRANSFORMER
	TC	8	TERMOCOPPIA	THERMOCOUPLE
	TP	1	TERMICO MOTORE POMPA	PUMP MOTOR THERMAL
	TRAFO	3	TRASFORMATORE AUSILIARIO	AUXILIARY TRANSFORMER
	TV	1	TERMICO MOTORE VENTILATORE	FAN MOTOR THERMAL

(x)
INSTALLATO SOLO SU ALCUNE VERSIONI
INSTALLED ON ANY VERSIONS ONLY

Data 12/07/2012		PREC.	FOGLIO
Revisione 02		10	11
Dis. N. 07 – 0518		SEGUE	TOTALE
		12	12

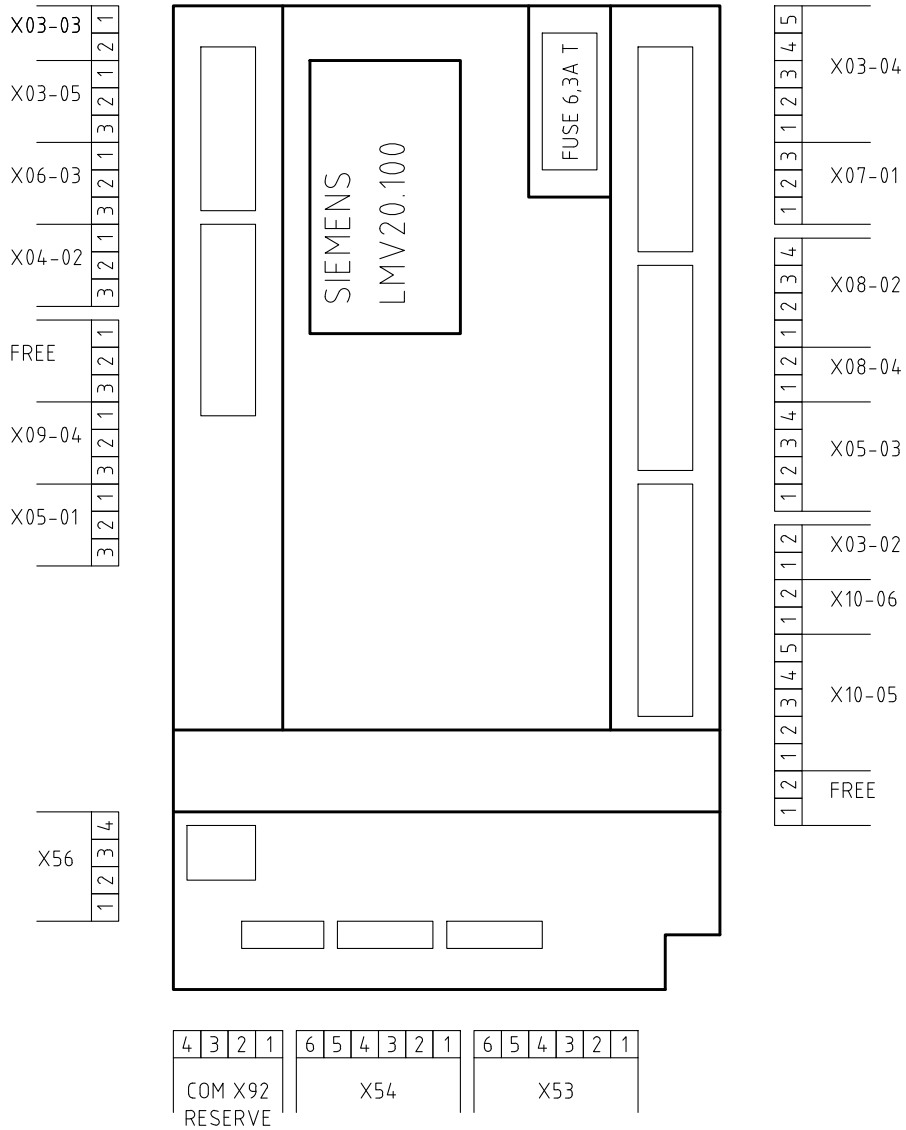

Data 12/07/2012		PREC.	FOGLIO
Revisione 02		11	12
Dis. N. 07 – 0518		SEGUE	TOTALE
		/	12