# VERSIONE PROGRESSIVA "PR"
# ПРОГРЕССИВНОЕ «PR»

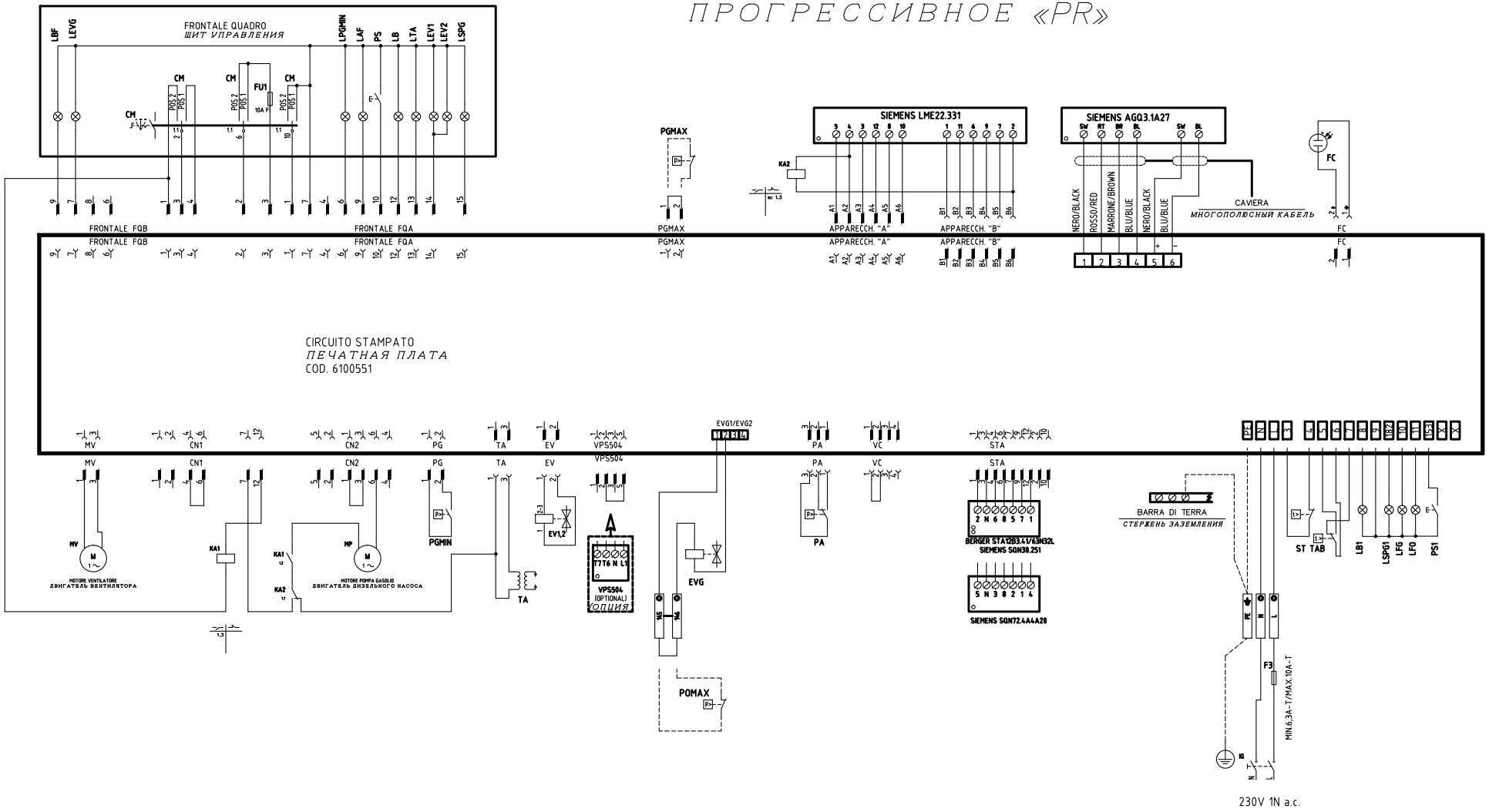


CAMME SERVOCOMANDO
КУЛАЧКИ СЕРВОПРИВОДА
STA12B3.41/63N32L

| | |
|---|---|
| ST2 | ALTA FIAMMA<br>БОЛЬШОЕ ПЛАМЯ |
| ST0 | SOSTA<br>РЕЖИМ ВЫЖИДАНИЯ |
| ST1 | BASSA FIAMMA<br>МАЛОЕ ПЛАМЯ |

CAMME SERVOCOMANDO
КУЛАЧКИ СЕРВОПРИВОДА
SQN30.251A

| | |
|---|---|
| I | ALTA FIAMMA<br>БОЛЬШОЕ ПЛАМЯ |
| II | SOSTA<br>РЕЖИМ ВЫЖИДАНИЯ |
| III | BASSA FIAMMA<br>МАЛОЕ ПЛАМЯ |

CAMME SERVOCOMANDO
КУЛАЧКИ СЕРВОПРИВОДА
SQN72.4A4A20

| | |
|---|---|
| I (ROSSO)<br>I (КРАСНЫЙ) | ALTA FIAMMA<br>БОЛЬШОЕ ПЛАМЯ |
| II (BLU)<br>II (СИНИЙ) | SOSTA<br>РЕЖИМ ВЫЖИДАНИЯ |
| III (ARANCIO)<br>III (ОРАНЖЕВЫЙ) | BASSA FIAMMA<br>МАЛОЕ ПЛАМЯ |

| REV. | MODIFICA | DATA | FIRME |
|---|---|---|---|
| 01 | ADDED "KM3" REGULATOR | 02/11/15 | U. PINTON |

UNIGAS

Impianto
TIPI/TYPES HP20 ÷ HP30
MODELLO/MODEL MG.PR(MD.x.xx.A.1.xx

Descrizione
VERSIONE CON CIRCUITO STAMPATO
WITH PRINTED CIRCUIT VERSION

Ordine

Commessa

Esecutore
U. PINTON

Data Controllato
02/11/2015

Controllato
G. SCATTOLIN

| | | | |
|---|---|---|---|
| Data | 30/07/2014 | PREC. | FOGLIO |
| Revisione | 01 | / | 1 |
| Dis. N. | 18 – 0272 | SEGUE | TOTALE |
| | | 2 | 4 |

# VERSIONE MODULANTE "MD"
# "MD" МОДУЛИРУЯ ВАРИАНТ

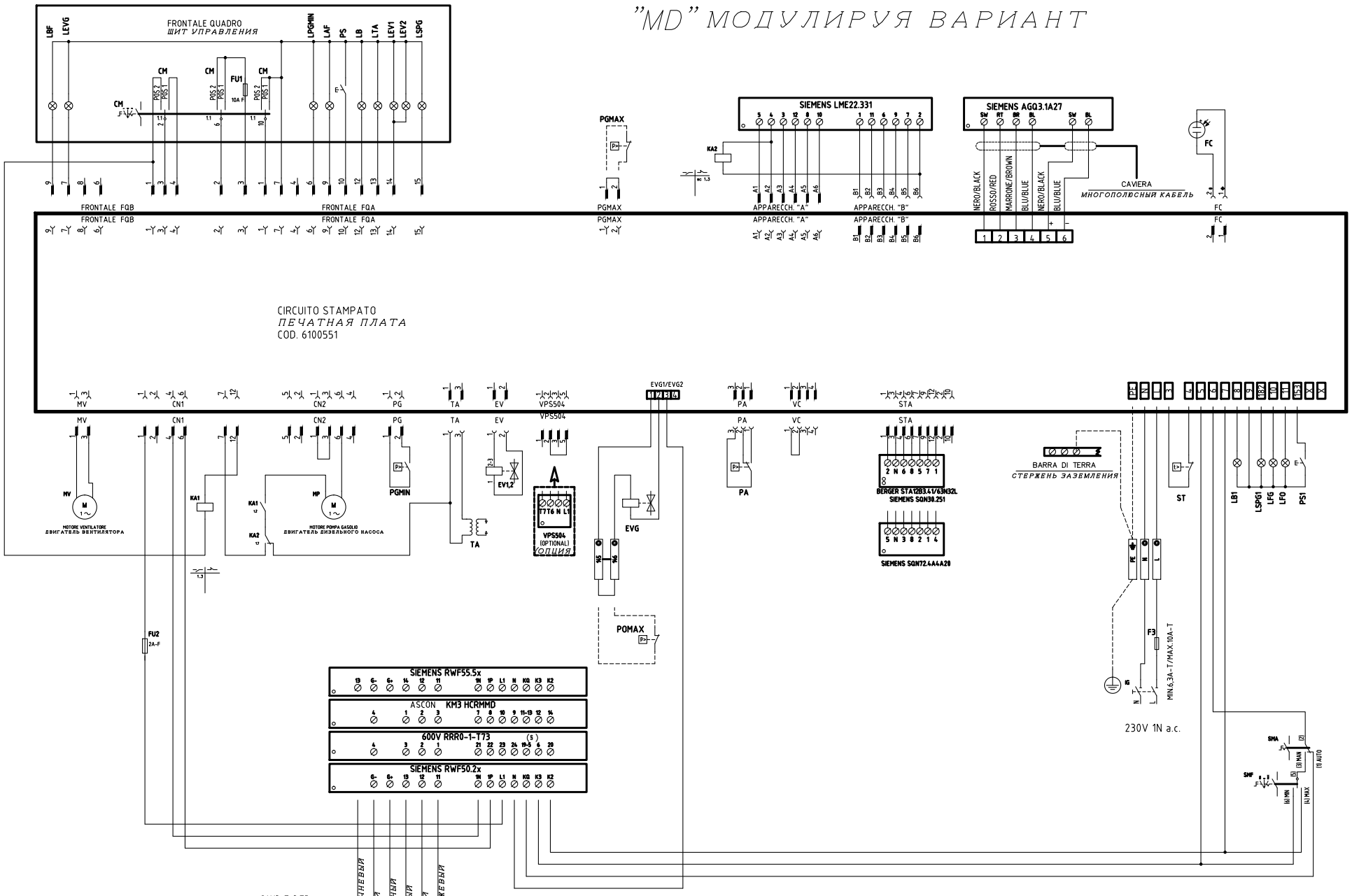


CAMME SERVOCOMANDO
КУЛАЧКИ СЕРВОПРИВОДА
STA12B3.41/63N32L

| | | |
|---|---|---|
| ST2 | ALTA FIAMMA | БОЛЬШОЕ ПЛАМЯ |
| ST0 | SOSTA | РЕЖИМ ВЫЖИДАНИЯ |
| ST1 | BASSA FIAMMA | МАЛОЕ ПЛАМЯ |

CAMME SERVOCOMANDO
КУЛАЧКИ СЕРВОПРИВОДА
SQN30.251A

| | | |
|---|---|---|
| I | ALTA FIAMMA | БОЛЬШОЕ ПЛАМЯ |
| II | SOSTA | РЕЖИМ ВЫЖИДАНИЯ |
| III | BASSA FIAMMA | МАЛОЕ ПЛАМЯ |

CAMME SERVOCOMANDO
КУЛАЧКИ СЕРВОПРИВОДА
SQN72.4A4A20

| | | |
|---|---|---|
| I (ROSSO) / I (КРАСНЫЙ) | ALTA FIAMMA | БОЛЬШОЕ ПЛАМЯ |
| II (BLU) / II (СИНИЙ) | SOSTA | РЕЖИМ ВЫЖИДАНИЯ |
| III (ARANCIO) / III (ОРАНЖЕВЫЙ) | BASSA FIAMMA | МАЛОЕ ПЛАМЯ |

| | | | |
|---|---|---|---|
| Data | 30/07/2014 | PREC. 1 | FOGLIO 2 |
| Revisione | 01 | | |
| Dis. N. | 18 – 0272 | SEGUE 3 | TOTALE 4 |

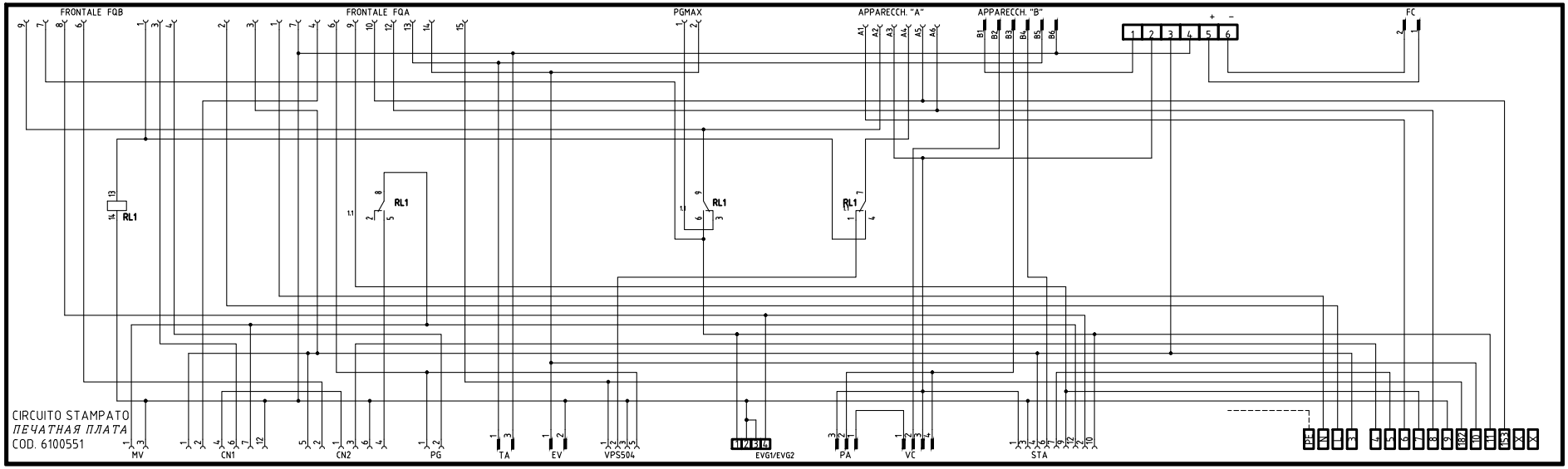


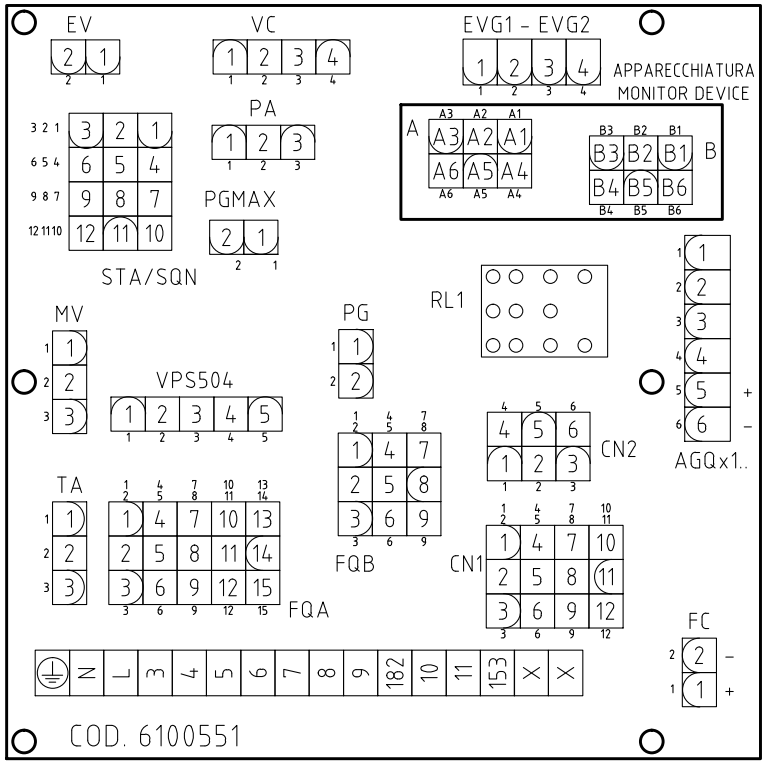


(xx)
ATTENZIONE COLLEGAMENTO SONDE CON CONNETTORE 7 POLI
*ВНИМАНИЕ! ПОДСОЕДИНЕНИЕ ДАТЧИКОВ С 7-МИ ПОЛЮСНЫМИ ШТЕКЕРАМИ*

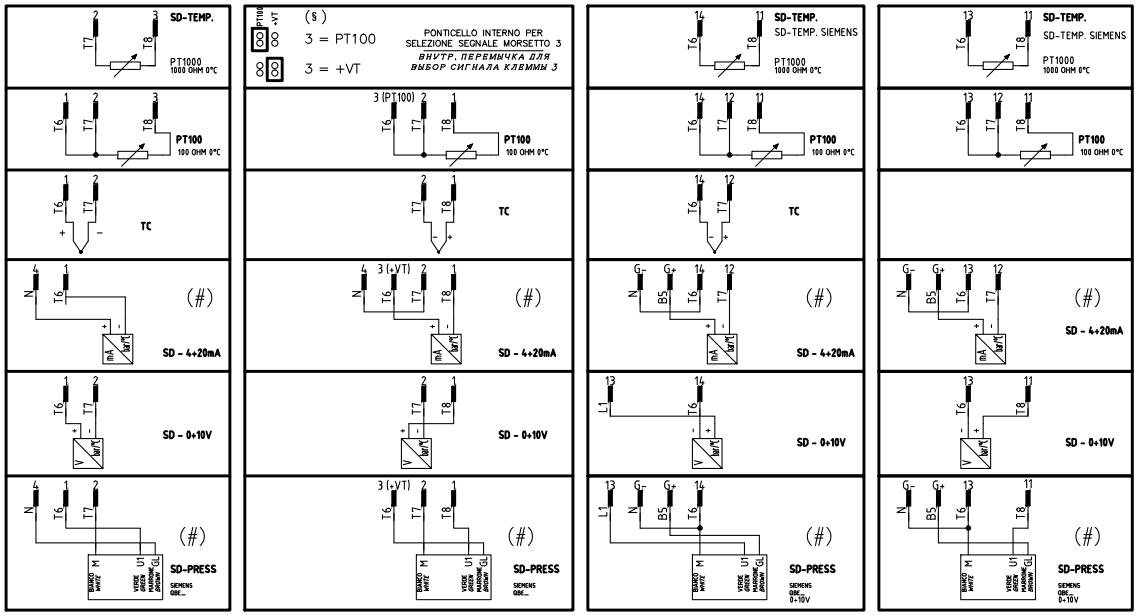


(#)
COLLEGAMENTO SOLO PER
TRASDUTTORI PASSIVI
*ПОДКЛЮЧЕНИЕ ТОЛЬКО ДЛЯ*
*ПАССИВНОГО ПРЕОБРАЗОВАТЕЛЯ*

| | | | |
|---|---|---|---|
| Data 30/07/2014 | PREC. 2 | FOGLIO 3 | |
| Revisione 01 | | | |
| Dis. N. 18 – 0272 | SEGUE 4 | TOTALE 4 | |

| Sigla/Item | Funzione | Function |
|---|---|---|
| 600V RRR0-1-T73 | REGOLATORE MODULANTE (ALTERNATIVO) | МОДУЛИРУЮЩИЙ РЕГУЛЯТОР (АЛЬТЕРНАТИВНЫЙ) |
| BERGER STA12B3.41/63N32L | SERVOCOMANDO SERRANDA ARIA | СЕРВОПРИВОД ВОЗДУШНОЙ ЗАСЛОНКИ |
| CM | SELETTORE MANUALE COMBUSTIBILE 1) GAS 0) OFF 2) GASOLIO | РУЧНОЙ ПЕРЕКЛЮЧАТЕЛЬ ТОПЛИВА 1)ГАЗ 0)ВЫКЛ 2)ДИЗТОПЛИВО |
| EV1,2 | ELETTROVALVOLE GAS (O GRUPPO VALVOLE) | ГАЗОВЫЕ ЭЛЕКТРОКЛАПАНЫ (ИЛИ ГРУППА КЛАПАНОВ) |
| EVG | ELETTROVALVOLA GASOLIO | ДИЗЕЛЬНЫЙ ЭЛЕКТРОКЛАПАН |
| EVG | ELETTROVALVOLA GASOLIO | ДИЗЕЛЬНЫЙ ЭЛЕКТРОКЛАПАН |
| F3 | FUSIBILE DI LINEA | ПЛАВКИЙ ПРЕДОХРАНИТЕЛЬ ЛИНИИ |
| FC | SONDA UV RILEVAZIONE FIAMMA | УФ ДАТЧИК КОНТРОЛЯ ПЛАМЕНИ |
| FU1 | FUSIBILE DI LINEA | ПЛАВКИЙ ПРЕДОХРАНИТЕЛЬ ЛИНИИ |
| FU2 | FUSIBILE AUSILIARIO | ВСПОМОГАТЕЛЬНЫЙ ПЛАВКИЙ ПРЕДОХРАНИТЕЛЬ |
| IG | INTERRUTTORE GENERALE | ОБЩИЙ ВЫКЛЮЧАТЕЛЬ |
| KA1 | RELE' AUSILIARIO | ВСПОМОГАТЕЛЬНОЕ РЕЛЕ |
| KA2 | RELE' AUSILIARIO | ВСПОМОГАТЕЛЬНОЕ РЕЛЕ |
| KM3 HCRMMD | REGOLATORE MODULANTE (ALTERNATIVO) | МОДУЛИРУЮЩИЙ РЕГУЛЯТОР (АЛЬТЕРНАТИВНЫЙ) |
| LAF | LAMPADA SEGNALAZIONE ALTA FIAMMA BRUCIATORE | СИГНАЛЬНАЯ ЛАМПОЧКА БОЛЬШОГО ПЛАМЕНИ ГОРЕЛКИ |
| LB | LAMPADA SEGNALAZIONE BLOCCO BRUCIATORE | СИГНАЛЬНАЯ ЛАМПОЧКА БЛОКИРОВКИ ГОРЕЛКИ |
| LB1 | LAMPADA SEGNALAZIONE BLOCCO BRUCIATORE | СИГНАЛЬНАЯ ЛАМПОЧКА БЛОКИРОВКИ ГОРЕЛКИ |
| LBF | LAMPADA SEGNALAZIONE BASSA FIAMMA BRUCIATORE | СИГНАЛЬНАЯ ЛАМПОЧКА МАЛОГО ПЛАМЕНИ ГОРЕЛКИ |
| LEV1 | LAMPADA SEGNALAZIONE APERTURA [EV1] | СИГНАЛЬНАЯ ЛАМПОЧКА ОТКРЫТИЯ[EV1] |
| LEV2 | LAMPADA SEGNALAZIONE APERTURA [EV2] | СИГНАЛЬНАЯ ЛАМПОЧКА ОТКРЫТИЯ[EV2] |
| LEVG | LAMPADA SEGNALAZIONE APERTURA [EVG] | СИГНАЛЬНАЯ ЛАМПОЧКА ОТКРЫТИЯ[EVG] |
| LFG | LAMPADA SEGNALAZIONE FUNZIONAMENTO BRUCIATORE A GAS | СИГНАЛЬНАЯ ЛАМПОЧКА РАБОТЫ ГАЗОВОЙ ГОРЕЛКИ |
| LFO | LAMPADA SEGNALAZIONE FUNZIONAMENTO BRUCIATORE A GASOLIO | СИГНАЛЬНАЯ ЛАМПОЧКА РАБОТЫ ДИЗЕЛЬНОЙ ГОРЕЛКИ |
| LPGMIN | LAMPADA SEGNALAZIONE PRESENZA GAS IN RETE | СИГНАЛЬНАЯ ЛАМПОЧКА НАЛИЧИЯ ГАЗА В СЕТИ |
| LSPG | LAMPADA SEGNALAZIONE BLOCCO CONTROLLO TENUTA VALVOLE | СИГНАЛЬНАЯ ЛАМПОЧКА БЛОКИРОВКИ БЛОКА КОНТРОЛЯ ГЕРМЕТИЧНОСТИ КЛАПАНОВ |
| LSPG1 | LAMPADA SEGNALAZIONE BLOCCO CONTROLLO TENUTA VALVOLE | СИГНАЛЬНАЯ ЛАМПОЧКА БЛОКИРОВКИ БЛОКА КОНТРОЛЯ ГЕРМЕТИЧНОСТИ КЛАПАНОВ |
| LTA | LAMPADA SEGNALAZIONE TRASFORMATORE DI ACCENSIONE | СИГНАЛЬНАЯ ЛАМПОЧКА ЗАПАЛЬНОГО ТРАНСФОРМАТОРА |
| MP | MOTORE POMPA GASOLIO | ДВИГАТЕЛЬ ДИЗЕЛЬНОГО НАСОСА |
| MV | MOTORE VENTILATORE | ДВИГАТЕЛЬ ВЕНТИЛЯТОРА |
| PA | PRESSOSTATO ARIA | РЕЛЕ ДАВЛЕНИЯ ВОЗДУХА |
| PGMAX | PRESSOSTATO GAS DI MASSIMA PRESSIONE (OPTIONAL) | РЕЛЕ МАКСИМАЛЬНОГО ДАВЛЕНИЯ ГАЗА (ОПЦИЯ) |
| PGMIN | PRESSOSTATO GAS DI MINIMA PRESSIONE | РЕЛЕ МИНИМАЛЬНОГО ДАВЛЕНИЯ ГАЗА |
| POMAX | PRESSOSTATO DI MASSIMA PRESSIONE OLIO (OPTIONAL) | РЕЛЕ МАКСИМАЛЬНОГО ДАВЛЕНИЯ ЖИДКОГО ТОПЛИВА (ОПЦИЯ) |
| PS | PULSANTE SBLOCCO FIAMMA | КНОПКА СБРОСА БЛОКИРОВКИ ПЛАМЕНИ |
| PS1 | PULSANTE SBLOCCO FIAMMA | КНОПКА СБРОСА БЛОКИРОВКИ ПЛАМЕНИ |
| PT100 | SONDA DI TEMPERATURA | ТЕМПЕРАТУРНЫЙ ДАТЧИК |
| RL1 | RELE' AUSILIARIO | ВСПОМОГАТЕЛЬНОЕ РЕЛЕ |
| SD-PRESS | SONDA DI PRESSIONE | ДАТЧИК ДАВЛЕНИЯ |
| SD-TEMP. | SONDA DI TEMPERATURA | ТЕМПЕРАТУРНЫЙ ДАТЧИК |
| SD - 0÷10V | TRASDUTTORE USCITA IN TENSIONE | ПРЕОБРАЗОВАТЕЛЬ С ВЫХОДОМ НАПРЯЖЕНИЯ |
| SD - 4÷20mA | TRASDUTTORE USCITA IN CORRENTE | ПРЕОБРАЗОВАТЕЛЬ С ТОКОВЫМ ВЫХОДОМ |
| SIEMENS AGQ3.1A27 | ADATTATORE PER SONDA UV RILEVAZIONE FIAMMA | АДАПТЕР ДЛЯ УФ ДАТЧИКА КОНТРОЛЯ ПЛАМЕНИ |
| SIEMENS LME22.331 | APPARECCHIATURA CONTROLLO FIAMMA | ЭЛЕКТРОННЫЙ БЛОК КОНТРОЛЯ ПЛАМЕНИ |
| SIEMENS RWF50.2x | REGOLATORE MODULANTE | МОДУЛИРУЮЩИЙ РЕГУЛЯТОР |
| SIEMENS RWF55.5x | REGOLATORE MODULANTE | МОДУЛИРУЮЩИЙ РЕГУЛЯТОР |
| SIEMENS SQN30.251 | SERVOCOMANDO SERRANDA ARIA (ALTERNATIVO) | СЕРВОПРИВОД ВОЗДУШНОЙ ЗАСЛОНКИ (АЛЬТЕРНАТИВНЫЙ) |
| SIEMENS SQN72.4A4A20 | SERVOCOMANDO SERRANDA ARIA (ALTERNATIVO) | СЕРВОПРИВОД ВОЗДУШНОЙ ЗАСЛОНКИ (АЛЬТЕРНАТИВНЫЙ) |
| SMA | SELETTORE MANUALE/AUTOMATICO | ПЕРЕКЛЮЧАТЕЛЬ РУЧНОЙ РЕЖИМ/АВТОМАТИЧЕСКИЙ |
| SMF | SELETTORE MANUALE FUNZIONAMENTO MIN-0-MAX | РУЧНОЙ ПЕРЕКЛЮЧАТЕЛЬ РАБОТЫ МИН - 0 - МАКС |
| ST | SERIE TERMOSTATI/PRESSOSTATI | РЯД ТЕРМОСТАТОВ/РЕЛЕ ДАВЛЕНИЯ |
| TA | TRASFORMATORE DI ACCENSIONE | ЗАПАЛЬНЫЙ ТРАНСФОРМАТОР |
| TAB | TERMOSTATO/PRESSOSTATO ALTA-BASSA FIAMMA | ТЕРМОСТАТ/РЕЛЕ ДАВЛЕНИЯ БОЛЬШОГО/МАЛОГО ПЛАМЕНИ |
| TC | TERMOCOPPIA | ТЕРМОПАРА |
| VPS504 | CONTROLLO DI TENUTA VALVOLE GAS (OPTIONAL) | БЛОК КОНТРОЛЯ ГЕРМЕТИЧНОСТИ ГАЗОВЫХ КЛАПАНОВ (ОПЦИЯ) |