# VERSIONE MONOSTADIO "TN"
# "TN" SINGLE-STAGE VERSION

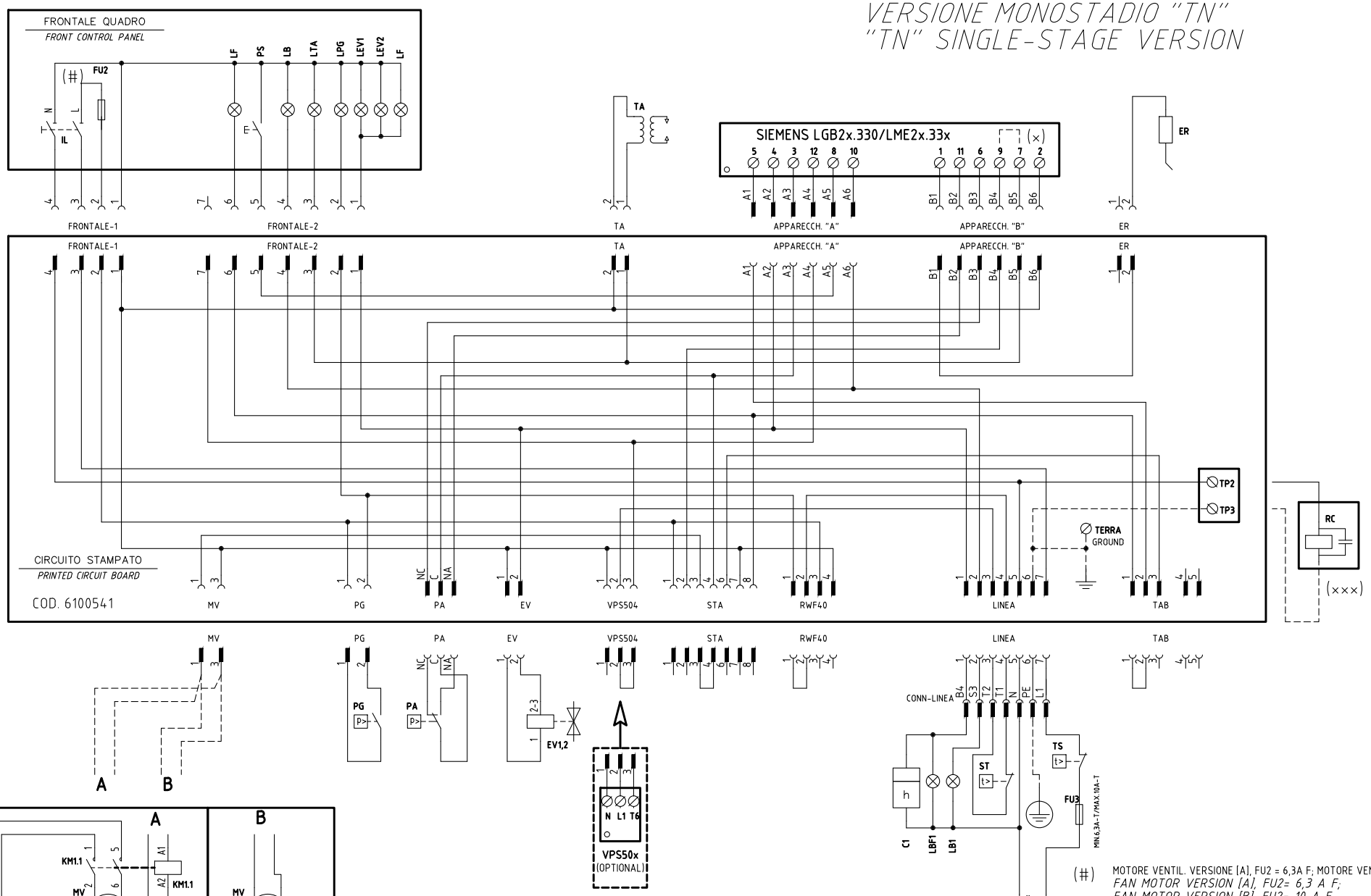


(#) MOTORE VENTIL. VERSIONE [A], FU2 = 6,3A F; MOTORE VENTIL. VERSIONE [B], FU2 = 10A F
*FAN MOTOR VERSION [A], FU2= 6,3 A F;*
*FAN MOTOR VERSION [B], FU2= 10 A F*

(×) FARE PONTE TRA I MORSETTI 7 E 9 SOLO CON LGB21.330
*CONNECTION BETWEEN TERMINALS 7 AND 9 WITH LGB21.330 ONLY*

(×××) SOLO CON ALIMENTAZIONE ELETTRICA SENZA NEUTRO
*WITH ELECTRIC SUPPLY WITHOUT NEUTRAL VERSION ONLY*

| REV. | MODIFICA | DATA | FIRME |
|---|---|---|---|
| 05 | AGGIUNTO7ADDED "KM3" ASCON | 07/08/14 | U. PINTON |
| 04 | AGGIUNTO/ADDED "600V" | 19/06/12 | U. PINTON |
| 03 | AGGIUNTO/ADDED "RWF50.2x" | 20/01/12 | U. PINTON |
| 02 | MOTOR MODIFY | 19/10/10 | U. PINTON |
| 01 | AGGIUNTO / ADDED SQN72. | 22/05/09 | U. PINTON |

| | | | | | |
|---|---|---|---|---|---|
| UNIGAS | Impianto: TIPI/TYPES NG(X)350/400/550 – LG(X)350/400/550 MODELLI/MODELS x–.TN(PR)(MD).x.xx.A.x.xx | Ordine | | Data 19/10/2010 | PREC. / |
| | | Commessa | Data Controllato 07/08/2014 | Revisione 05 | FOGLIO 1 |
| | Descrizione: VERSIONE CON CIRCUITO STAMPATO WITH PRINTED CIRCUIT VERSION | Esecutore U. PINTON | Controllato E. CAVALLI | Dis. N. 18 – 0163 | SEGUE 2 / TOTALE 5 |

# VERSIONE ALTA-BASSA FIAMMA "AB" / PROGRESSIVO "PR"
# "AB" HIGH-LOW / "PR" PROGRESSIVE VERSION

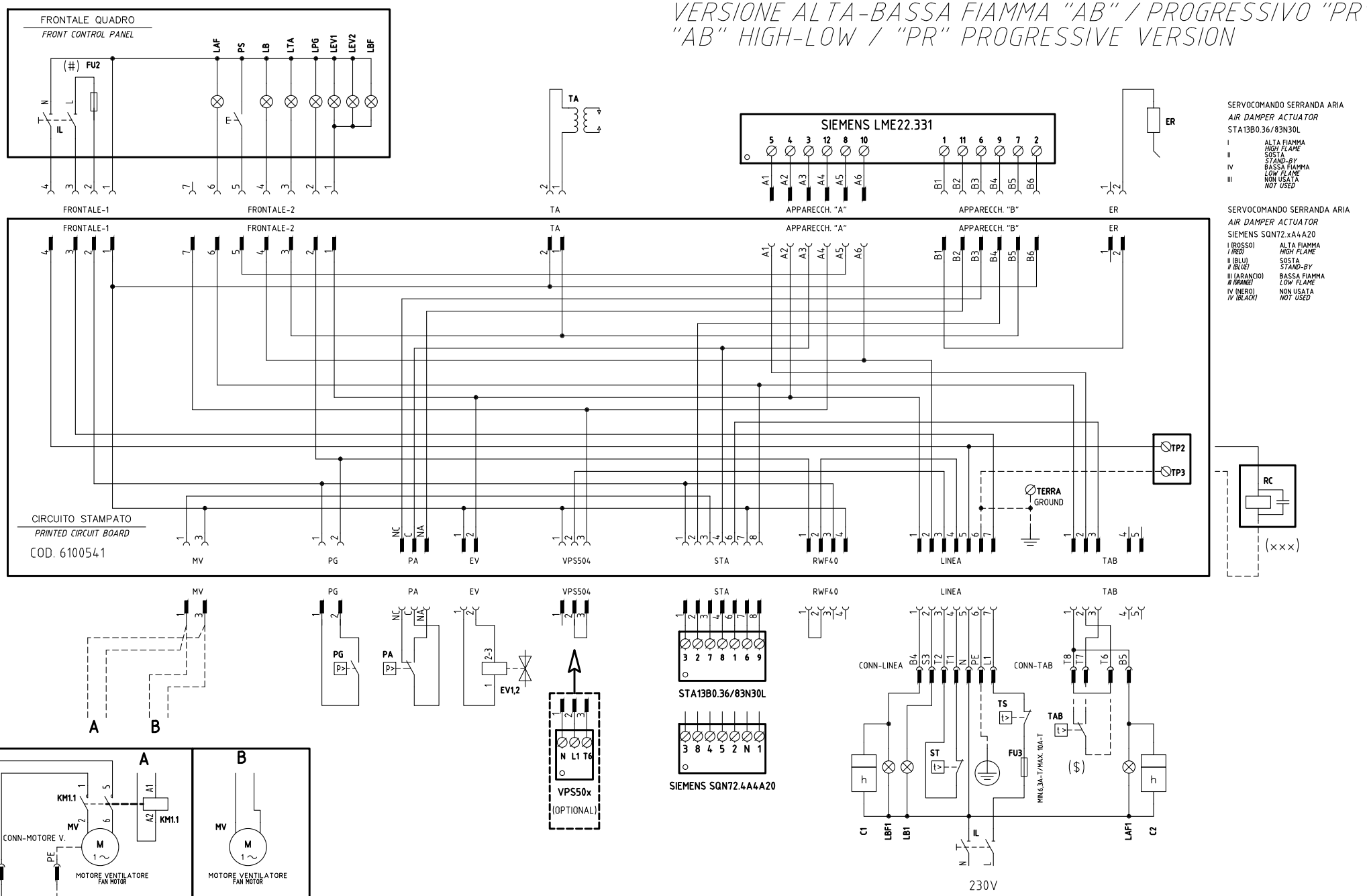


(#) MOTORE VENTIL. VERSIONE [A], FU2 = 6,3A F; MOTORE VENTIL. VERSIONE [B], FU2 = 10A F
*FAN MOTOR VERSION [A], FU2= 6,3 A F;*
*FAN MOTOR VERSION [B], FU2= 10 A F*

(×××) SOLO CON ALIMENTAZIONE ELETTRICA SENZA NEUTRO
*WITH ELECTRIC SUPPLY WITHOUT NEUTRAL VERSION ONLY*

($) SE USATO "TAB", TOGLIERE IL PONTE TRA I MORSETTI T6-T8
*IF USED "TAB", REMOVE THE BRIDGE BETWEEN TERMINALS T6-T8*

| | | | |
|---|---|---|---|
| Data 19/10/2010 | PREC. 1 | FOGLIO 2 |
| Revisione 05 | | |
| Dis. N. 18 – 0163 | SEGUE 3 | TOTALE 5 |

# VERSIONE MODULANTE "MD"
# "MD" MODULATING VERSION

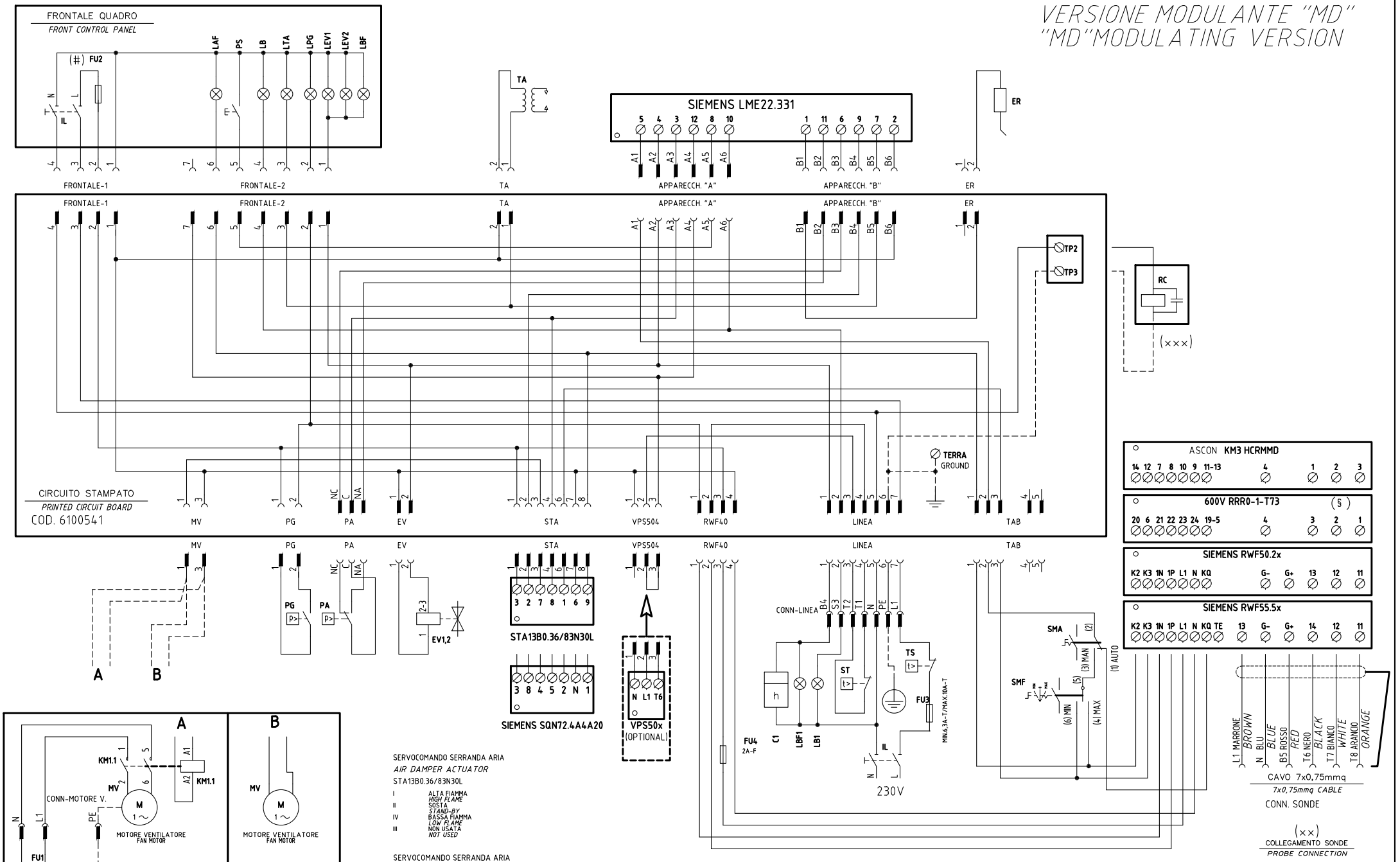


| | | | |
|---|---|---|---|
| Data 19/10/2010 | PREC. 2 | FOGLIO 3 |
| Revisione 05 | | |
| Dis. N. 18 – 0163 | SEGUE 4 | TOTALE 5 |

(xx)
ATTENZIONE COLLEGAMENTO SONDE CON CONNETTORE 7 POLI
*WARNING PROBE CONNECTION WITH 7 PINS CONNECTOR*

## KM3 HCRMMD

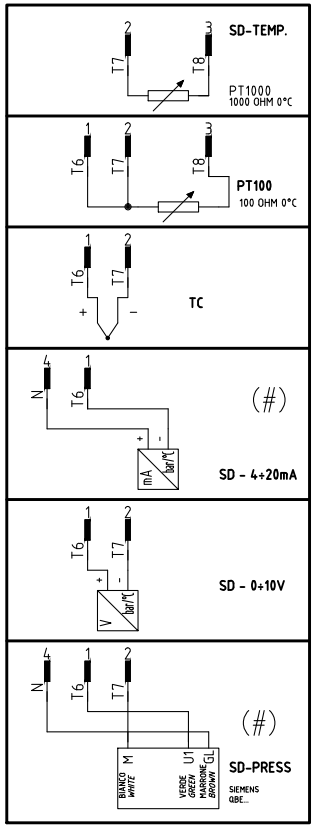


## 600V RRR0-1-T73

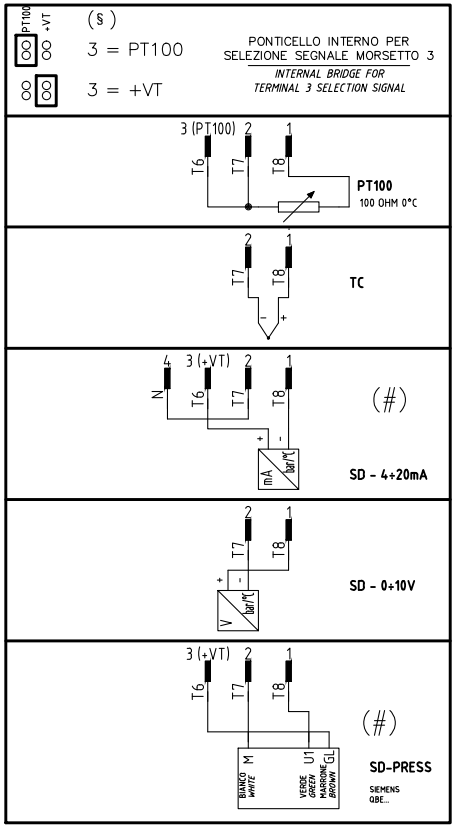


## RWF55.x

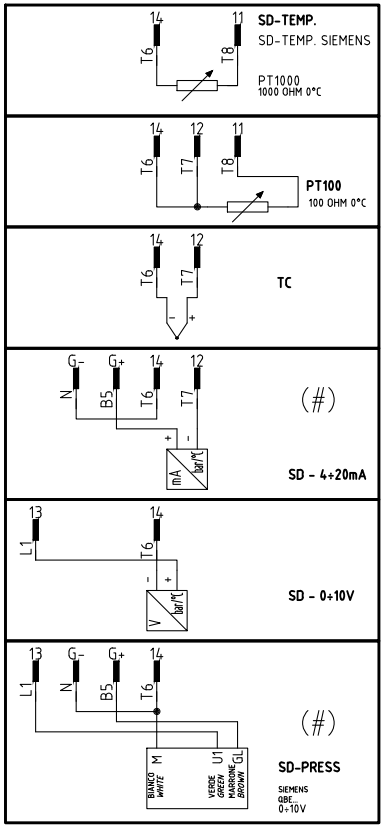


## RWF50.2x

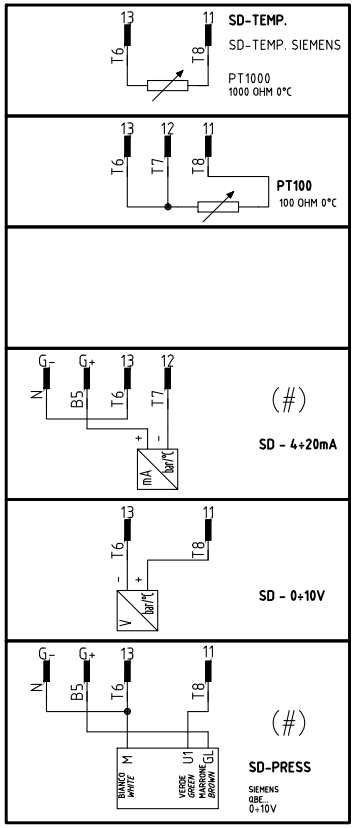


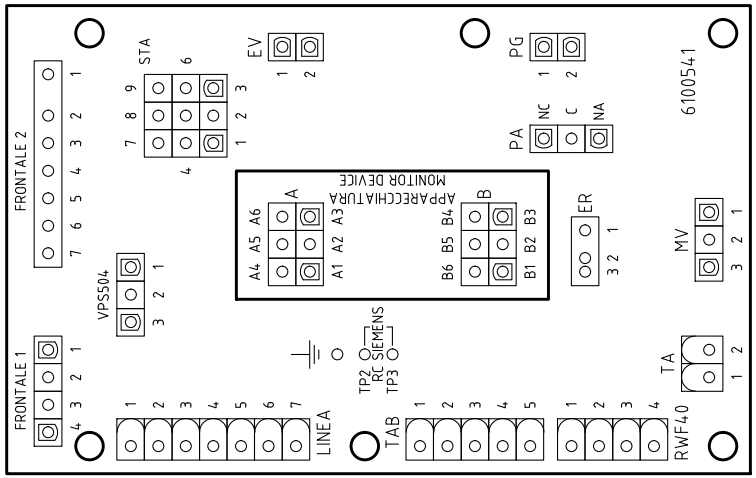


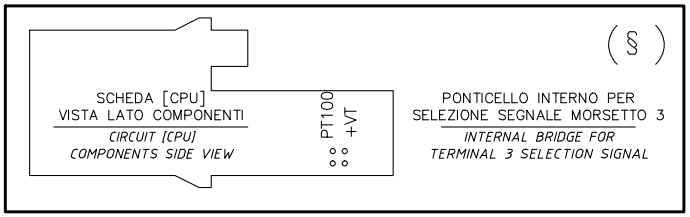


| | | | |
|---|---|---|---|
| Data | 19/10/2010 | PREC. 3 | FOGLIO 4 |
| Revisione | 05 | | |
| Dis. N. | 18 – 0163 | SEGUE 5 | TOTALE 5 |

| Sigla/Item | Funzione | Function |
|---|---|---|
| 600V RRR0-1-T73 | REGOLATORE MODULANTE (ALTERNATIVO) | BURNER MODULATOR (ALTERNATIVE) |
| C1 | CONTAORE BASSA FIAMMA | LOW FLAME TIME COUNTER |
| C2 | CONTAORE ALTA FIAMMA | HIGH FLAME TIME COUNTER |
| ER | ELETTRODO RILEVAZIONE FIAMMA | FLAME DETECTION ELECTRODE |
| EV1,2 | ELETTROVALVOLE GAS (O GRUPPO VALVOLE) | GAS ELECTRO-VALVES (OR VALVES GROUP) |
| FU1 | FUSIBILE LINEA MOTORE VENTILATORE | FAN MOTOR LINE FUSE |
| FU2 | FUSIBILE DI LINEA | LINE FUSE |
| FU3 | FUSIBILE DI LINEA | LINE FUSE |
| FU4 | FUSIBILE AUSILIARIO | AUXILIARY FUSE |
| IL | INTERRUTTORE LINEA BRUCIATORE | BURNER LINE SWITCH |
| IM | INTERRUTTORE LINEA MOTORE VENTILATORE | FAN MOTOR LINE SWITCH |
| KM1.1 | CONTATTORE MOTORE VENTILATORE | FAN MOTOR CONTACTOR |
| KM3 HCRMMD | REGOLATORE MODULANTE (ALTERNATIVO) | BURNER MODULATOR (ALTERNATIVE) |
| LAF | LAMPADA SEGNALAZIONE ALTA FIAMMA BRUCIATORE | BURNER IN HIGH FLAME INDICATOR LIGHT |
| LAF1 | LAMPADA SEGNALAZIONE ALTA FIAMMA BRUCIATORE | BURNER IN HIGH FLAME INDICATOR LIGHT |
| LB | LAMPADA SEGNALAZIONE BLOCCO BRUCIATORE | INDICATOR LIGHT FOR BURNER LOCK-OUT |
| LB1 | LAMPADA SEGNALAZIONE BLOCCO BRUCIATORE | INDICATOR LIGHT FOR BURNER LOCK-OUT |
| LBF | LAMPADA SEGNALAZIONE BASSA FIAMMA BRUCIATORE | BURNER IN LOW FLAME INDICATOR LIGHT |
| LBF1 | LAMPADA SEGNALAZIONE BASSA FIAMMA BRUCIATORE | BURNER IN LOW FLAME INDICATOR LIGHT |
| LEV1 | LAMPADA SEGNALAZIONE APERTURA [EV1] | INDICATOR LIGHT FOR OPENING OF ELECTRO-VALVE [EV1] |
| LEV2 | LAMPADA SEGNALAZIONE APERTURA [EV2] | INDICATOR LIGHT FOR OPENING OF ELECTRO-VALVE [EV2] |
| LF | LAMPADA SEGNALAZIONE FUNZIONAMENTO BRUCIATORE | INDICATOR LIGHT BURNER OPERATION |
| LPG | LAMPADA SEGNALAZIONE PRESENZA GAS IN RETE | INDICATOR LIGHT FOR PRESENCE OF GAS IN THE NETWORK |
| LTA | LAMPADA SEGNALAZIONE TRASFORMATORE DI ACCENSIONE | IGNITION TRANSFORMER INDICATOR LIGHT |
| MV | MOTORE VENTILATORE | FAN MOTOR |
| PA | PRESSOSTATO ARIA | AIR PRESSURE SWITCH |
| PG | PRESSOSTATO GAS DI MINIMA PRESSIONE | MINIMUM GAS PRESSURE SWITCH |
| PS | PULSANTE SBLOCCO FIAMMA | FLAME UNLOCK BUTTON |
| PT100 | SONDA DI TEMPERATURA | TEMPERATURE PROBE |
| RC | CIRCUITO RC | RC CIRCUIT |
| SD-PRESS | SONDA DI PRESSIONE | PRESSURE PROBE |
| SD-TEMP. | SONDA DI TEMPERATURA | TEMPERATURE PROBE |
| SD - 0÷10V | TRASDUTTORE USCITA IN TENSIONE | TRANSDUCER VOLTAGE OUTPUT |
| SD - 4÷20mA | TRASDUTTORE USCITA IN CORRENTE | TRANSDUCER CURRENT OUTPUT |
| SIEMENS LGB2x.330/LME2x.33x | APPARECCHIATURA CONTROLLO FIAMMA | CONTROL BOX |
| SIEMENS LME22.331 | APPARECCHIATURA CONTROLLO FIAMMA | CONTROL BOX |
| SIEMENS RWF50.2x | REGOLATORE MODULANTE | BURNER MODULATOR |
| SIEMENS RWF55.5x | REGOLATORE MODULANTE (ALTERNATIVO) | BURNER MODULATOR (ALTERNATIVE) |
| SIEMENS SQN72.4A4A20 | SERVOCOMANDO SERRANDA ARIA (ALTERNATIVO) | AIR DAMPER ACTUATOR (ALTERNATIVE) |
| SMA | SELETTORE MANUALE/AUTOMATICO | MANUAL/AUTOMATIC SWITCH |
| SMF | SELETTORE MANUALE FUNZIONAMENTO MIN-0-MAX | MIN-0-MAX MANUAL OPERATION SWITCH |
| ST | SERIE TERMOSTATI/PRESSOSTATI | SERIES OF THERMOSTATS OR PRESSURE SWITCHES |
| STA13B0.36/83N30L | SERVOCOMANDO SERRANDA ARIA | AIR DAMPER ACTUATOR |
| TA | TRASFORMATORE DI ACCENSIONE | IGNITION TRANSFORMER |
| TAB | TERMOSTATO/PRESSOSTATO ALTA-BASSA FIAMMA | HIGH-LOW THERMOSTAT/PRESSURE SWITCHES |
| TC | TERMOCOPPIA | THERMOCOUPLE |
| TS | TERMOSTATO/PRESSOSTATO DI SICUREZZA | SAFETY THERMOSTAT OR PRESSURE SWITCH |
| VPS50x | CONTROLLO DI TENUTA VALVOLE GAS (OPTIONAL) | GAS PROVING SYSTEM (OPTIONAL) |