KR512 KR515 KR520 KR525 SÉRIE cinquecento

À PULVÉRISATION MÉCANIQUE
Avec une viscosité jusqu'à 400 cSt à 50°C (50°E à 50°C)

La famille KR de brûleurs mixtes gaz/fioul lourde est utilisée pour des applications industrielles jusqu'à 8.000 kW, ils intègrent parfaitement la régulation automatique de régulation typiques des brûleurs à gaz et fonctionnement avec le fioul lourde. Ces brûleurs capable de brûler les deux combustibles, grâce à un moteur électrique indépendant qui tourne la pompe à fioul lourde.
En fonctionnement au gaz, le moteur qui tourne la pompe à fioul lourde reste donc arrêté.
Le système de contrôle de la flamme est garanti par la présence d'une photocellule UV.
Un préchauffeur assure une fluidité constante du fioul lourde grâce à une série de résistances électriques à faible charge thermique.
Les brûleurs sont équipés d'une régulation progressive ou modulante et, dans la version standard, ils conviennent au fioul lourde dont la viscosité est de 50 cSt à 50°C (7°E - 50°C).
Une version pour le fioul lourde avec une viscosité de 400 cSt à 50°C (50°E à 50°C) est également disponible sur demande.

KR512

Dans les modèles KR515 - KR520 - KR525, le groupe pompe (pompe, moteur, réchauffeurs et filtre) sont inclus dans la fourniture, assemblés dans un support séparé (pas à bord).

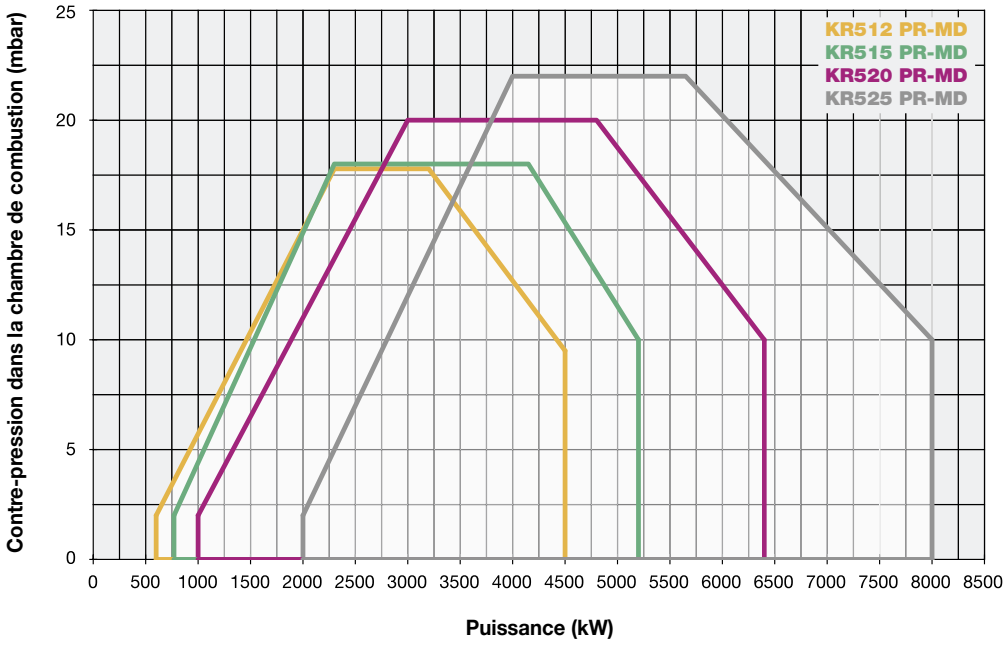

SÉRIE cinquecento KR512 KR515 KR520 KR525

GAZ/FIOUL LOURDE

À PULVÉRISATION MÉCANIQUE
Avec une viscosité jusqu'à 400 cSt à 50°C (50°E à 50°C)

CARACTÉRISTIQUES TECHNIQUES

Type	Modèle	Puissance kW		Alimentation électrique monophase auxiliaires	Alimentation électrique triphasé moteur	Moteur ventilateur	Moteur pompe	Résistance fioul lourde	Raccordements gaz	Niveau d'émission sonore
		min.	max.			kW	kW	kW	Rp	dBA
KR512	MN.xx.S.xx.A.1.xxx	600	4.500	230 V 1N AC 50 Hz	400 V 3 AC 50 Hz	9,2	1,5	24	2" - DN65 - 80 - DN100	81,7
KR515	MN.xx.S.xx.A.1.xxx	770	5.200	230 V 1N AC 50 Hz	400 V 3 AC 50 Hz	11,0	1,5	12 + 18	2" - DN65 - 80 - DN100	82,3
KR520	MN.xx.S.xx.A.1.xxx	1.000	6.400	230 V 1N AC 50 Hz	400 V 3 AC 50 Hz	15,0	2,2	18 + 24	2" - DN65 - 80 - DN100	83,2
KR525	MN.xx.S.xx.A.1.xxx	2.000	8.000	230 V 1N AC 50 Hz	400 V 3 AC 50 Hz	18,5	2,2	24 + 24	DN65 - DN80 - DN100	84,9

Pour la configuration de la rampe de gaz, voir les pages 112-113.

KR512

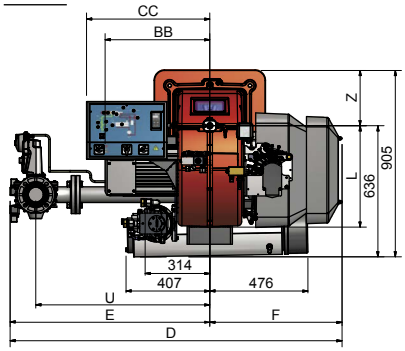

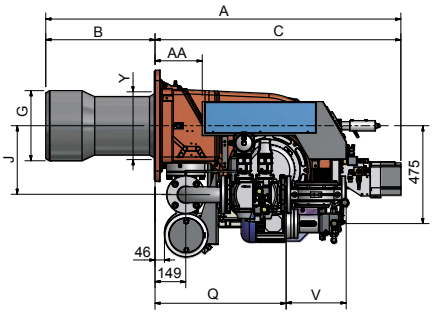

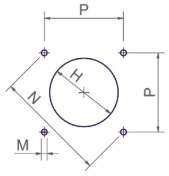

Perçage de la chaudière recommandé

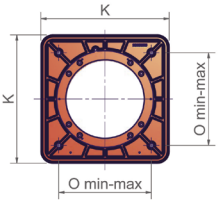

Bride de brûleur

KR515 - KR520 - KR525

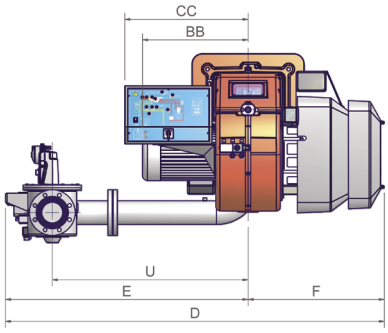

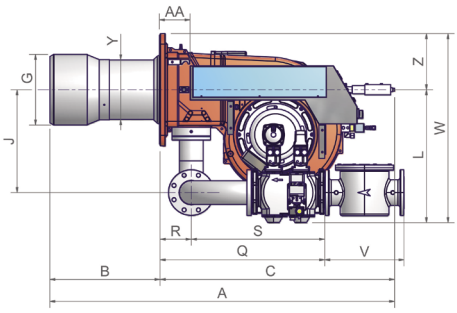

Type	Dimensions de l'emballage (mm)			
	l	p	h	kg
KR512	1.760	1.470	1.300	470
KR515	1.760	1.470	1.300	470
KR520	1.760	1.470	1.300	470
KR525	1.800	1.500	1.300	480

Valeurs indicatives

Dans les modèles KR515 - KR520 - KR525, le groupe pompe (pompe, moteur, réchauffeurs et filtre) sont inclus dans la fourniture, assemblés dans un support séparé (pas à bord).

Type	Modèle	Dimensions globales (mm)																								
		A	AA	B	BB	C	CC	D	E	F	G	H	J	K	L	M	N	O	P	Q	R	S	U	V	W	Y	Z
KR512	MN.xx.S.xx.A.1.50	1766	144	555	508	1211	598	1713	1071	642	380	420	494	540	492	M14	552	390	390	755	-	605	845	216	-	328	270
KR512	MN.xx.S.xx.A.1.65	1766	144	555	508	1211	598	1693	1051	642	380	420	494	540	492	M14	552	390	390	634	-	485	845	292	-	328	270
KR512	MN.xx.S.xx.A.1.80	1766	144	555	508	1211	598	1726	1084	642	380	420	494	540	492	M14	552	390	390	685	-	535	875	322	-	328	270
KR512	MN.xx.S.xx.A.1.100	1766	144	555	508	1211	598	1809	1167	642	380	420	494	540	492	M14	552	390	390	792	-	642	942	382	-	328	270
KR515	MN.xx.S.xx.A.1.50	1741	144	530	508	1211	598	1713	1071	642	380	420	494	540	492	M14	552	390	390	755	150	605	845	216	759	328	270
KR515	MN.xx.S.xx.A.1.65	1741	144	530	508	1211	598	1693	1051	642	380	420	494	540	492	M14	552	390	390	634	150	485	845	292	759	328	270
KR515	MN.xx.S.xx.A.1.80	1741	144	530	508	1211	598	1726	1084	642	380	420	494	540	492	M14	552	390	390	685	150	535	875	322	759	328	270
KR515	MN.xx.S.xx.A.1.100	1741	144	530	508	1211	598	1809	1167	642	380	420	494	540	492	M14	552	390	390	792	150	642	942	382	759	328	270
KR520	MN.xx.S.xx.A.1.50	1761	144	550	508	1211	598	1713	1071	642	434	484	494	540	492	M14	552	390	390	755	150	605	845	216	759	328	270
KR520	MN.xx.S.xx.A.1.65	1761	144	550	508	1211	598	1693	1051	642	434	484	494	540	492	M14	552	390	390	634	150	485	845	292	759	328	270
KR520	MN.xx.S.xx.A.1.80	1761	144	550	508	1211	598	1726	1084	642	434	484	494	540	492	M14	552	390	390	685	150	535	875	322	759	328	270
KR520	MN.xx.S.xx.A.1.100	1761	144	550	508	1211	598	1809	1167	642	434	484	494	540	492	M14	552	390	390	792	150	642	942	382	759	328	270
KR525	MN.xx.S.xx.A.1.50	1741	144	530	650	1211	598	1713	1071	642	454	504•	494	540	492	M14	552	390	390	755	150	605	845	216	759	343	270
KR525	MN.xx.S.xx.A.1.65	1741	144	530	650	1211	598	1693	1051	642	454	504•	494	540	492	M14	552	390	390	634	150	485	845	292	759	343	270
KR525	MN.xx.S.xx.A.1.80	1741	144	530	650	1211	598	1726	1084	642	454	504•	494	540	492	M14	552	390	390	685	150	535	875	322	759	343	270
KR525	MN.xx.S.xx.A.1.100	1741	144	530	650	1211	598	1809	1167	642	454	504•	494	540	492	M14	552	390	390	792	150	642	942	382	759	343	270

Valeurs indicatives

• Faites un trou H plus petit mais plus grand que la dimension Y et montez le gueulard depuis l'intérieur de la chaudière. Vous pouvez également installer une contre-bride entre le brûleur et la chaudière.

NOTE : les dimensions d'encombrement se réfèrent aux brûleurs équipés de vannes Siemens mod. VGD.

À PULVÉRISATION MÉCANIQUE
Avec une viscosité jusqu'à 400 cSt à 50°C (50°E à 50°C)

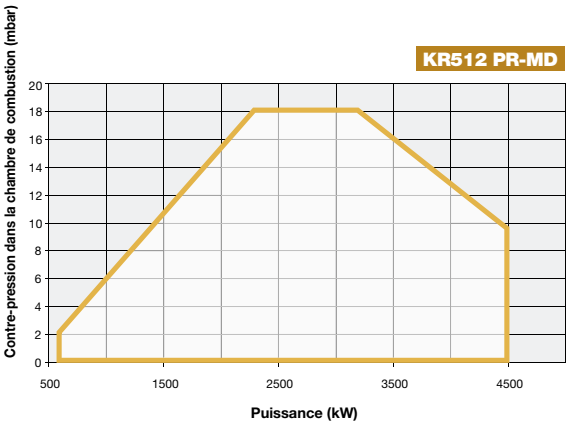

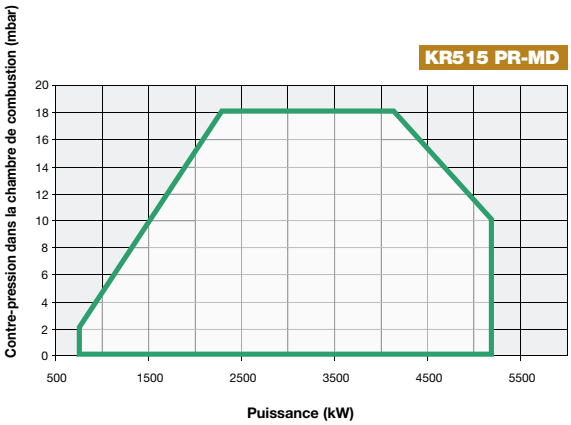

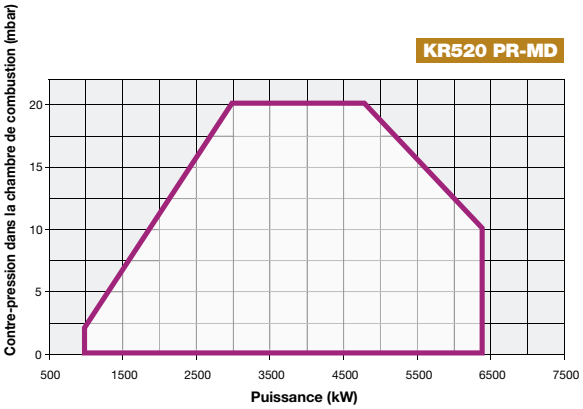

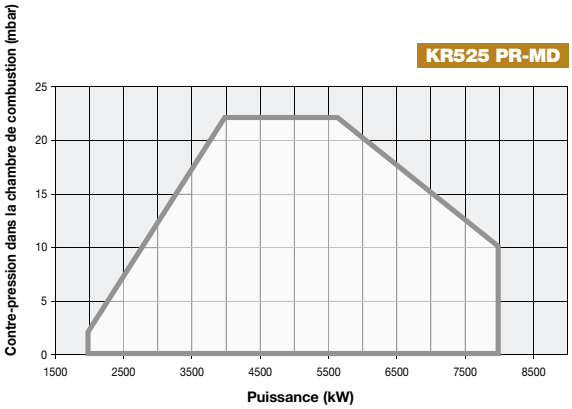

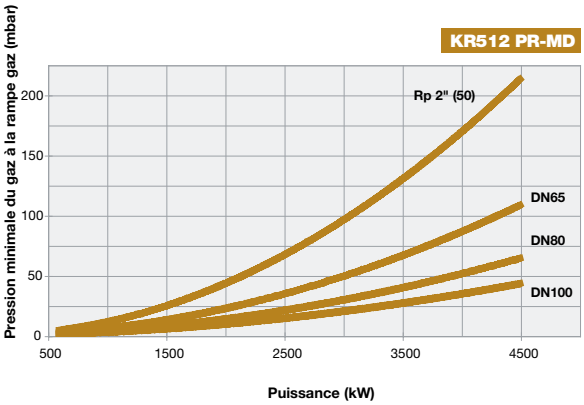

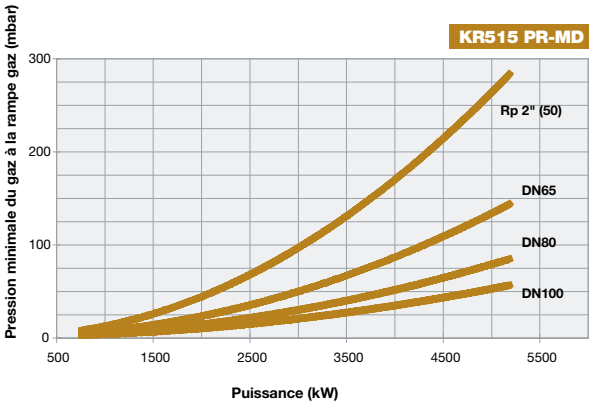

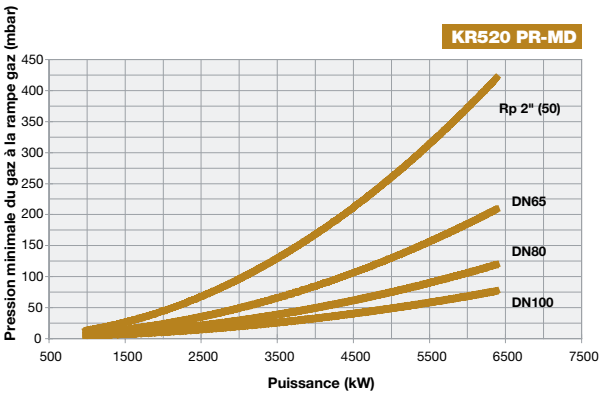

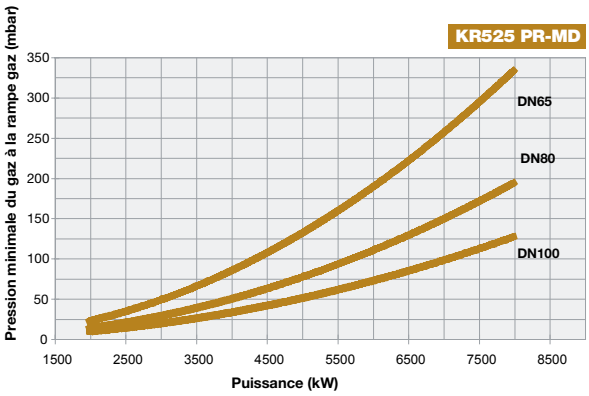

Attention : l'abscisse indique la valeur de la puissance du gaz, l'ordonnée la valeur de la pression du réseau correspondante, nette de la pression dans la chambre de combustion. Afin de connaître la pression minimale à l'entrée de la rampe, nécessaire pour obtenir le débit de gaz requis, il faut ajouter la pression dans la chambre de combustion à la valeur lue sur l'ordonnée.