NOUVEAU

GAZ/FIOUL
DOMESTIQUE

CIB UNIGAS
>80 <120 mg/kWh
CLASSE 2
Low NOx

H455A H630A H685A SÉRIE cinquecento

Equipé d'une régulation progressive et modulante, la série CINQUECENTO type H Low NO_x Class 2 (<120 mg/kWh) de brûleurs mixtes gaz-fioul domestique représente le résultat de toute notre expérience dans le domaine de la combustion appliqué aux brûleurs de moyenne et grande puissance (jusqu'à 6.850 kW).
Comme pour tous les autres modèles en utilisant deux combustiles, ils intègrent parfaitement la régulation automatique de régulation typiques des brûleurs à gaz et fonctionnement avec des combustilbles fluides.
Cela est possible parce qu'ils sont équipés d'un moteur électrique indépendant pour actionner la pompe à fioul domestique. En fonctionnement au gaz , le moteur qui tourne la pompe à fioul domestique reste donc arrêté.
Ils sont équipés d'une tête de combustion capable de flammes à forte puissance radiante du côté du gaz, et un gicleur avec retour qui permet, grâce à un régulateur qui fait changer la pression du combustible sur le retour et donc le débit, permet une plage de régulation de 1:3.
Un panneau synoptique au bord, contenant les équipements de contrôle, permet de visualiser les différentes phases de fonctionnement et les éventuelles anomalies.
Le système de contrôle de la flamme est garanti par la présence d'une photocellule UV.

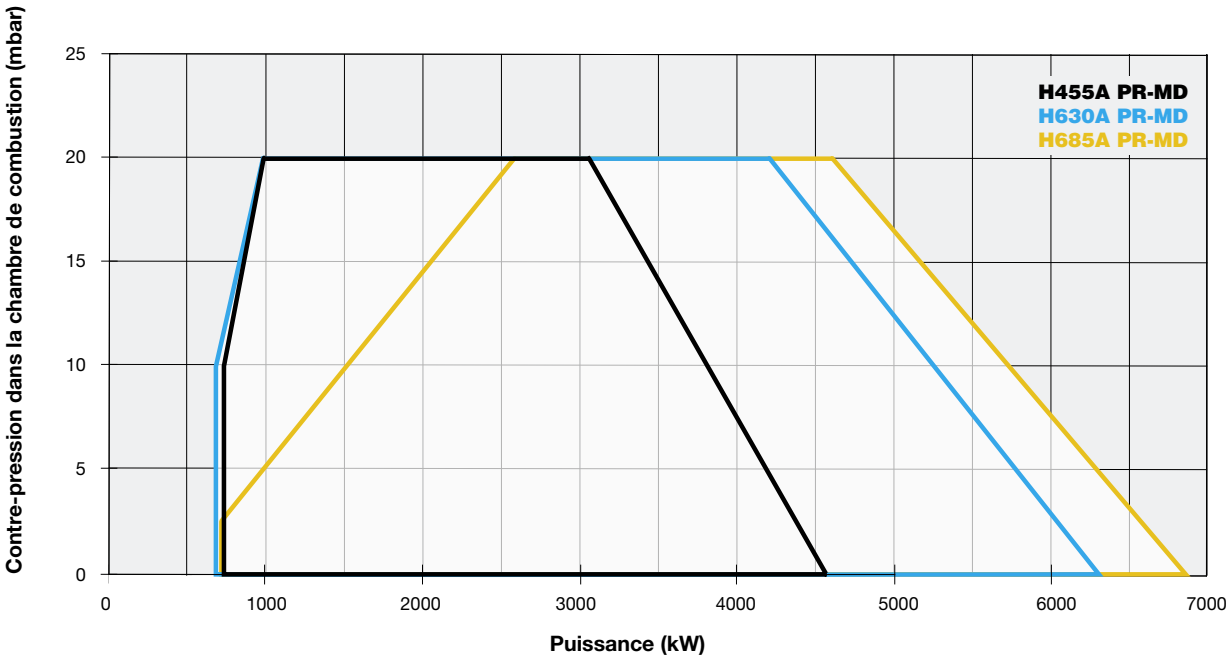

CARACTÉRISTIQUES TECHNIQUES

Type	Modèle	Puissance kW		Alimentation électrique monophase auxiliaires	Alimentation électrique triphasé moteur	Moteur ventilateur	Moteur pompe	Raccordements gaz	Niveau d'émission sonore
		min.	max.			kW	kW	Rp	dBA
H455A	MG.xx.SR.xx.A.1.xxx	750	4.550	230 V 1N AC 50 Hz	400 V 3 AC 50 Hz	7,5	1,1	2" - DN65 - DN80 - DN100	< 85
H630A	MG.xx.SR.xx.A.1.xxx	700	6.300	230 V 1N AC 50 Hz	400 V 3 AC 50 Hz	9,2	1,5	2" - DN65 - DN80 - DN100	< 85
H685A	MG.xx.SR.xx.A.1.xxx	740	6.850	230 V 1N AC 50 Hz	400 V 3 AC 50 Hz	9,2	1,5	2" - DN65 - DN80 - DN100	< 85

Pour la configuration de la rampe de gaz, voir les pages 112-113.

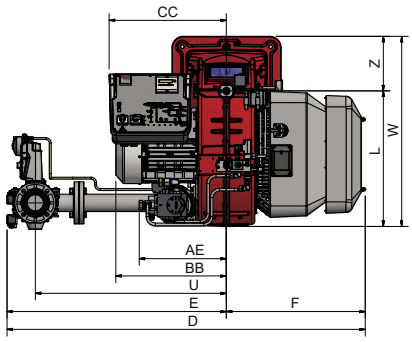

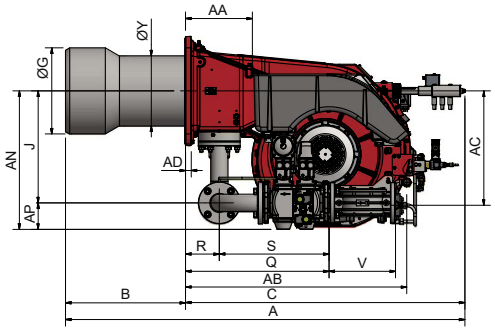

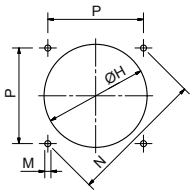

Perçage de la chaudière recommandé

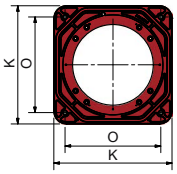

Bride de brûleur

Type	Dimensions de l'emballage (mm)			
	l	p	h	kg
H455A	1890	1290	1220	390
H630A	1890	1290	1220	420
H685A	1890	1290	1220	430

Valeurs indicatives rapporté au modèle avec raccordements gaz DN80

Type	Modèle	Dimensions globales (mm)																														
		AA	A	AD	AE	AN	AP	B	BB	C	CC	D	E	F	G	H	J	K	L	M	N	O	P	Q	R	S	U	V	W	Y	Z
H455A	MG.xx.SR.xx.A.1.50	295	1747	25	210	595	100	495	471	1252	511	1554	946	608	304	350	494	540	586	M14	552	390	390	764	150	613	845	190	856	288	270
H455A	MG.xx.SR.xx.A.1.65	295	1747	25	210	611	117	495	471	1252	511	1577	969	608	304	350	494	540	586	M14	552	390	390	634	150	484	845	294	856	288	270
H455A	MG.xx.SR.xx.A.1.80	295	1747	25	210	626	132	495	471	1252	511	1610	1002	608	304	350	494	540	586	M14	552	390	390	686	150	535	875	313	856	288	270
H455A	MG.xx.SR.xx.A.1.100	295	1747	25	210	639	145	495	471	1252	511	1690	1082	608	304	350	494	540	586	M14	552	390	390	791	150	642	942	353	856	288	270
H630A	MG.xx.SR.xx.A.1.50	295	1749	25	210	595	100	530	488	1219	511	1554	946	608	340	380	494	540	586	M14	552	390	390	764	150	613	845	190	856	284	270
H630A	MG.xx.SR.xx.A.1.65	295	1749	25	210	611	117	530	488	1219	511	1577	969	608	340	380	494	540	586	M14	552	390	390	634	150	484	845	294	856	284	270
H630A	MG.xx.SR.xx.A.1.80	295	1749	25	210	626	132	530	488	1219	511	1610	1002	608	340	380	494	540	586	M14	552	390	390	686	150	535	875	313	856	284	270
H630A	MG.xx.SR.xx.A.1.100	295	1749	25	210	639	145	530	488	1219	511	1690	1082	608	340	380	494	540	586	M14	552	390	390	791	150	642	942	353	856	284	270
H685A	MG.xx.SR.xx.A.1.50	295	1764	25	217	595	100	530	488	1234	511	1554	946	608	380	430	494	540	586	M14	552	390	390	764	150	613	845	190	856	328	270
H685A	MG.xx.SR.xx.A.1.65	295	1764	25	217	611	117	530	488	1234	511	1577	969	608	380	430	494	540	586	M14	552	390	390	634	150	484	845	294	856	328	270
H685A	MG.xx.SR.xx.A.1.80	295	1764	25	217	626	132	530	488	1234	511	1610	1002	608	380	430	494	540	586	M14	552	390	390	686	150	535	875	313	856	328	270
H685A	MG.xx.SR.xx.A.1.100	295	1764	25	217	639	145	530	488	1234	511	1690	1082	608	380	430	494	540	586	M14	552	390	390	791	150	642	942	353	856	328	270

Valeurs indicatives

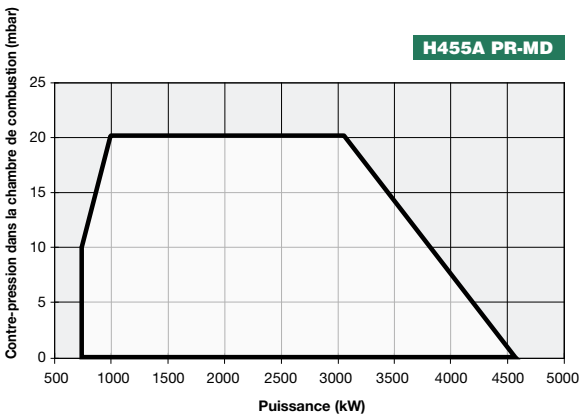

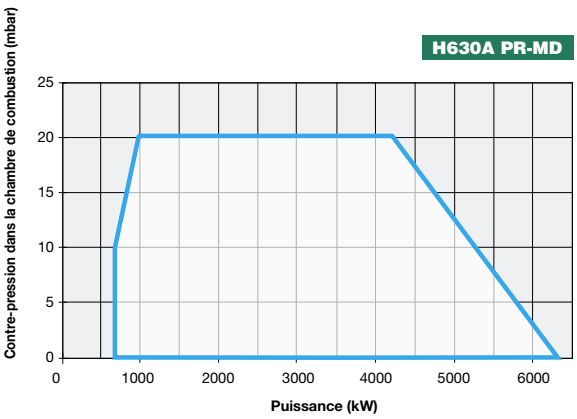

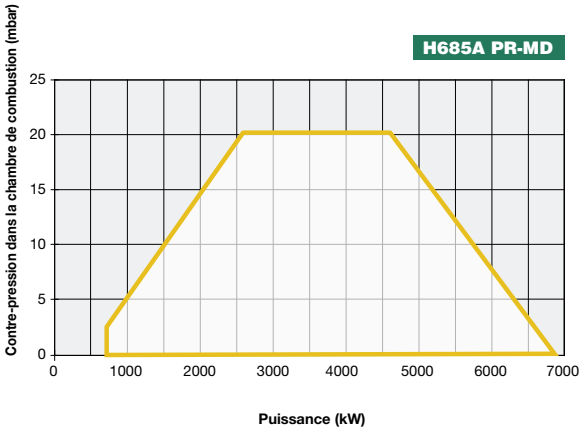

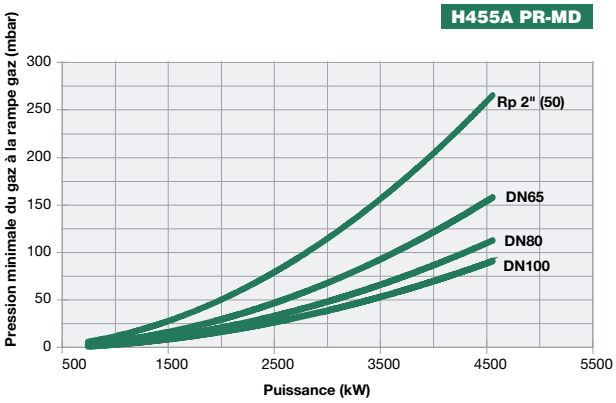

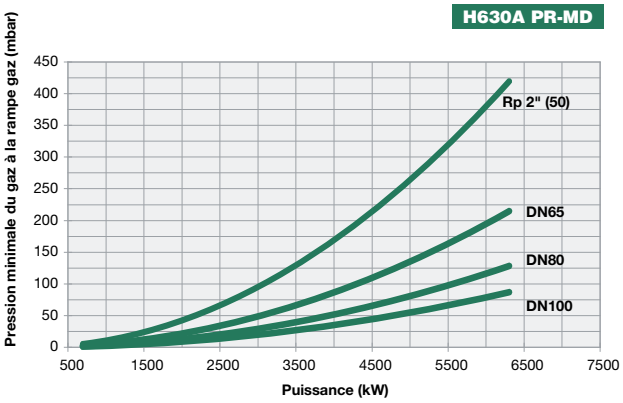

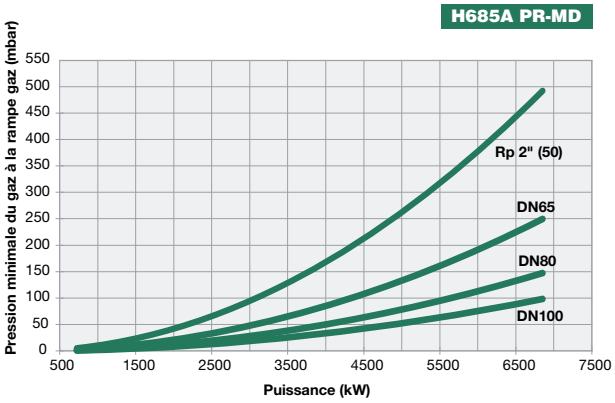

Attention : l'abscisse indique la valeur de la puissance du gaz, l'ordonnée la valeur de la pression du réseau correspondante, nette de la pression dans la chambre de combustion. Afin de connaître la pression minimale à l'entrée de la rampe, nécessaire pour obtenir le débit de gaz requis, il faut ajouter la pression dans la chambre de combustion à la valeur lue sur l'ordonnée.