SÉRIE novanta PN91 PN92 PN93

À PULVÉRISATION MÉCANIQUE
Avec une viscosité jusqu'à 400 cSt à 50°C (50°E à 50°C)

Ces brûleurs industriels monobloc en aluminium avec ventilateur intégré, sont disponibles avec une viscosité allant jusqu'à 50 cSt à 50°C (7°E à 50°C).
Il est également disponible sur demande le modele 400 cSt à 50°C (50°E à 50°C).
Ce brûleur utilise, compte tenu de la particularité viscosité du combustible et la nécessité de mantenir le fioul lourde fluide, un préchauffeur équipés de résistances électriques blindées à faible charge thermique pour éviter la carbonisation de fioul lourde en contact avec les éléments chauffants.
La facilité d'entretien rend ce produit unique ; tous les raccords des composants sont prévus sur le corp 'aluminium, ce qui rend les opérations de montage/démontage très simplifiée. C'est le cas, par exemple, de l'unité d'électrovanne pour l'interception du combustible qui est regroupé sur un bloc adapté à un retrait rapide en cas de maintenance.

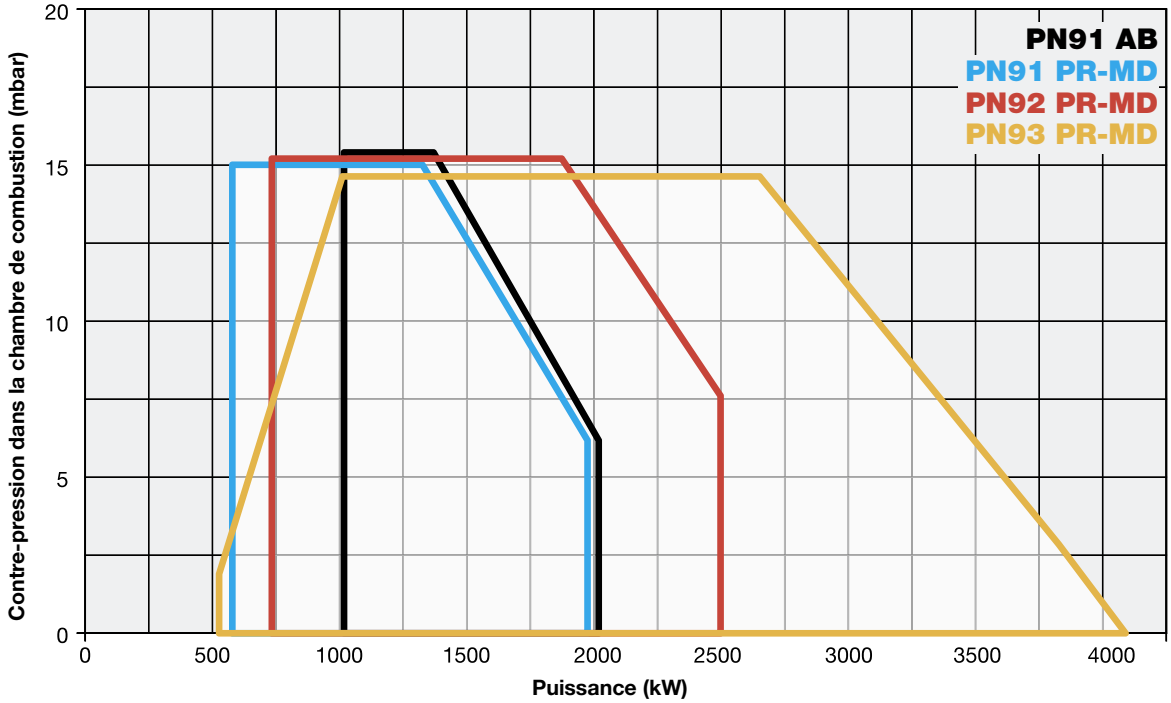

PN91 PN92 PN93 SÉRIE novanta

À PULVÉRISATION MÉCANIQUE
Avec une viscosité jusqu'à 400 cSt à 50°C (50°E à 50°C)

CARACTÉRISTIQUES TECHNIQUES

Type	Modèle	Puissance kW		Alimentation électrique monophase auxiliaires	Alimentation électrique triphasé moteur	Moteur ventilateur	Moteur pompe	Résistance fioul lourde
		min.	max.			kW	kW	kW
PN91	x-.AB.x.xx.A	1.047	2.093	230 V 1N AC 50 Hz	400 V 3 AC 50 Hz	4,0	-	12
PN91	x-.xx.x.xx.A	698	2.093	230 V 1N AC 50 Hz	400 V 3 AC 50 Hz	4,0	-	18
PN92	x-.xx.x.xx.A	849	2.558	230 V 1N AC 50 Hz	400 V 3 AC 50 Hz	5,5	-	18
PN93	x-.xx.x.xx.A	550	4.100	230 V 1N AC 50 Hz	400 V 3 AC 50 Hz	7,5	-	24

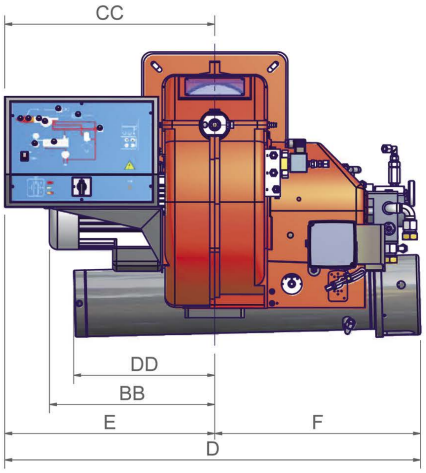

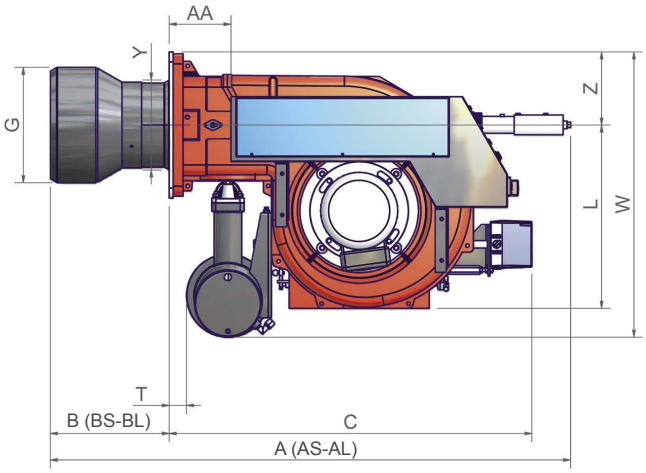

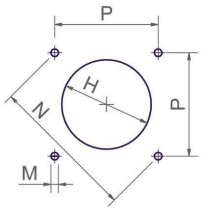

Perçage de la chaudière recommandé

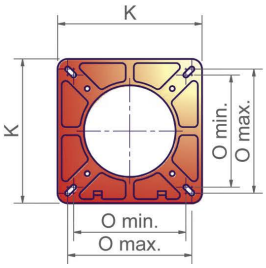

Bride de brûleur

Type	Dimensions de l'emballage (mm)			
	l	p	h	kg
PN91/92/93	1.730	1.280	1.020	290

Valeurs indicatives

Type	Modèle	Dimensions globales (mm)																								
		AA	AS	AL	BB	BS	BL	C	CC	D	DD	E	F	G	H	K	L	M	N	O		P	T	W	Y	Z
																				min.	max.					
PN91	x-.xx.x.xx.A	157	1315	1505	419	298	488	918	532	1119	356	532	589	262	292	360	464	M12	424	280	310	300	45	722	228	185
PN92	x-.xx.x.xx.A	157	1318	1508	419	301	491	918	532	1119	356	532	589	292	322	360	464	M12	424	280	310	300	45	722	228	185
PN93	x-.xx.x.xx.A	157	1318	1508	460	301	491	918	532	1119	356	532	589	292	322	360	464	M12	424	280	310	300	45	722	228	185

Valeurs indicatives

PN91 PN92 PN93 SÉRIE novanta
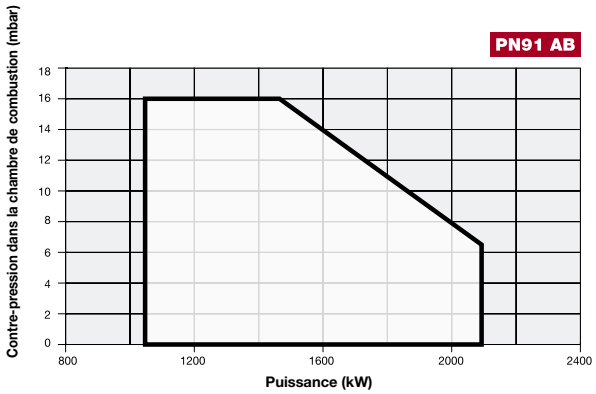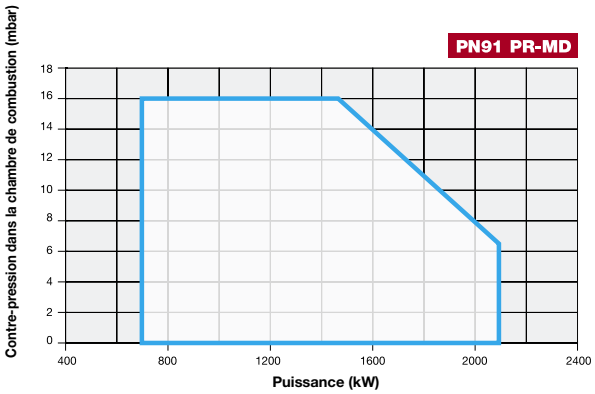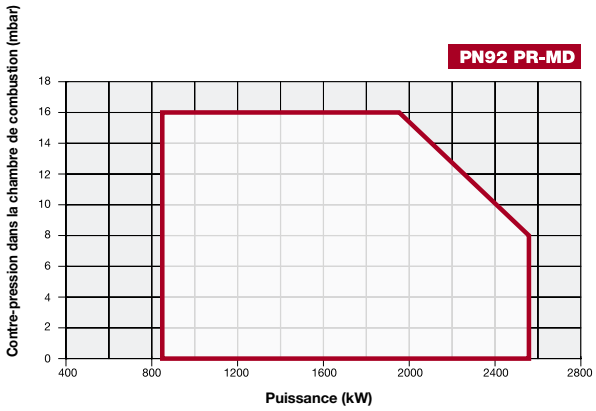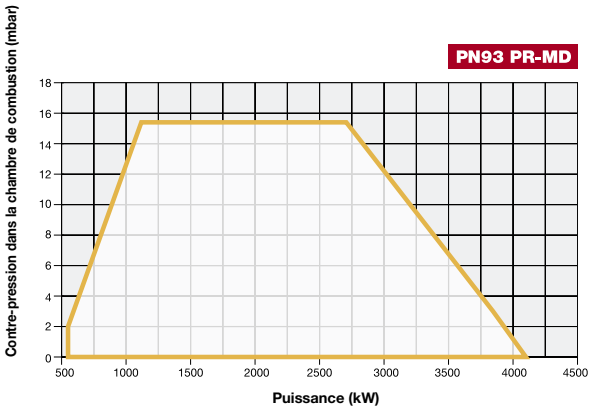
À PULVÉRISATION MÉCANIQUE
Avec une viscosité jusqu'à 400 cSt à 50°C (50°E à 50°C)