SÉRIE duemila R2050 R2060 R2080

GAZ

Conçue pour répondre aux besoins industriels les plus exigeants, la gamme de brûleurs standard **à bas NO_x de classe 2 (< 120 mg/kWh)** de la série DUEMILA est équipé d'un ventilateur avec turbine à aube courbées vers l'arrière de dernière gènèration.
Avec une plage de fonctionnement allant de 2.500 à 19.000 kW, les brûleurs sont caractérisés par la modulation avec un rapport 1:3.
Sur demande, des rapports allant jusqu'à 1:10 peuvent être réalisés avec version électronique et tête mobile.

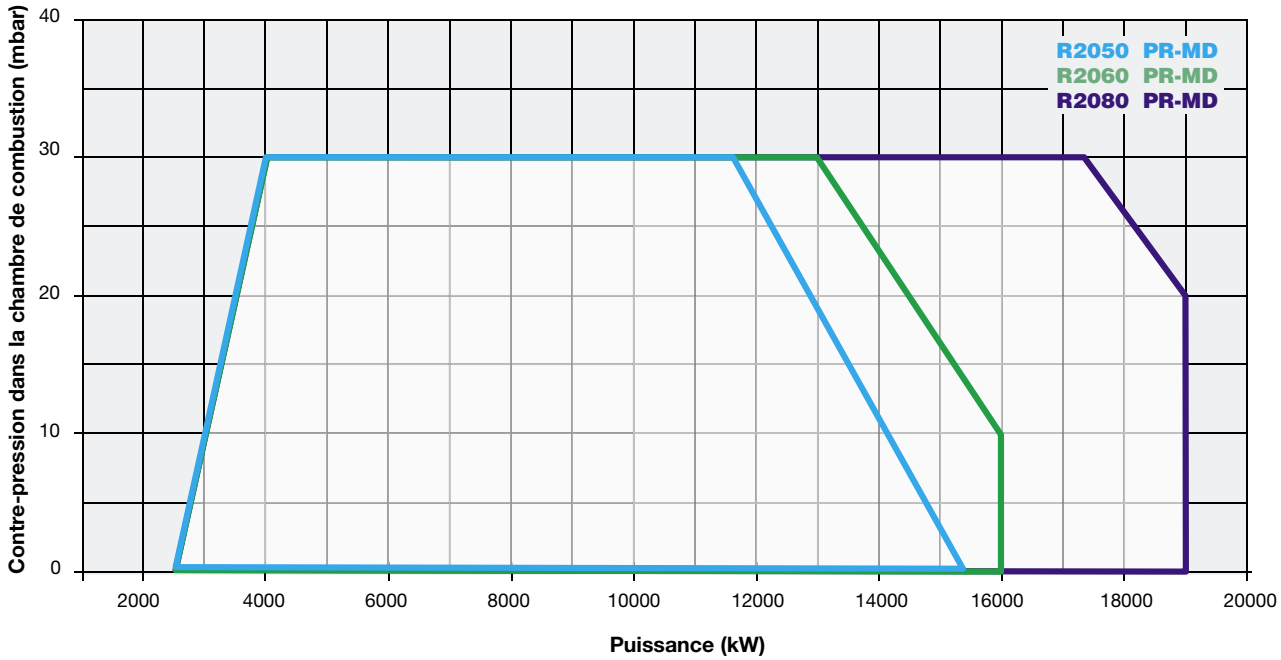

R2050 R2060 R2080 SÉRIE duemila

CARACTÉRISTIQUES TECHNIQUES

Type	Modèle	Puissance kW		Alimentation électrique monophase auxiliaires	Alimentation électrique triphasé moteur	Moteur ventilateur	Raccordements gaz	Niveau d'émission sonore
		min.	max.			kW		dBA
R2050	M-.xx.S.xx.A.1.xxx	2.500	15.200	230 V 1N AC 50 Hz	400 V 3 AC 50 Hz	37,0	DN80 - DN100 - DN125	92,5
R2060	M-.xx.S.xx.A.1.xxx	2.500	16.000	230 V 1N AC 50 Hz	400 V 3 AC 50 Hz	45,0	DN80 - DN100 - DN125	91,7
R2080	M-.xx.S.xx.A.1.xxx	2.500	19.000	230 V 1N AC 50 Hz	400 V 3 AC 50 Hz	55,0	DN100 - DN125	91,7

Pour la configuration de la rampe de gaz, voir les pages 112-113.

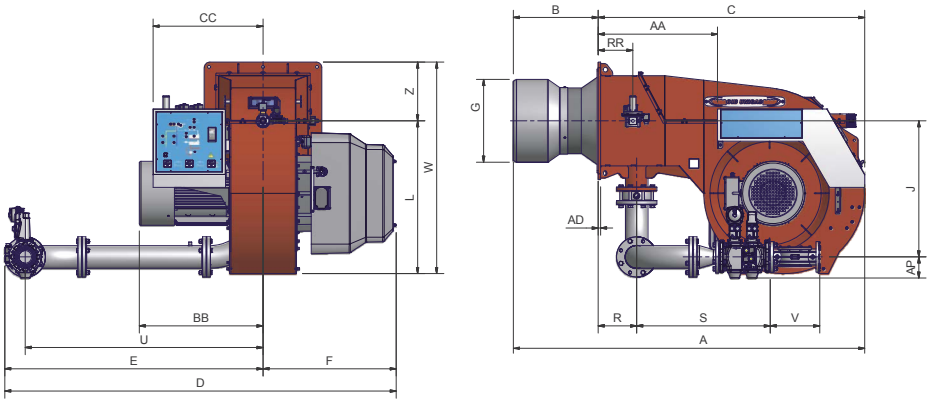

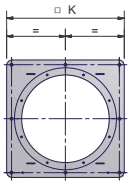

Bride de brûleur

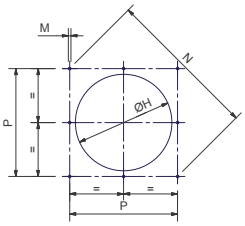

Perçage de la chaudière recommandé

Type	Dimensions de l'emballage (mm)			
	l	p	h	kg
R2050	2396	1886	1969	1280
R2060	2396	1886	1969	1360
R2080	2396	1886	1969	1460

Valeurs indicatives

Type	Modèle	Dimensions globales (mm)																									
		AA	A	AD	AP	BB	B*	C	CC	D	E	F	G*	H*	J	K	L	M	N	P	R	RR	S	U	V	W	Z
R2050	M-.xx.S.xx.A.1.80	741	2180	15	132	768	520	1660	735	2431	1604	827	514	564	845	730	949	M16	948	670	239	215	827	1478	310	1314	365
R2050	M-.xx.S.xx.A.1.100	741	2180	15	145	768	520	1660	735	2447	1620	827	514	564	845	730	949	M16	948	670	239	215	874	1478	350	1314	365
R2050	M-.xx.S.xx.A.1.125	741	2180	15	175	768	520	1660	735	2461	1634	827	514	564	845	730	949	M16	948	670	239	215	755	1478	480	1314	365
R2060	M-.xx.S.xx.A.1.80	741	2160	15	132	768	500	1660	735	2431	1604	827	550	600	845	730	949	M16	948	670	239	215	827	1478	310	1314	365
R2060	M-.xx.S.xx.A.1.100	741	2160	15	145	768	500	1660	735	2447	1620	827	550	600	845	730	949	M16	948	670	239	215	874	1478	350	1314	365
R2060	M-.xx.S.xx.A.1.125	741	2160	15	175	768	500	1660	735	2461	1634	827	550	600	845	730	949	M16	948	670	239	215	755	1478	480	1314	365
R2080	M-.xx.S.xx.A.1.100	741	2160	15	132	807	520	1656	735	2309	1463	846	700	750	775	850	949	M16	1117	790	239	215	827	1336	310	1374	425
R2080	M-.xx.S.xx.A.1.125	741	2160	15	145	807	520	1656	735	2325	1479	846	700	750	775	850	949	M16	1117	790	239	215	874	1336	350	1374	425

* Les dimensions B, G, H doivent être confirmées par notre service technique.
Valeurs indicatives

Les brûleurs monoblocs de la série 2000 sont fournis avec un cadre de support en acier, qui facilite l'installation et l'entretien du brûleur.
Le châssis est équipé de roues pour permettre un déplacement aisé de la machine, qui est réglable en hauteur pour s'adapter aux différentes hauteur de chaudières.

CADRE DE SUPPORT POUR BRÛLEURS DE LA SÉRIE 2050

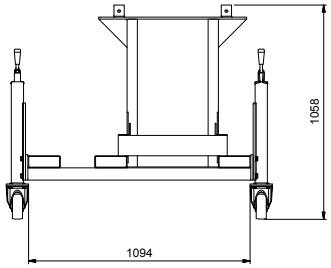

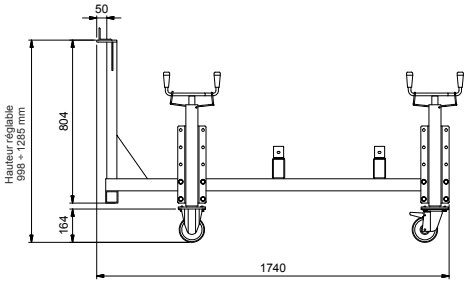

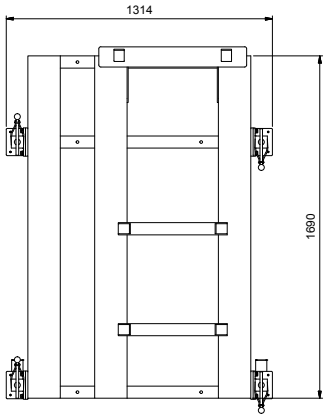

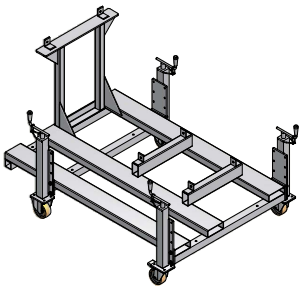

CADRE SUPPORT POUR BRULEURS SERIE 2060/2080

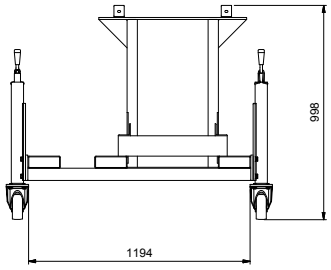

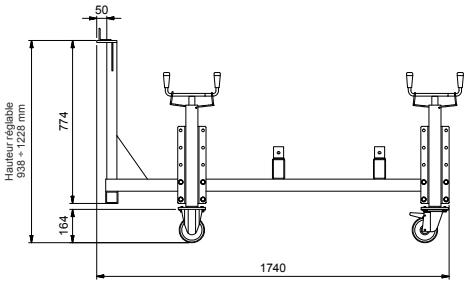

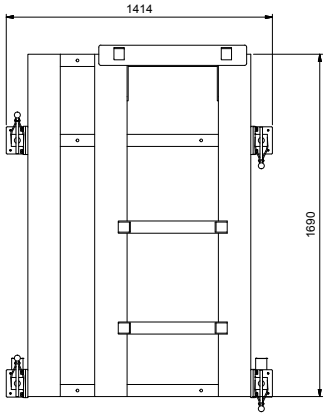

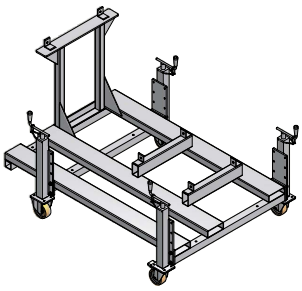

R2050 R2060 R2080

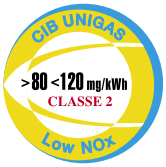

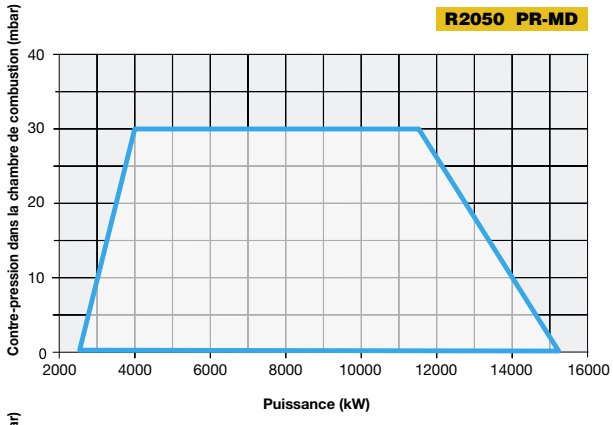

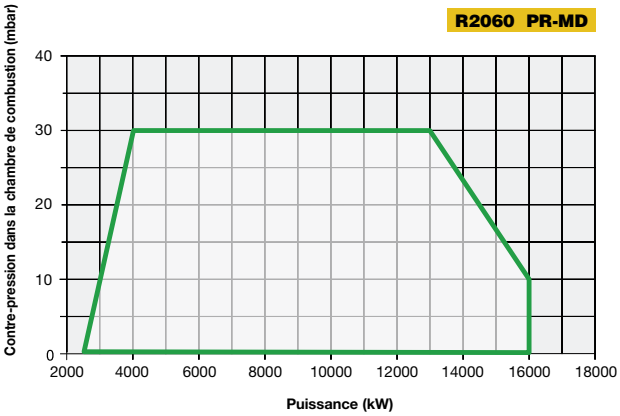

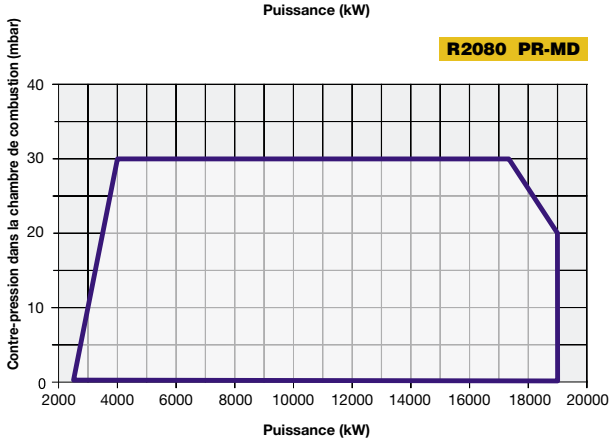

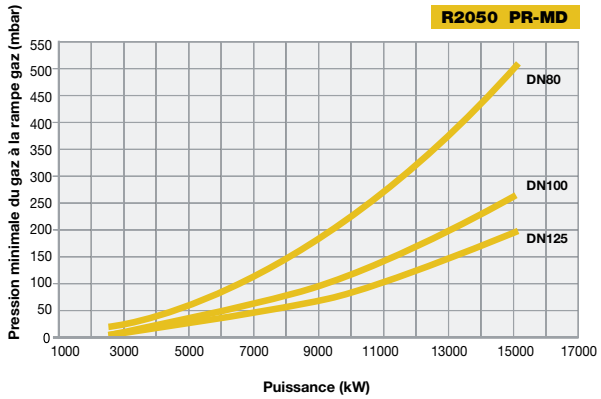

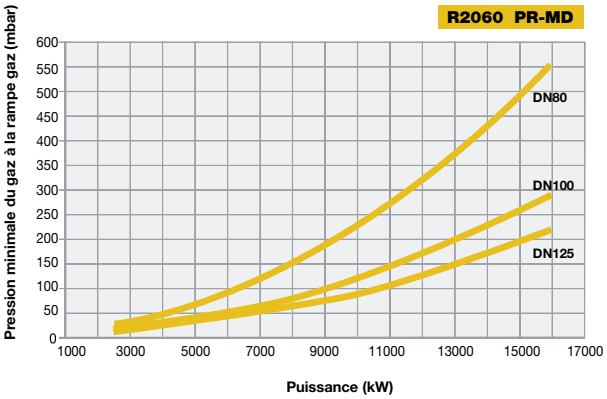

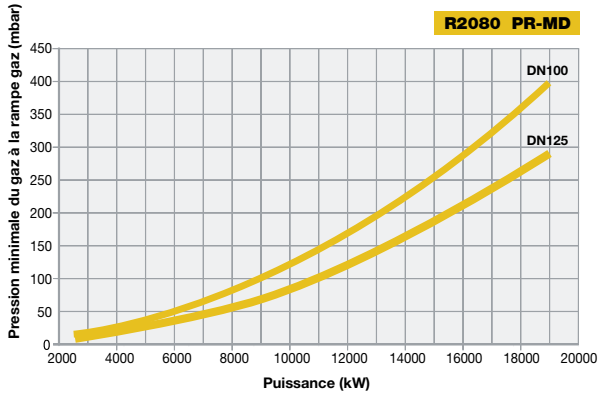

Attention : l'abscisse indique la valeur de la puissance du gaz, l'ordonnée la valeur de la pression du réseau correspondante, nette de la pression dans la chambre de combustion. Afin de connaître la pression minimale à l'entrée de la rampe, nécessaire pour obtenir le débit de gaz requis, il faut ajouter la pression dans la chambre de combustion à la valeur lue sur l'ordonnée.