# E115X E150X E180X...xR

CIB UNIGAS >60 <80 mg/kWh CLASSE 3 Low NOx

NOUVEAU

GAZ/FIOUL DOMESTIQUE

La nouvelle série TECNOPRESS **bas NOx Class 3** (côté gaz < 80 mg/kWh Classe 3 EN 676), représente la gamme de puissance moyenne de la production dédié aux brûleurs à réduire les émission de $NO_x$.

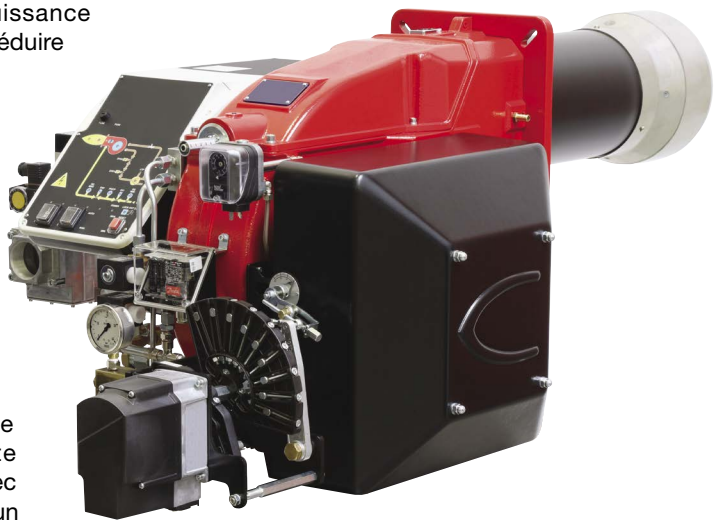

Comme pour tous les autres modèles utilisant deux combustibles, ces produits intègrent parfaitement les automatismes de régulation des brûleurs à gaz avec ceux adaptés au fonctionnement avec des combustibles liquide.
Cela est possible car ils sont équipés d'un moteur électrique indépendant pour contrôler la pompe à fioul domestique.
En fonctionnement au gaz, le moteur entraînant la pompe à fioul domestique reste donc immobile.
Ils sont équipés d'une tête de combustion capable de produire des flammes de diffusion à haute puissance d'irradiation pour le gaz, et un gicleur avec une régulation de pression fioul sur le retour pour un rapport de modulation de 1 à 3.
Un panneau synoptique, contenant l'équipement de contrôle, permet la visualisation des les différentes phases de fonctionnement et toute les éventuelles anomalies du système.
Le système de protection contre les flammes est garanti par la présence d'une cellule UV.
Ces modèles sont équipés de équipé d'un silencieux d'admission pour réduire le niveau des émissions sonores.

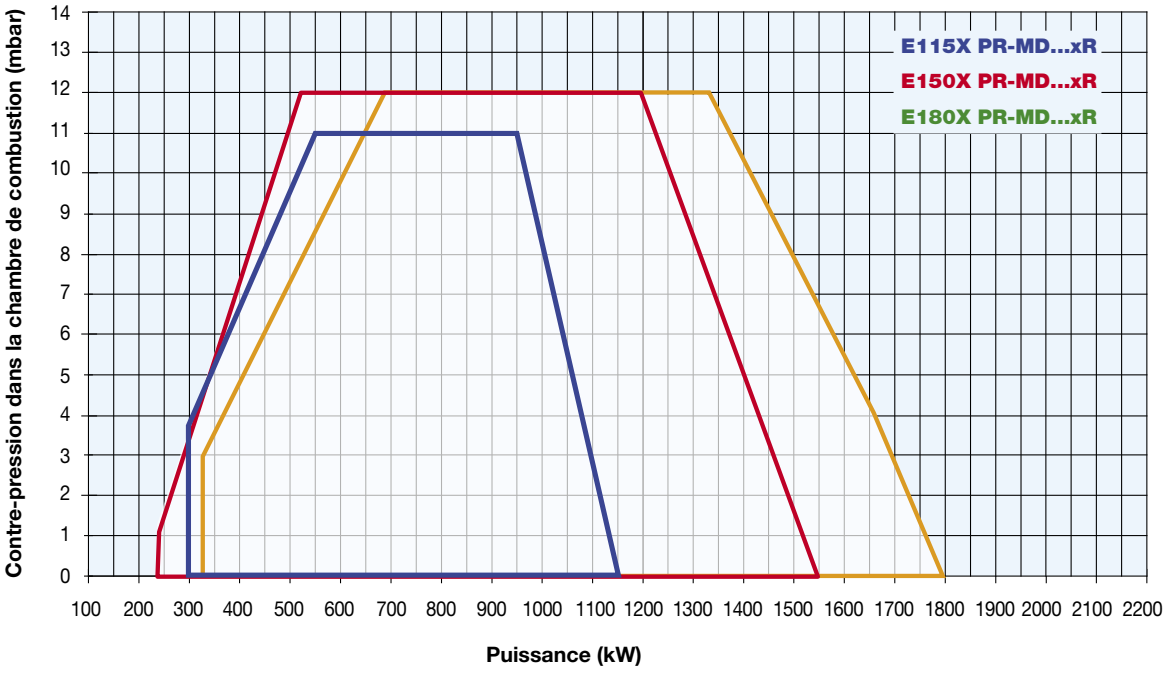

# E115X E150X E180X...xR SÉRIE tecnopress

## CARACTÉRISTIQUES TECHNIQUES

| Type | Modèle | Puissance kW min. | Puissance kW max. | Alimentation électrique | Moteur ventilateur kW | Moteur pompe kW | Raccordements gaz | Niveau d'émission sonore dBA |
|---|---|---|---|---|---|---|---|---|
| **E115X** | MG.xx.xR.xx.0.xx | 300 | 1.150 | 230/400 V 3N ac | 2,2 | 0,55 | 1"½ - 2" - DN65 - DN80 | < 75 |
| **E150X** | MG.xx.xR.xx.1.xx | 250 | 1.550 | 230/400 V 3N ac | 2,2 | 0,55 | 1"½ - 2" - DN65 - DN80 | < 75 |
| **E180X** | MG.xx.xR.xx.1.xx | 320 | 1.800 | 230/400 V 3N ac | 3,0 | 0,55 | 1"½ - 2" - DN65 - DN80 | < 75 |

Pour la configuration des rampes de gaz, voir page 101.

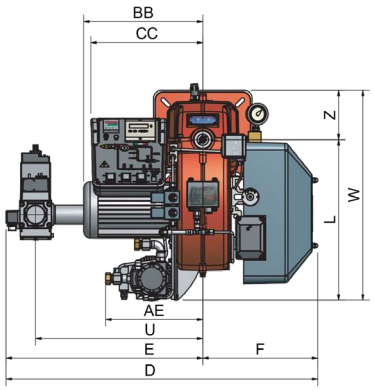


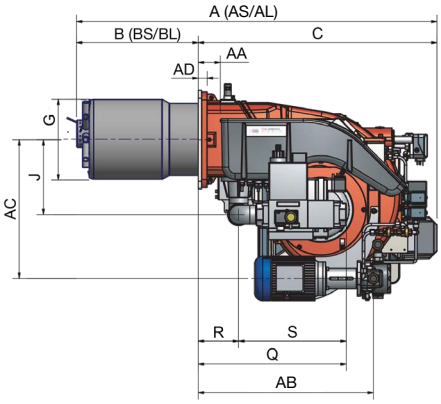

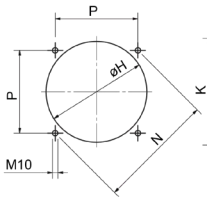


*Perçage de la chaudière recomandé*

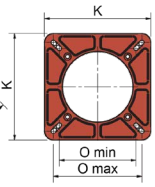


*Bride de brûleur*

| Type | Dimensions de l'emballage (mm) l | p | h | kg |
|---|---|---|---|---|
| **E115X** | 1730 | 1280 | 1020 | 160 |
| **E150X** | 1730 | 1280 | 1020 | 160 |
| **E180X*** | 1730 | 1280 | 1020 | 160 |

Valeurs indicatives
* Valeurs indicatives (rapporté au modèle avec raccordements gaz DN80)

| Type | Modèle | Dimensions globales (mm) AA | AB | AS | AL | BB | BS | BL | C | CC | D | E | F | G | H | J | K | L | M | N | O min. | O max. | P | Q | R | S | U | V | W | Z |
|---|---|---|---|---|---|---|---|---|---|---|---|---|---|---|---|---|---|---|---|---|---|---|---|---|---|---|---|---|---|---|
| **E115X** | MG.xx.SR.xx.A.0.40 | 69 | 550 | 1170 | 1255 | 372 | 305 | 390 | 831 | 352 | 925 | 591 | 362 | 210 | 240 | 233 | 300 | 503 | M10 | 330 | 216 | 250 | 233 | 457 | 130 | 327 | 541 | - | 658 | 155 |
| **E115X** | MG.xx.SR.xx.A.0.50 | 69 | 550 | 1170 | 1255 | 372 | 305 | 390 | 831 | 352 | 860 | 526 | 362 | 210 | 240 | 233 | 300 | 503 | M10 | 330 | 216 | 250 | 233 | 472 | 130 | 342 | 526 | - | 658 | 155 |
| **E115X** | MG.xx.SR.xx.A.0.65 | 69 | 550 | 1170 | 1255 | 372 | 305 | 390 | 831 | 352 | 1052 | 718 | 362 | 210 | 240 | 233 | 300 | 503 | M10 | 330 | 216 | 250 | 233 | 562 | 130 | 432 | 593 | 292 | 658 | 155 |
| **E115X** | MG.xx.SR.xx.A.0.80 | 69 | 550 | 1170 | 1255 | 372 | 305 | 390 | 831 | 352 | 1026 | 692 | 362 | 210 | 240 | 233 | 300 | 503 | M10 | 330 | 216 | 250 | 233 | 558 | 130 | 428 | 565 | 310 | 658 | 155 |
| **E150X** | MG.xx.SR.xx.A.1.40 | 69 | 550 | 1265 | 1331 | 372 | 400 | 500 | 831 | 352 | 1050 | 716 | 362 | 259 | 280 | 233 | 300 | 503 | M10 | 330 | 216 | 250 | 233 | 457 | 130 | 327 | 541 | - | 658 | 155 |
| **E150X** | MG.xx.SR.xx.A.1.50 | 69 | 550 | 1265 | 1331 | 372 | 400 | 500 | 831 | 352 | 985 | 651 | 362 | 259 | 280 | 233 | 300 | 453 | M10 | 330 | 216 | 250 | 233 | 472 | 130 | 342 | 526 | - | 658 | 155 |
| **E150X** | MG.xx.SR.xx.A.1.65 | 69 | 550 | 1265 | 1331 | 372 | 400 | 500 | 831 | 352 | 1134 | 800 | 362 | 259 | 280 | 233 | 300 | 453 | M10 | 330 | 216 | 250 | 233 | 562 | 130 | 432 | 593 | 292 | 658 | 155 |
| **E150X** | MG.xx.SR.xx.A.1.80 | 69 | 550 | 1265 | 1331 | 372 | 400 | 500 | 831 | 352 | 1108 | 774 | 362 | 259 | 280 | 233 | 300 | 453 | M10 | 330 | 216 | 250 | 233 | 562 | 130 | 432 | 565 | 310 | 658 | 155 |
| **E180X** | MG.xx.SR.xx.A.1.40 | 69 | 550 | 1265 | 1365 | 403 | 400 | 500 | 831 | 352 | 1050 | 716 | 362 | 259 | 280 | 235 | 300 | 420 | M10 | 330 | 216 | 250 | 233 | 457 | 130 | 327 | 541 | - | 658 | 155 |
| **E180X** | MG.xx.SR.xx.A.1.50 | 69 | 550 | 1265 | 1365 | 403 | 400 | 500 | 831 | 352 | 985 | 651 | 362 | 259 | 280 | 235 | 300 | 453 | M10 | 330 | 216 | 250 | 233 | 472 | 130 | 342 | 526 | - | 658 | 155 |
| **E180X** | MG.xx.SR.xx.A.1.65 | 69 | 550 | 1265 | 1365 | 403 | 400 | 500 | 831 | 352 | 1134 | 800 | 362 | 259 | 280 | 235 | 300 | 453 | M10 | 330 | 216 | 250 | 233 | 562 | 130 | 432 | 593 | 292 | 658 | 155 |
| **E180X** | MG.xx.SR.xx.A.1.80 | 69 | 550 | 1265 | 1365 | 403 | 400 | 500 | 831 | 352 | 1108 | 774 | 362 | 259 | 280 | 235 | 300 | 453 | M10 | 330 | 216 | 250 | 233 | 558 | 130 | 428 | 565 | 310 | 658 | 155 |

Valeurs indicatives

# E115X E150X E180X...xR SÉRIE tecnopress

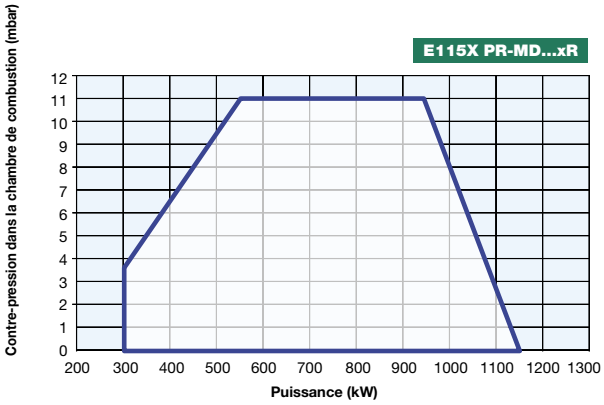


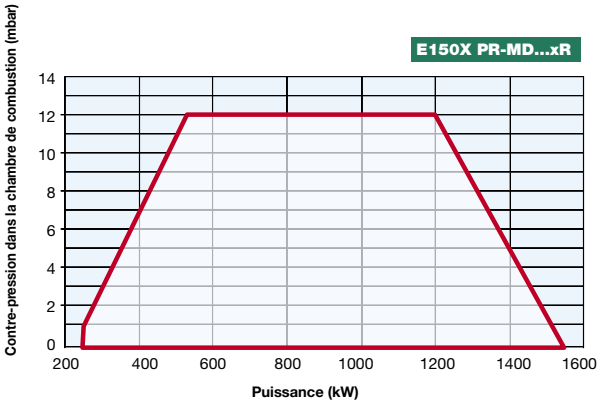


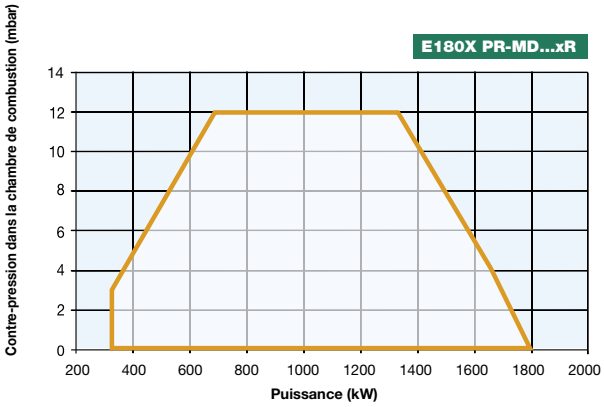


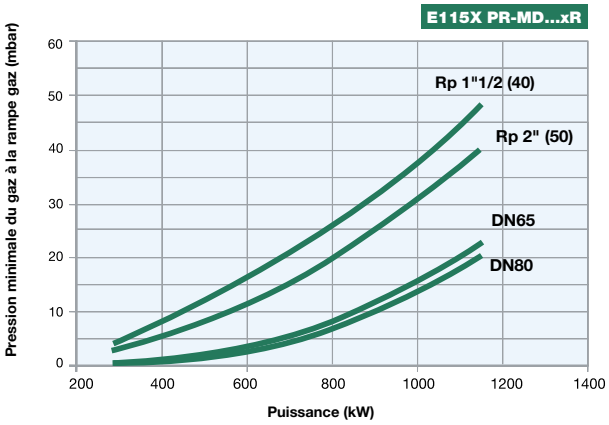


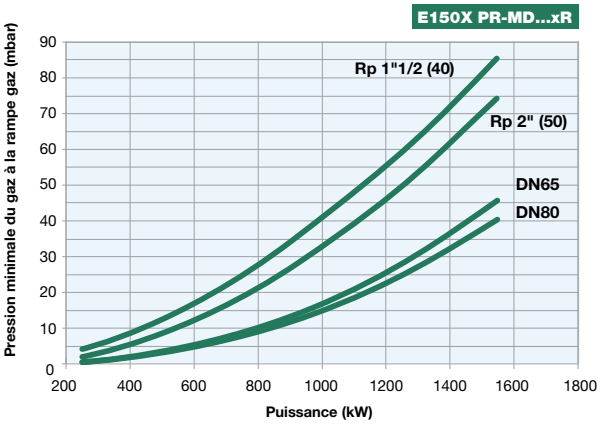


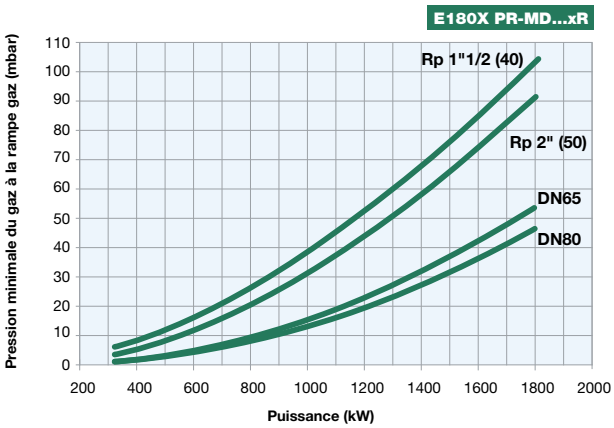


Attention : l'abscisse indique la valeur de la puissance du gaz, l'ordonnée la valeur de la pression du réseau correspondante, nette de la pression dans la chambre de combustion. Afin de connaître la pression minimale à l'entrée de la rampe, nécessaire pour obtenir le débit de gaz requis, il faut ajouter la pression dans la chambre de combustion à la valeur lue sur l'ordonnée.