SÉRIE tecnopress C92A C120A...SP

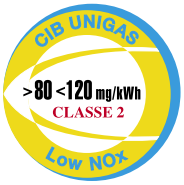

NOUVEAU

GAZ/FIOUL DOMESTIQUE

Les nouveaux brûleurs standard TECNOPRESS de **classe 2 bas NOx (< 120 mg/kWh)** côté gaz couvrent une gamme d'applications de 250 à 1.200 kW. Comme pour tous les autres modèles utilisant deux combustibles, ces produits intègrent parfaitement les automatismes de régulation des brûleurs à gaz avec ceux adaptés au fonctionnement avec des combustibles liquide.
Cela est possible car ils sont équipés d'un moteur électrique indépendant pour contrôler la pompe à fioul domestique.
En fonctionnement au gaz, le moteur entraînant la pompe à fioul domestique reste donc immobile.
Ils sont équipés d'une tête de combustion capable de produire des flammes de diffusion à haute puissance d'irradiation pour la le côté gaz, et un gicleur de reflux qui permet d'utiliser un régulateur qui fait varier la pression du fioul domestique, qui fait varier la pression sur le retour et donc sur le débit, pour obtenir une gamme de régulation de allant de 1 à 3.
Un panneau synoptique, contenant l'équipement de contrôle, permet la visualisation des les différentes phases de fonctionnement et toute les éventuelles anomalies du système.
Le système de protection contre les flammes est garanti par la présence d'une cellule UV.

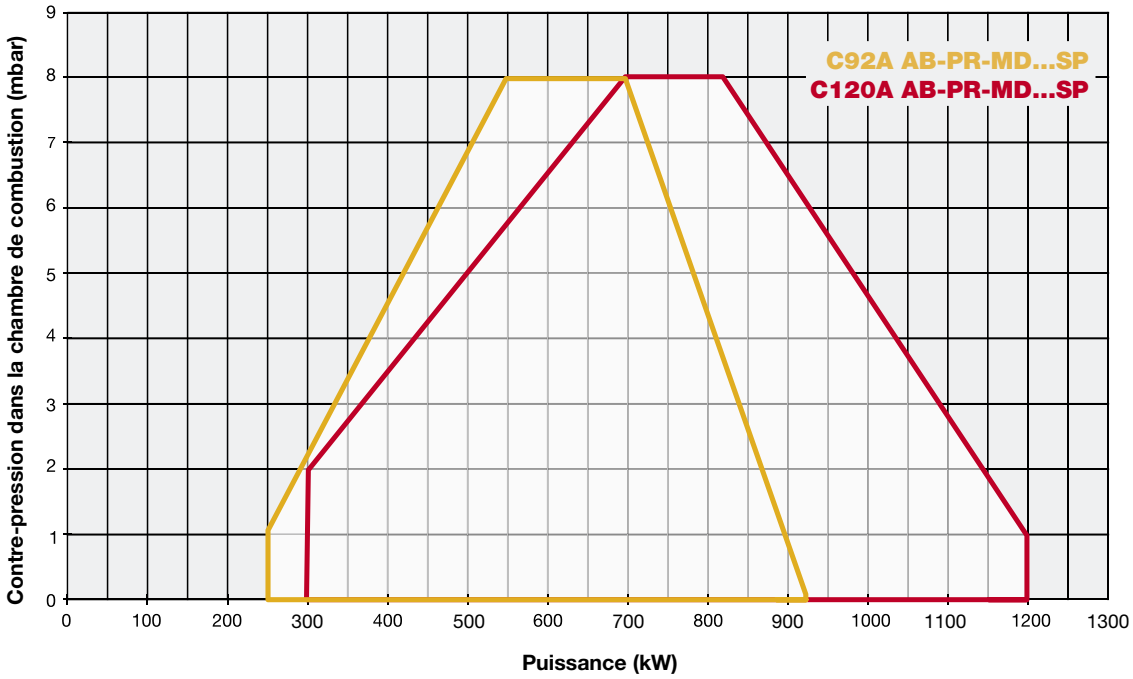

C92A C120A...SP SÉRIE tecnopress

CARACTÉRISTIQUES TECHNIQUES

Type	Modèle	Puissance kW min.	Puissance kW max.	Alimentation électrique	Moteur ventilateur kW	Moteur pompe kW	Raccordements gaz	Niveau d'émission sonore dBA
C92A	MG.xx.SP.xx.0.xx	250	920	230/400 V 3N ac	1,1	0,55	1"½ - 1"¼ - 2" - DN65	< 80
C120A	MG.xx.SP.xx.0.xx	300	1.200	230/400 V 3N ac	1,5	0,55	1"½ - 2" - DN65 - DN80	< 80

Pour la configuration des rampes de gaz, voir page 101.

C92A

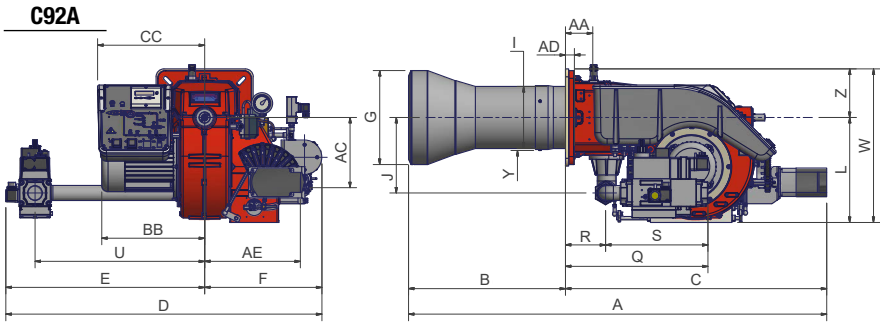

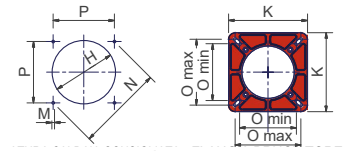

Perçage de la chaudière recomandé — *Bride de brûleur*

DN65 - DN80

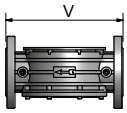

C120A

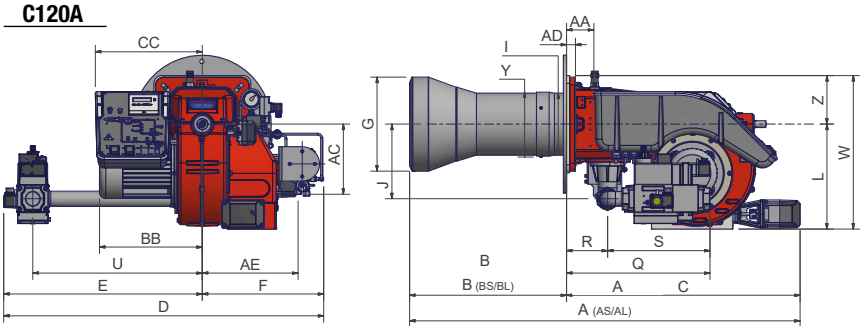

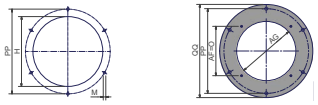

Perçage de la chaudière recomandé — *Contre-bride*

Type	Dimensions de l'emballage (mm) l	p	h	kg
C92A	1730	1280	1020	140
C120A	1730	1280	1020	140

Valeurs indicatives

Type	Modèle	Dimensions globales (mm) AA	AC	AD	AE	AG	A	BB	B	C	CC	D	E	F	G	H	I	J	K	L	M	N	O min.	O max.	P	PP	Q	QQ	R	S	U	V	W	Y	Z
C92A	MG.xx.SP.xx.A.0.32	87	224	28	306	-	1192	328	358	834	342	1008	634	374	240	270	198	241	300	335	M10	330	216	250	233	-	387	-	131	256	541	-	490	162	155
C92A	MG.xx.SP.xx.A.0.40	87	224	28	306	-	1192	328	358	834	342	1008	634	374	240	270	198	241	300	335	M10	330	216	250	233	-	458	-	131	327	541	-	490	162	155
C92A	MG.xx.SP.xx.A.0.50	87	224	28	306	-	1192	328	358	834	342	1008	634	374	240	270	198	241	300	335	M10	330	216	250	233	-	471	-	131	340	525	-	490	162	155
C92A	MG.xx.SP.xx.A.0.65	87	224	28	306	-	1192	328	358	834	342	1094	720	374	240	270	198	241	300	335	M10	330	216	250	233	-	571	-	131	440	593	292	490	162	155
C120A	MG.xx.SP.xx.A.1.40	87	224	28	306	280	1334	328	500	834	342	993	619	374	300	330	211	238	300	335	M12	330	216	250	233	400	458	440	131	327	541	-	490	198	155
C120A	MG.xx.SP.xx.A.1.50	87	224	28	306	280	1334	328	500	834	342	993	619	374	300	330	211	238	300	335	M12	330	216	250	233	400	469	440	131	338	541	-	490	198	155
C120A	MG.xx.SP.xx.A.1.65	87	224	28	306	280	1334	328	500	834	342	1064	690	374	300	330	211	284	300	335	M12	330	216	250	233	400	539	440	131	408	565	292	490	198	155
C120A	MG.xx.SP.xx.A.1.80	87	224	28	306	280	1334	328	500	834	342	1064	690	374	300	330	211	284	300	335	M12	330	216	250	233	400	559	440	131	428	565	310	490	198	155

Valeurs indicatives

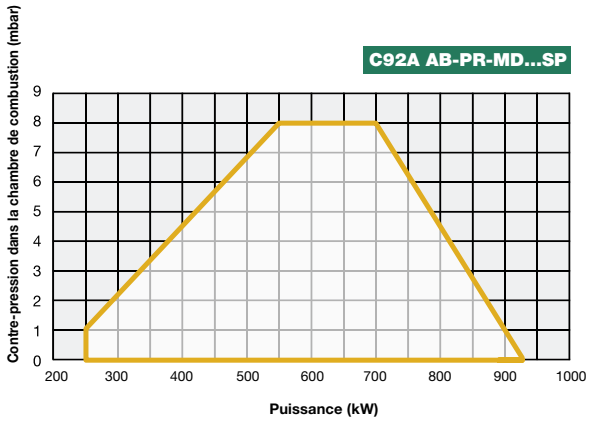

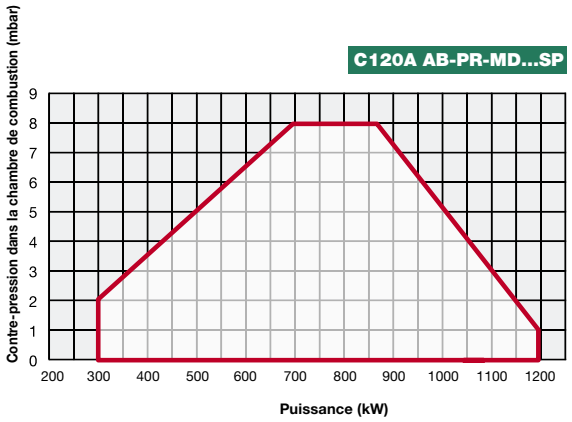

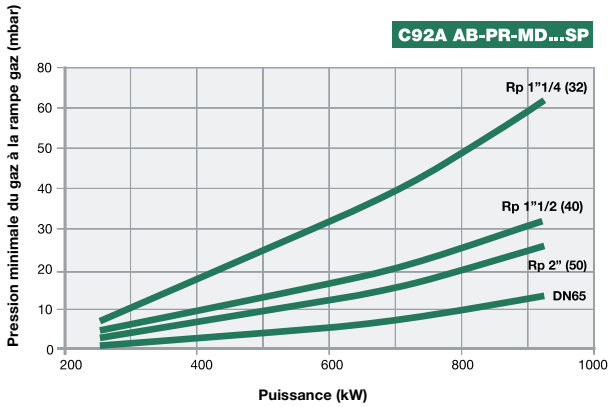

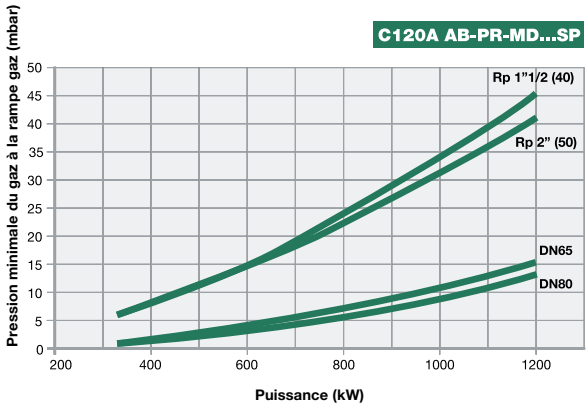

Attention : l'abscisse indique la valeur de la puissance du gaz, l'ordonnée la valeur de la pression du réseau correspondante, nette de la pression dans la chambre de combustion. Afin de connaître la pression minimale à l'entrée de la rampe, nécessaire pour obtenir le débit de gaz requis, il faut ajouter la pression dans la chambre de combustion à la valeur lue sur l'ordonnée.