CARACTÉRISTIQUES TECHNIQUES

Type	Modèle	Puissance kW		Alimentation électrique	Moteur ventilateur
		min.	max.		kW
L0280	G-.TN.x.xx.A	115	310	230 V 1N ac	0,25
L0280	G-.AB.x.xx.A	70	310	230 V 1N ac	0,25
L0400	G-.TN.M.xx.A	195	420	230 V 1N ac	0,37
L0400	G-.AB.M.xx.A	115	420	230 V 1N ac	0,37
L0550	G-.TN.x.xx.A	200	560	230 V 1N ac	0,62
L0550	G-.AB.x.xx.A	160	560	230 V 1N ac	0,62

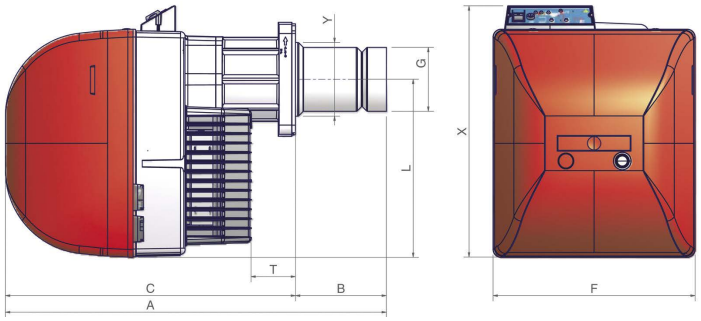

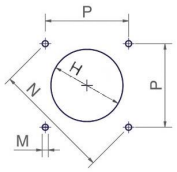

Perçage de la chaudière recomandé

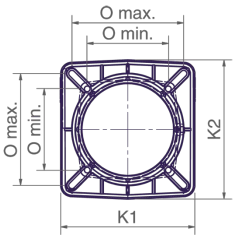

Bride de brûleur

Type	Dimensions de l'emballage (mm)			
	l	p	h	kg
L0280/350/400	1120	440	580	42
L0550	1200	460	630	55

Valeurs indicatives

Type	Modèle	Dimensions globales (mm)											Perçage de chaudière (mm)				Bride de brûleur (mm)			
		A	AL	B	BL	C	F	G	Y	L	T	X	H	M	N	P	O min.	O max.	K1	K2
L0280	G-.TN.x.xx.A	733	878	163	308	570	396	108	108	348	128	460	128	M10	219	155	131	179	215	223
L0280	G-.AB.x.xx.A	733	878	163	308	570	396	108	108	348	128	492	128	M10	219	155	131	179	215	223
L0400	G-.xx.x.xx.A	748	878	178	308	570	396	125	144	348	89	491	164	M10	219	155	131	179	215	223
L0550	G-.xx.x.xx.A	843	943	253	353	590	426	155	155	384	69	533	175	M10	247	174	157	192	241	241

Valeurs indicatives

RÉGLAGE MÉCANIQUE

Modèle	Réglage	L0280		L0400		L0550	
		Code	Prix €	Code	Prix €	Code	Prix €
G-.TN.S.xx.A	TN	027050701		-		028050101	
G-.TN.M.xx.A	TN	-		027050301		-	
G-.AB.S.xx.A	AB	027050702		-		028050102	
G-.AB.M.xx.A	AB	-		027050302			
G-.AB.S.xx.A.M ▲	AB	-		-		028050502	
G-.AB.M.xx.A.M ▲	AB	-		027050402		-	

S = Tête courte standard (BS)
L = Pour une tête longue (BL) ajouter au prix (voir liste de prix)
▲ Brûleur équipé d'un vérin hydraulique pour la fermeture automatique de l'amortisseur d'air pendant l'arrêt
En conformité avec :
- Directive basse tension 2014/35/UE - Directive sur la compatibilité électromagnétique 2014/30/UE - Directive 2006/42/CE relative aux machines