SERIE duemila RN2050 RN2060 RN2080

PULVERIZACIÓN MECÁNICA
Con viscosidad hasta 400 cSt a 50°C (50°E a 50°C)

Estos quemadores industriales, monobloque y en única fusión de aluminio con ventilador incorporado están disponibles tanto en la versión que emplea fuel con viscosidad hasta 400 cSt a 50° C (50°E a 50°C).
Debido a la viscosidad especial del combustible y a la necesidad de mantener fluido el fuel, este quemador incorpora un precalentador dotado de resistencias eléctricas blindadas con baja carga térmica para evitar la carbonización del fuel en contacto con las mismas.
Este producto es único gracias a la facilidad de mantenimiento: en efecto, en la versión en fusión de aluminio están dispuestas todas las uniones para los componentes a fin de agilizar al máximo las operaciones de montaje/desmontaje.

Grupo bomba (bomba, motor, precalendadores) en un soporte independiente.
EN OPCION BAJO DEMANDA

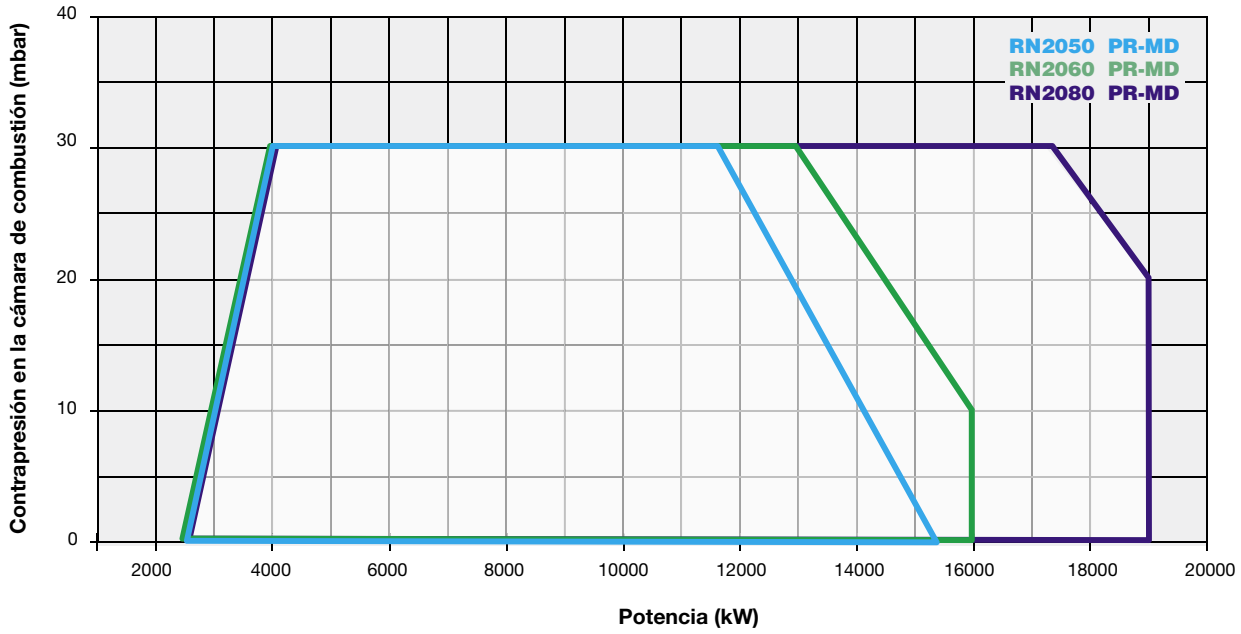

RN2050 RN2060 RN2080 SERIE duemila

PULVERIZACIÓN MECÁNICA
Con viscosidad hasta 400 cSt a 50°C (50°E a 50°C)

CARACTERÍSTICAS TÉCNICAS

Tipo	Modelo	Potencia kW		Alimentación eléctrica monofásica auxiliares	Alimentación eléctrica trifásica motor	Motor ventilador	Motor de la bomba	Resistencias fuel	Nivel de emisión de ruido
		min.	max.			kW	kW	kW	dBA
RN2050	x-.xx.S.xx.A	2.500	15.200	230 V 1N AC 50 Hz	400 V 3 AC 50 Hz	37	5,5	24 + 24	92,5
RN2060	x-.xx.S.xx.A	2.500	16.000	230 V 1N AC 50 Hz	400 V 3 AC 50 Hz	45	5,5	24 + 24	91,7
RN2080	x-.xx.S.xx.A	2.500	19.000	230 V 1N AC 50 Hz	400 V 3 AC 50 Hz	55	5,5	24 + 24	91,7

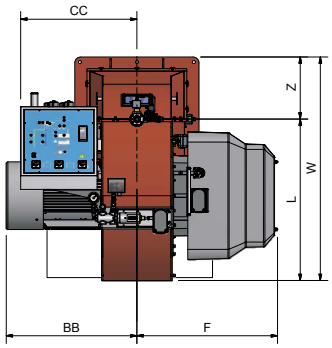

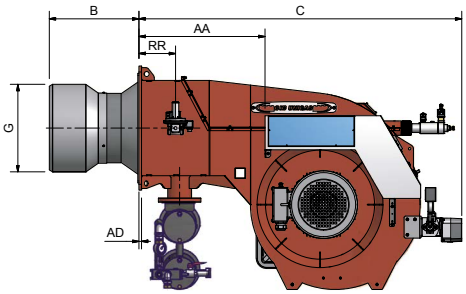

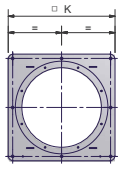

Brida del quemador

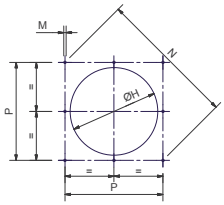

Taladrado caldera aconsejado

Bajo demanda se pueden montar el grupo bomba (bomba, motor, precalendadores y filtro) en un soporte independiente (no montado en el quemador).

Taladro de caldera a confirmar de acuerdo a la cabeza de combustión.

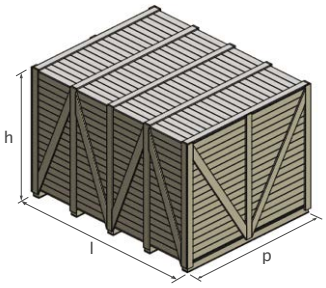

Tipo	Dimensiones de embalaje (mm)			
	l	p	h	kg
RN2050	2.396	1.886	1.969	1.390
RN2060	2.396	1.886	1.969	1.410
RN2080	2.396	1.886	1.969	1.510

Valores indicativos

Tipo	Modelo	Dimensiones totales (mm)																
		AA	AD	B	BB	C	CC	F	G	H	K	L	M	N	P	RR	W	Z
RN2050	x-.xx.S.xx.A.xx	741	15	*	768	1898	735	827	*	*	730	949	M16	948	670	215	1314	365
RN2060	x-.xx.S.xx.A.xx	741	15	*	807	1890	735	846	*	*	850	949	M16	1117	790	215	1374	425
RN2080	x-.xx.S.xx.A.xx	741	15	*	885	1890	735	846	*	*	850	949	M16	1117	790	215	1374	425

Valores indicativos
* Las dimensiones B, H, G deben ser confirmadas por nuestro DPT.

SERIE duemila RN2050 RN2060 RN2080

PULVERIZACIÓN MECÁNICA
Con viscosidad hasta 400 cSt a 50°C (50°E a 50°C)

Los quemadores monobloque de la serie 2000 se suministran con un bastidor de soporte de acero, que facilita su instalación y mantenimiento del quemador.
El bastidor está equipado con ruedas para facilitar el movimiento de la máquina, que es ajustable en altura para adaptarse a las necesidades de las calderas de varios tamaños.

MARCO DE APOYO PARA LOS QUEMADORES DE LA SERIE 2050

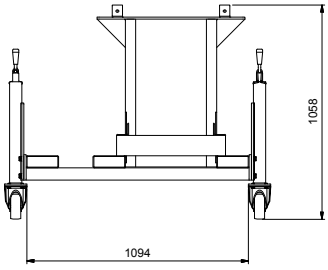

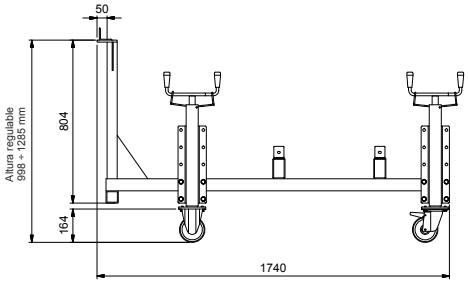

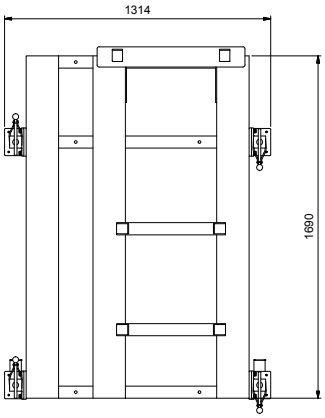

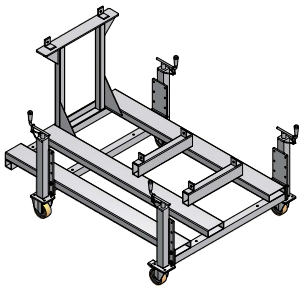

MARCO DE APOYO PARA LOS QUEMADORES DE LA SERIE 2060/2080

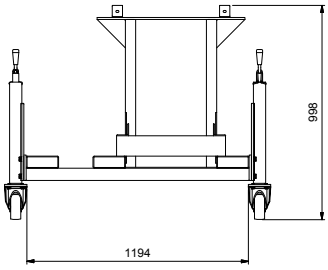

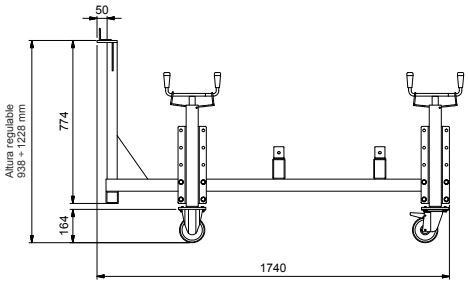

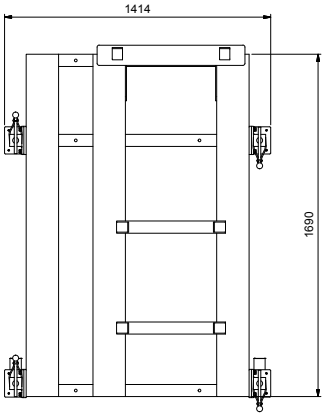

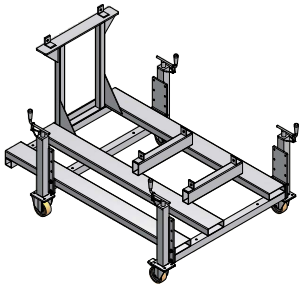

SERIE duemila RN2050 RN2060 RN2080
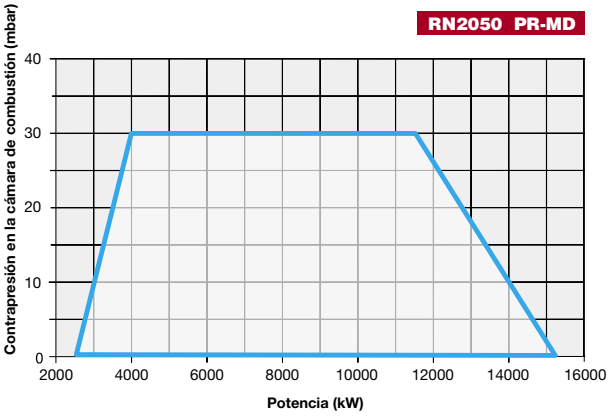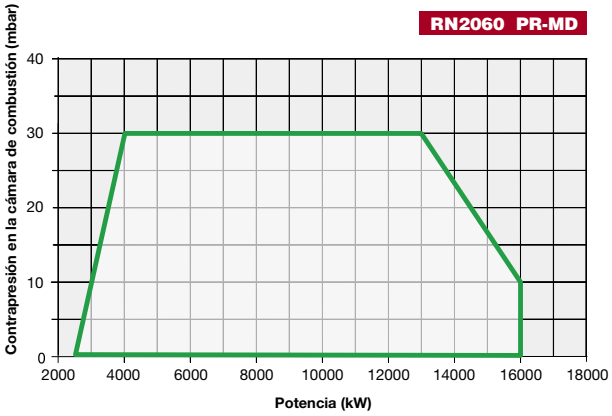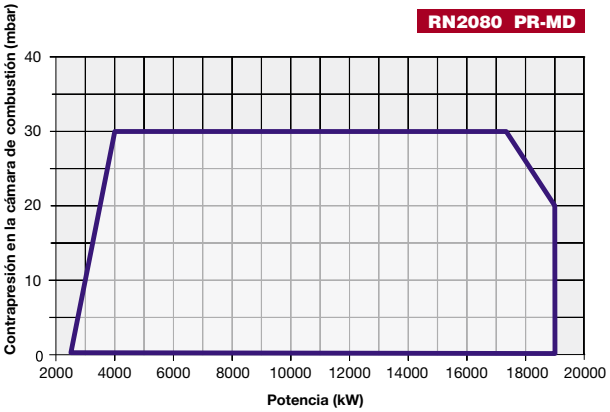
PULVERIZACIÓN MECÁNICA
Con viscosidad hasta 400 cSt a 50°C (50°E a 50°C)