RBY2050 RBY2060 RBY2080 SERIE duemila

PULVERIZACIÓN NEUMÁTICA CON REGULACIÓN ELETTRONICA
Con viscosidad hasta 4000 cSt a 50°C (530°E a 50°C)

CARACTERÍSTICAS TÉCNICAS

Tipo	Modelo	Potencia kW		Alimentación eléctrica monofásica auxiliares	Alimentación eléctrica trifásica motor	Motor ventilador	Motor de la bomba	Resistencias fuel	Nivel de emisión de ruido
		min.	max.			kW	kW	kW	dBA
RBY2050	H-.xx.S.xx.A.xx	2.500	15.200	230 V 1N AC 50 Hz	400 V 3 AC 50 Hz	37	1,1	24 + 24	92,5
RBY2060	H-.xx.S.xx.A.xx	2.500	16.000	230 V 1N AC 50 Hz	400 V 3 AC 50 Hz	45	1,1	24 + 24	91,7
RBY2080	H-.xx.S.xx.A.xx	2.500	19.000	230 V 1N AC 50 Hz	400 V 3 AC 50 Hz	55	1,1	24 + 24	91,7

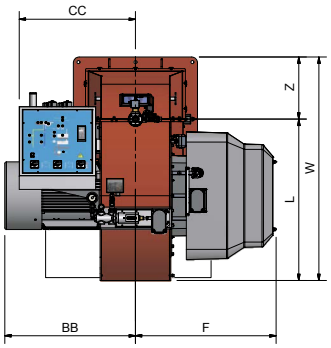

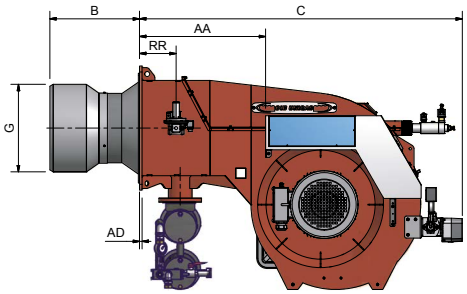

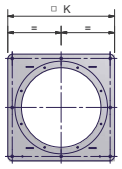

Brida del quemador

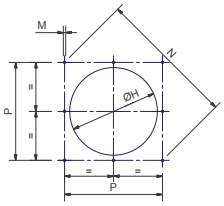

Taladrado caldera aconsejado

Los precalentadores están incluidos en el suministro, ensamblado en el quemador.
El grupo bomba (bomba baja presión, motor y filtro) están incluidos en el suministro, pero se suministra suelto.
Bajo demanda se pueden montar los precalendadores y grupo bomba (bomba baja presion, motor, tanque y filtro) en un soporte independiente (no montado en el quemador).

Taladro de caldera a confirmar de acuerdo a la cabeza de combustión.

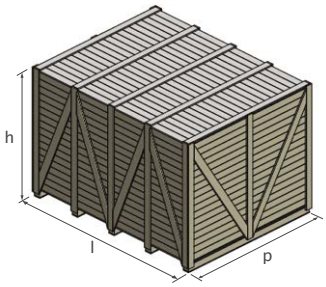

Tipo	Dimensiones de embalaje (mm)			
	l	p	h	kg
RBY2050	2.396	1.886	1.969	1.370
RBY2060	2.396	1886	1969	1.450
RBY2080	2.396	1.886	1.969	1.550

Valores indicativos

Tipo	Modelo	Dimensiones totales (mm)																
		AA	AD	B	BB	C	CC	F	G	H	K	L	M	N	P	RR	W	Z
RBY2050	H-.xx.S.xx.A.xx	741	15	*	768	1898	735	827	*	*	730	949	M16	948	670	215	1314	365
RBY2060	H-.xx.S.xx.A.xx	741	15	*	807	1890	735	846	*	*	850	949	M16	1117	790	215	1374	425
RBY2080	H-.xx.S.xx.A.xx	741	15	*	885	1890	735	846	*	*	850	949	M16	1117	790	215	1374	425

Valores indicativos
* Las dimensiones B, H, G deben ser confirmadas por nuestro DPT.

SERIE duemila RBY2050 RBY2060 RBY2080

PULVERIZACIÓN NEUMÁTICA CON REGULACIÓN ELETTRONICA
Con viscosidad hasta 4000 cSt a 50°C (530°E a 50°C)

Los quemadores monobloque de la serie 2000 se suministran con un bastidor de soporte de acero, que facilita su instalación y mantenimiento del quemador.
El bastidor está equipado con ruedas para facilitar el movimiento de la máquina, que es ajustable en altura para adaptarse a las necesidades de las calderas de varios tamaños.

MARCO DE APOYO PARA LOS QUEMADORES DE LA SERIE 2050

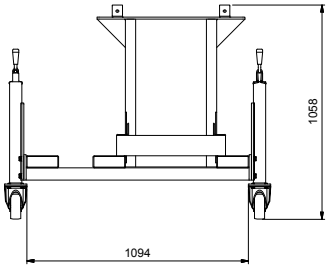

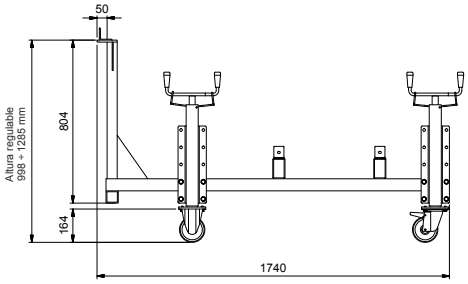

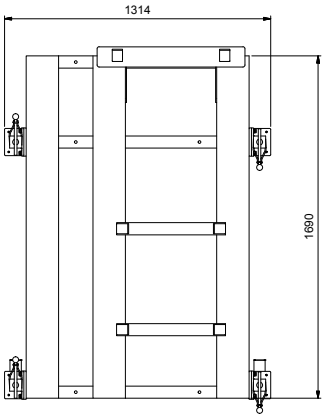

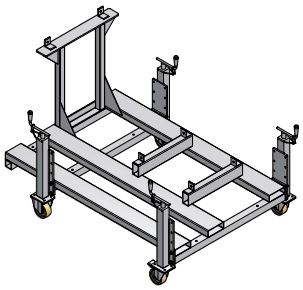
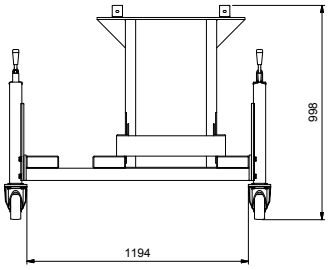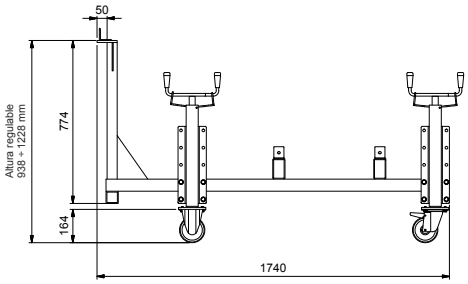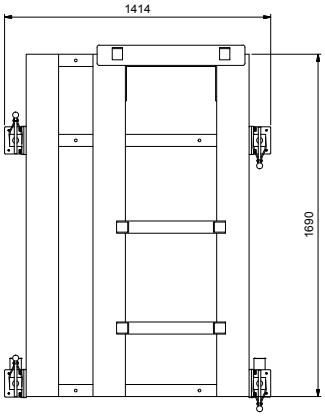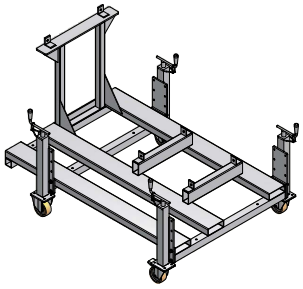
MARCO DE APOYO PARA LOS QUEMADORES DE LA SERIE 2060/2080