H455A H630A H685A

CARACTERÍSTICAS TÉCNICAS

Tipo	Modelo	Potencia kW		Alimentación eléctrica monofásica auxiliares	Alimentación eléctrica trifásica motor	Motor ventilador	Rampa gas	Nivel de emisión de ruido
		min.	max.			kW	Rp	dBA
H455A	M-.xx.SR.xx.A.1.xxx	750	4.550	230 V 1N AC 50 Hz	400 V 3 AC 50 Hz	7,5	2” - DN65 - DN80 - DN100	< 85
H630A	M-.xx.SR.xx.A.1.xxx	700	6.300	230 V 1N AC 50 Hz	400 V 3 AC 50 Hz	9,2	2” - DN65 - DN80 - DN100	< 85
H685A	M-.xx.SR.xx.A.1.xxx	740	6.850	230 V 1N AC 50 Hz	400 V 3 AC 50 Hz	9,2	2” - DN65 - DN80 - DN100	< 85

Para la configuración de la rampa gas véase pág. 112-113.

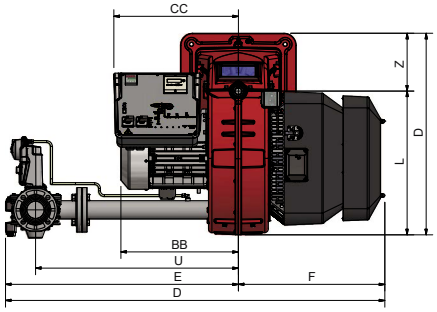

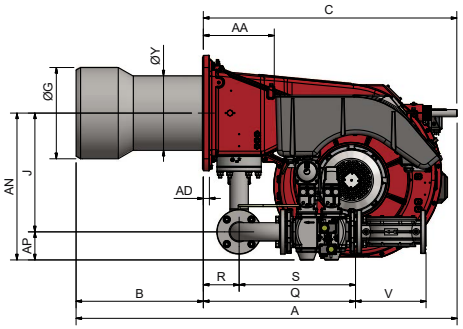

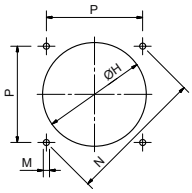

Taladrado caldera aconsejado

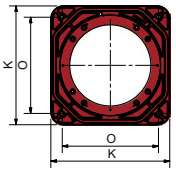

Brida del quemador

Tipo	Dimensiones de embalaje (mm)			
	l	p	h	kg
H455A	1890	1290	1220	378
H630A	1890	1290	1220	380
H685A	1890	1290	1220	385

Valores indicativos (respecto al modelo con rampa gas DN80)

Tipo	Modelo	Dimensiones totales (mm)																													
		A	AA	AD	AN	AP	B	BB	C	CC	D	E	F	G	H	J	K	L	M	N	O	P	Q	R	S	U	V	W	Y	Z
H455A	M-.xx.SR.xx.A.1.50	1712	295	25	595	100	495	471	1217	511	1554	946	608	304	350	494	540	586	M14	552	390	390	764	150	613	845	190	856	288	270
H455A	M-.xx.SR.xx.A.1.65	1712	295	25	611	117	495	471	1217	511	1577	969	608	304	350	494	540	586	M14	552	390	390	634	150	484	845	294	856	288	270
H455A	M-.xx.SR.xx.A.1.80	1712	295	25	626	132	495	471	1217	511	1610	1002	608	304	350	494	540	586	M14	552	390	390	686	150	535	875	313	856	288	270
H455A	M-.xx.SR.xx.A.1.100	1712	295	25	639	145	495	471	1217	511	1690	1082	608	304	350	494	540	586	M14	552	390	390	791	150	642	942	353	856	288	270
H630A	M-.xx.SR.xx.A.1.50	1747	295	25	595	100	530	488	1217	511	1554	946	608	340	380	494	540	586	M14	552	390	390	764	150	613	845	190	856	284	270
H630A	M-.xx.SR.xx.A.1.65	1747	295	25	611	117	530	488	1217	511	1577	969	608	340	380	494	540	586	M14	552	390	390	634	150	484	845	294	856	284	270
H630A	M-.xx.SR.xx.A.1.80	1747	295	25	626	132	530	488	1217	511	1610	1002	608	340	380	494	540	586	M14	552	390	390	686	150	535	875	313	856	284	270
H630A	M-.xx.SR.xx.A.1.100	1747	295	25	639	145	530	488	1217	511	1690	1082	608	340	380	494	540	586	M14	552	390	390	791	150	642	942	353	856	284	270
H685A	M-.xx.SR.xx.A.1.50	1747	295	25	595	100	530	488	1217	511	1554	946	608	380	430	494	540	586	M14	552	390	390	764	150	613	845	190	856	328	270
H685A	M-.xx.SR.xx.A.1.65	1747	295	25	611	117	530	488	1217	511	1577	969	608	380	430	494	540	586	M14	552	390	390	634	150	484	845	294	856	328	270
H685A	M-.xx.SR.xx.A.1.80	1747	295	25	626	132	530	488	1217	511	1610	1002	608	380	430	494	540	586	M14	552	390	390	686	150	535	875	313	856	328	270
H685A	M-.xx.SR.xx.A.1.100	1747	295	25	639	145	530	488	1217	511	1690	1082	608	380	430	494	540	586	M14	552	390	390	791	150	642	942	353	856	328	270

Valores indicativos