SERIE duemila KR2050 KR2060 KR2080

A POLVERIZZAZIONE MECCANICA
Con viscosità fino a 400 cSt a 50°C (50°E a 50°C)

Questi modelli di bruciatori rappresentano la versione più potente della gamma KR. Essendo dotati di un motore elettrico indipendente per l'azionamento della pompa dell'olio combustibile, possono bruciare separatamente gas e olio combustibile.
Nell'esercizio a gas infatti, il motore che aziona la pompa del combustibile liquido è fermo.
Il sistema di protezione fiamma è garantito dalla presenza di una fotocellula "UV".
Un preriscaldatore assicura la costante fluidità della nafta attraverso una serie di resistenze elettriche a basso carico termico.
I bruciatori sono dotati di regolazione progressiva o modulante e nella versione standard sono adatti all'impiego di olio combustibile con viscosità 400 cSt a 50°C (50°E a 50°C).

Gruppo spinta separato

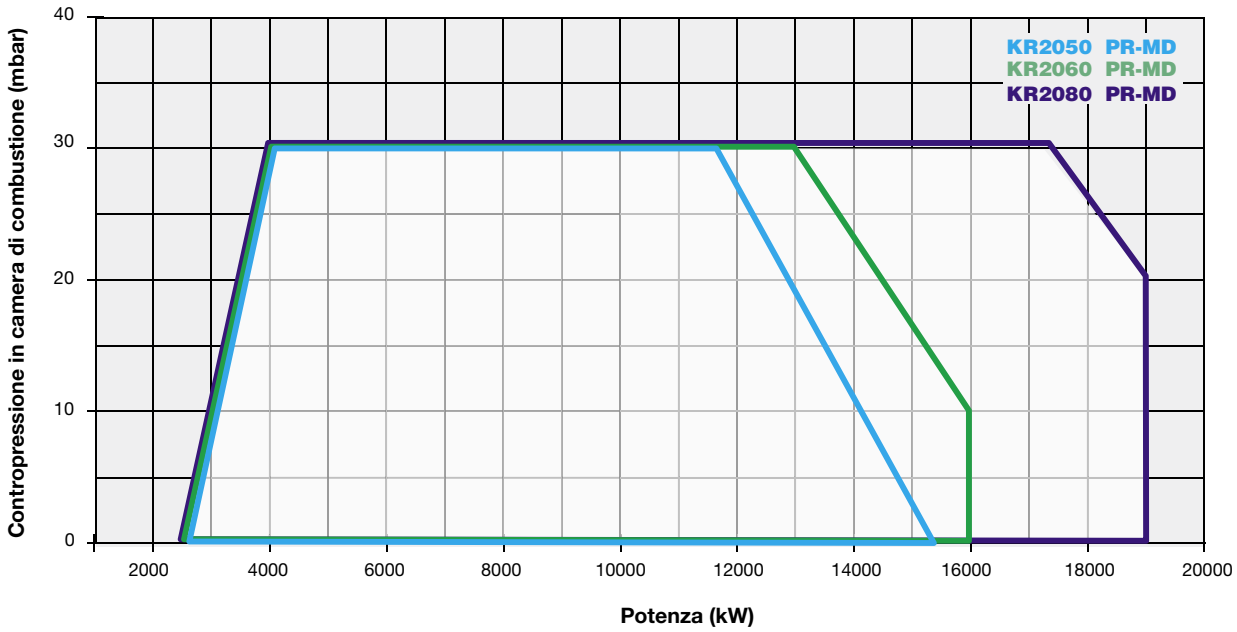

KR2050 KR2060 KR2080 SERIE duemila

A POLVERIZZAZIONE MECCANICA
Con viscosità fino a 400 cSt a 50°C (50°E a 50°C)

CARATTERISTICHE TECNICHE

Tipo	Modello	Potenza kW		Alimentazione elettrica monofase ausiliari	Alimentazione elettrica trifase motore	Motore ventilatore	Motore pompa	Resistenza olio comb.	Attacchi gas	Livello di em. sonore
		min.	max.			kW	kW	kW		dBA
KR2050	MN.xx.S.IT.A.1.xxx.xx	2.500	15.200	230 V 1N AC 50 Hz	400 V 3 AC 50 Hz	37	5,5	24 + 24	DN80 - DN100 - DN125	92,5
KR2060	MN.xx.S.IT.A.1.xxx.xx	2.500	16.000	230 V 1N AC 50 Hz	400 V 3 AC 50 Hz	45	5,5	24 + 24	DN80 - DN100 - DN125	91,7
KR2080	MN.xx.S.IT.A.1.xxx.xx	2.500	19.000	230 V 1N AC 50 Hz	400 V 3 AC 50 Hz	55	5,5	24 + 24	DN100 - DN125	91,7

Per la configurazione della rampa gas vedi pag. 112-113.

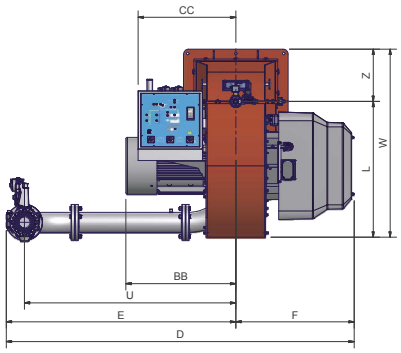

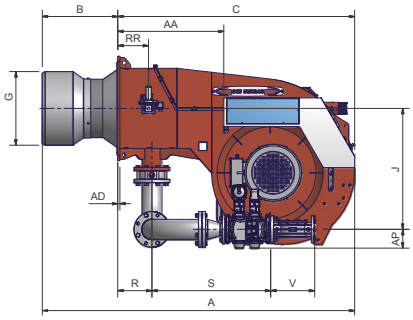

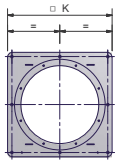

Flangia bruciatore

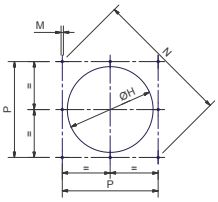

Foratura caldaia consigliata

Il gruppo spinta e i preriscaldatori sono inclusi nella fornitura, in un supporto separato.

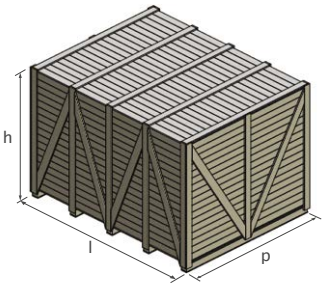

Tipo	Dimensioni imballo (mm)			
	l	p	h	kg
KR2050	2.396	1.886	1.969	1.430
KR2060	2.396	1.886	1.969	1.510
KR2080	2.396	1.886	1.969	1.610

Valori indicativi

Tipo	Modello	Dimensioni di ingombro (mm)																										
		AA	AC	AD	AE	AP	B	BB	C	CC	D	E	F	G	H	J	K	L	M	N	P	R	RR	S	U	V	W	Z
KR2050	Mx.xx.S.IT.A.1.80.xx	741	866	15	595	132	*	768	1898	735	2431	1604	827	*	*	845	730	949	M16	948	670	239	215	827	1477	310	1314	365
KR2050	Mx.xx.S.IT.A.1.100.xx	741	866	15	595	145	*	768	1898	735	2447	1620	827	*	*	845	730	949	M16	948	670	239	215	874	1477	350	1314	365
KR2050	Mx.xx.S.IT.A.1.125.xx	741	866	15	595	175	*	768	1898	735	2465	1638	827	*	*	845	730	949	M16	948	670	239	215	755	1477	480	1314	365
KR2060	Mx.xx.S.IT.A.1.80.xx	741	866	15	645	132	*	807	1890	735	2309	1463	846	*	*	775	850	949	M16	1117	790	239	215	827	1336	310	1374	425
KR2060	Mx.xx.S.IT.A.1.100.xx	741	866	15	645	145	*	807	1890	735	2325	1479	846	*	*	775	850	949	M16	1117	790	239	215	874	1336	350	1374	425
KR2060	Mx.xx.S.IT.A.1.125.xx	741	866	15	645	175	*	807	1890	735	2343	1497	846	*	*	775	850	949	M16	1117	790	239	215	755	1336	480	1374	425
KR2080	Mx.xx.S.IT.A.1.100.xx	741	866	15	645	145	*	885	1890	735	2325	1479	846	*	*	775	850	949	M16	1117	790	239	215	874	1336	350	1374	425
KR2080	Mx.xx.S.IT.A.1.125.xx	741	866	15	645	175	*	885	1890	735	2343	1497	846	*	*	775	850	949	M16	1117	790	239	215	755	1336	480	1374	425

*** Le dimensioni B, G, H devono essere confermate dal nostro ufficio tecnico**
Valori indicativi

SERIE duemila KR2050 KR2060 KR2080

A POLVERIZZAZIONE MECCANICA
Con viscosità fino a 400 cSt a 50°C (50°E a 50°C)

I bruciatori monoblocco serie 2000 vengono forniti di un telaio di supporto in acciaio, che facilita l'installazione e la manutenzione del bruciatore.
Il telaio è dotato di ruote per consentire un'agevole movimentazione della macchina la quale è regolabile in altezza per adattarsi a caldaie di varia dimensione.

TELAIO DI SUPPORTO PER BRUCIATORI SERIE 2050

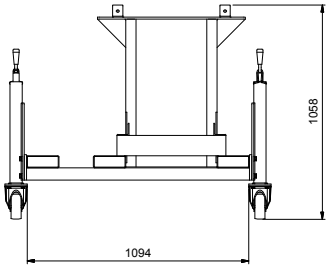

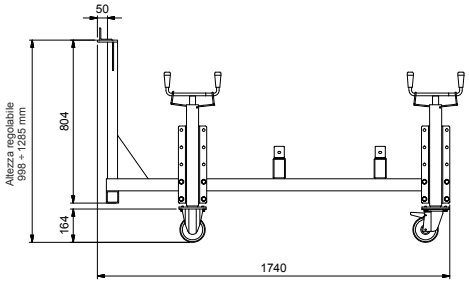

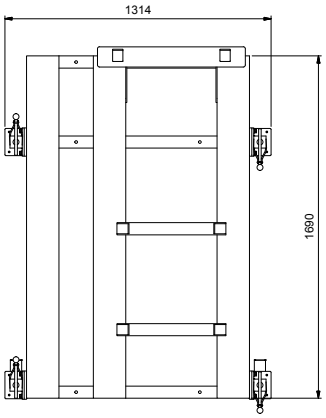

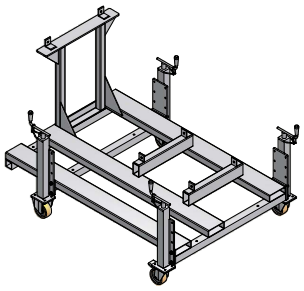

TELAIO DI SUPPORTO PER BRUCIATORI SERIE 2060/2080

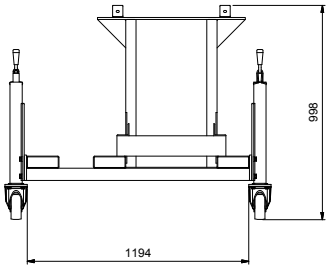

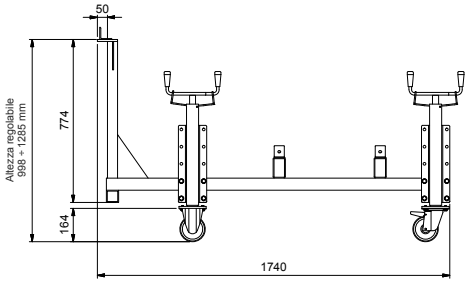

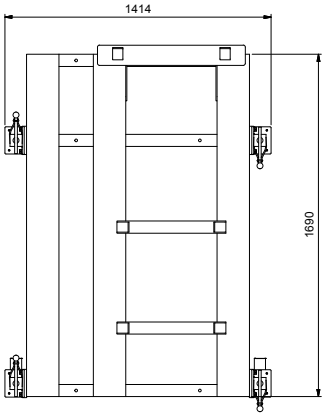

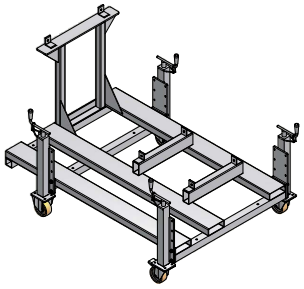

SERIE duemila KR2050 KR2060 KR2080

A POLVERIZZAZIONE MECCANICA
Con viscosità fino a 400 cSt a 50°C (50°E a 50°C)

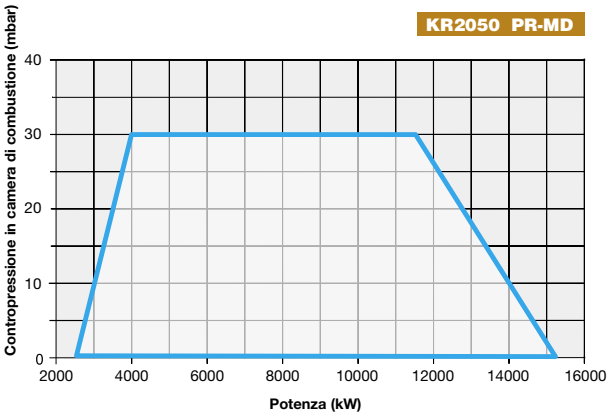

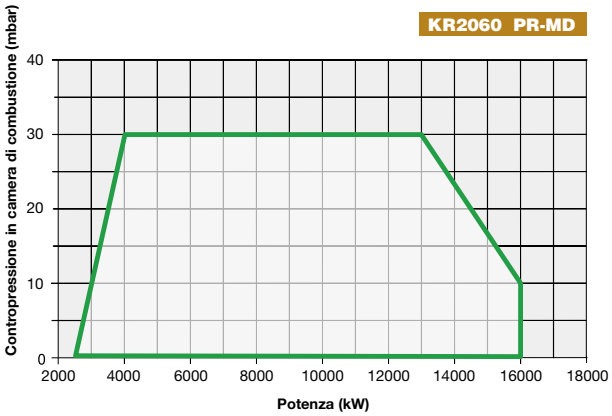

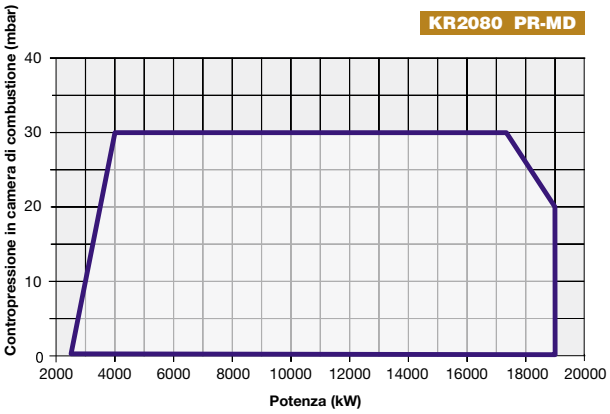

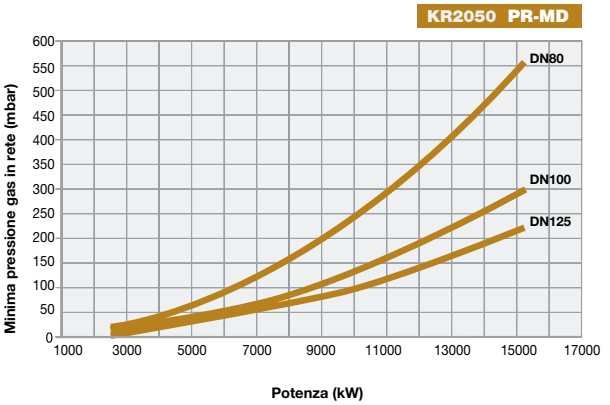

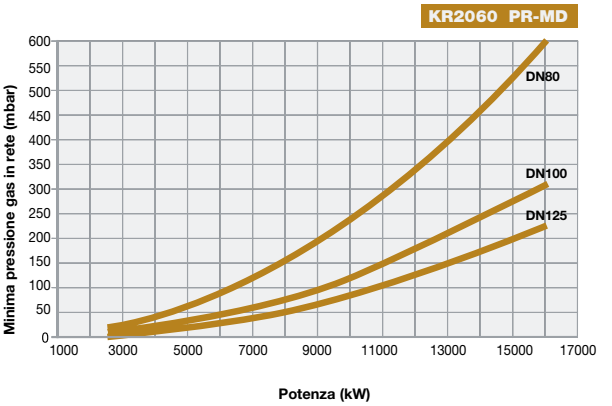

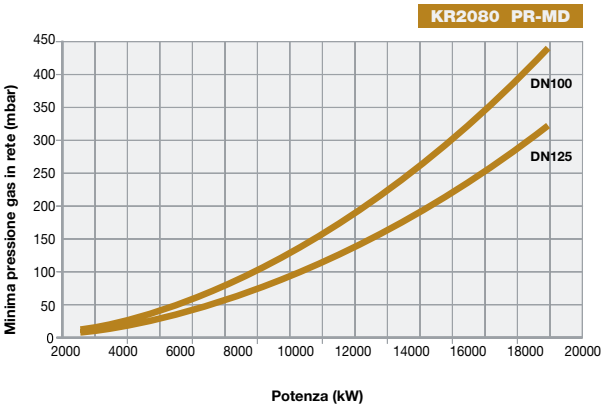

Attenzione: in ascissa è riportato il valore della potenza gas, in ordinata il corrispondente valore di pressione in rete al netto della pressione in camera di combustione. Per conoscere la pressione minima in ingresso rampa, necessaria per ottenere la portata gas richiesta, bisogna sommare la pressione in camera di combustione al valore letto in ordinata.