ТЕХНИЧЕСКИЕ ХАРАКТЕРИСТИКИ

Тип	Модель	Мощность кВт мин.	Мощность кВт макс.	Электрическое питание	Двигатель вентилятора кВт	Двигатель насоса кВт	Сопротивления для мазутного топлива* кВт	Присоединительные размеры по газу
KP60	Mx.xx.S.xx.A.0.xx	160	880	230/400 V 3N AC	1,1	0,55	4,5	1”1/2 - 2” - DN65
KP72	Mx.xx.S.xx.A.0.xx	330	1.200	230/400 V 3N AC	2,2	0,55	8,0	2” - DN65 - 80
KP72	Mx.xx.S.xx.A.1.xx	330	1.550	230/400 V 3N AC	2,2	0,55	8,0	2” - DN65 - 80
KP73A	Mx.xx.S.xx.A.1.xx	320	2.050	230/400 V 3N AC	3,0	1,10	12,0	2” - DN65 - 80

* нефтяные горелки: см. страницу 171.
Конфигурацию газовых рамп Вы найдете на стр. 150-152.

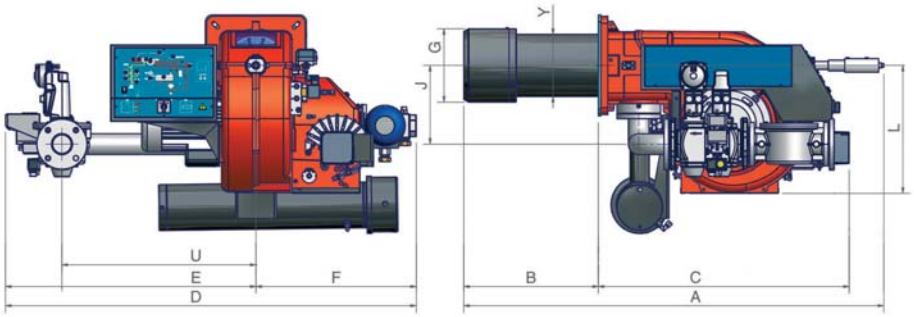

Тип	Размеры упаковки (мм) l	p	h	кг
KP60	1730	1280	1020	176
KP72/KP73A	1730	1280	1020	280

ориентировочные параметры.

(•) Внимание: предлагаемая амбразура требует применения контрофланца. Читать техническое примечание на странице 177.

KP60

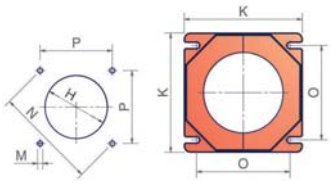

Рекомендуемая амбразура котла — Фланец горелки

KP72 - KP73A

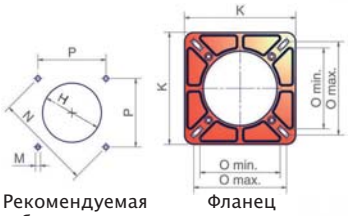

Рекомендуемая амбразура котла — Фланец горелки

Тип	Модель	Габаритные размеры (мм) A	B	C	D	E	F	G	J	Y	L	U	Амбразура котла (мм) H	M	N	P	Фланец горелки (мм) K	O мин.	O макс
KP60	Mx.xx.S.xx.A.0.xx	1116	376	740	1205	685	520	250	250	190	520	540	280•	M10	269	190	240	190	190
KP72	Mx.xx.S.xx.A.0.xx	1325	505	820	1365	825	540	300	265	212	580	560	340•	M10	330	233	300	216	250
KP73A	Mx.xx.S.xx.A.0.xx	1320	500	820	1365	825	540	254	265	212	580	560	270	M10	330	233	300	216	250

Значения, относящиеся к газовым рампам ДУ65 - ДУ80, чисто ориентировочные.
(•) Внимание: предлагаемая амбразура требует применения контрофланца. Читать техническое примечание на странице 177.