ГОРЕЛКИ С ОТДЕЛЬНО СТОЯЩИМ ВЕНТИЛЯТОРОМ
ГАБАРИТНЫЕ РАЗМЕРЫ

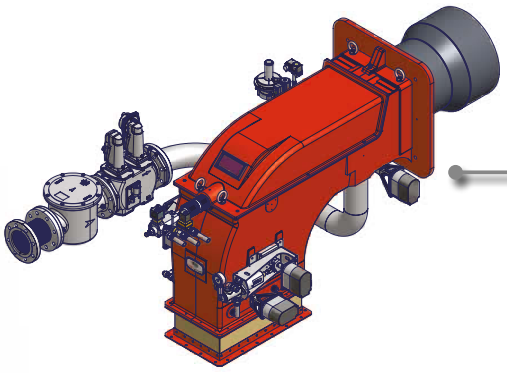

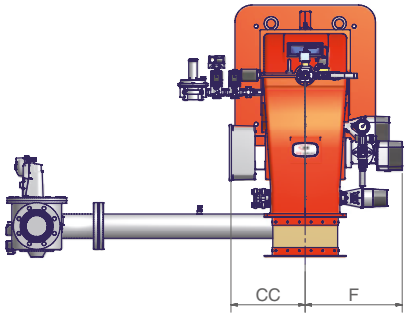

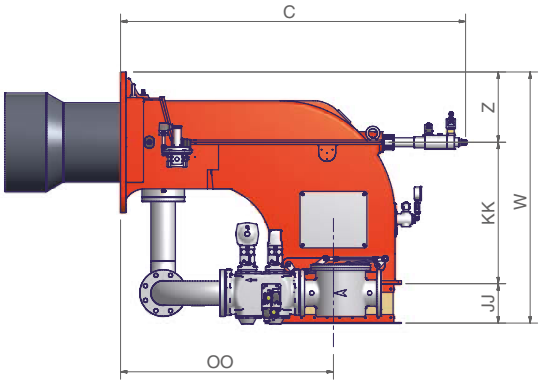

КОРПУС ГОРЕЛКИ

Горелки	Габаритные размеры [мм]								
	C (мин.)	C (макс.)	CC	F	JJ (макс.)	KK	OO	W	Z
Серия 90	861	941	305 ÷ 334	430 ÷ 490	175	510	610	870	185
Серия 500	955	1175	314 ÷ 350	500 ÷ 540	175	540	693	945	230
Серия 1000	1320	1621	348 ÷ 383	450 ÷ 670	175	665	1000	1170	330

ФЛАНЕЦ ВОЗДУШНОГО КАНАЛА

Серия 1000

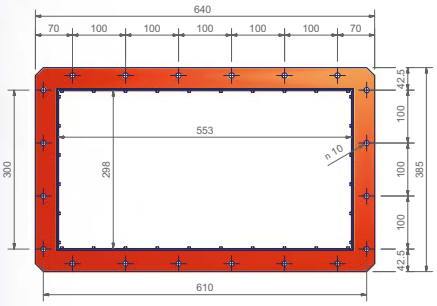

Серия 500

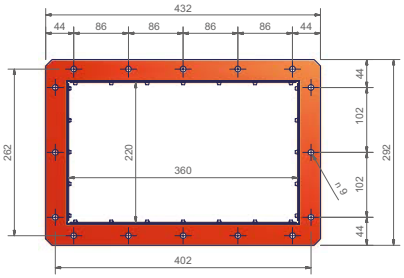

Серия 90

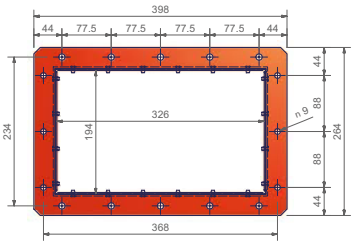

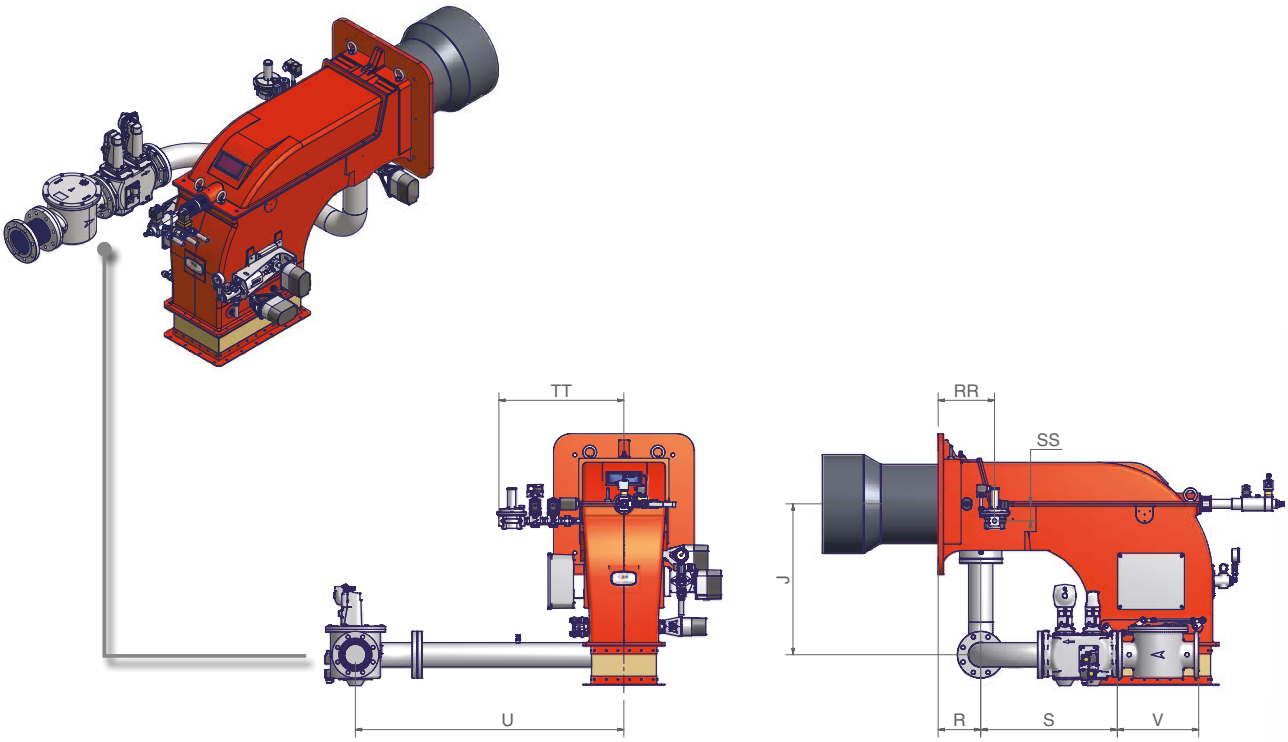

ГАЗОВЫЕ РАМПЫ

Горелки	Габаритные размеры [мм]					
	DN	J	R	S	U	V
Серия 90	50	449	148	374	624	216
	65	447	148	484	843	293
	80	447	148	535	875	313
	100	447	148	642	942	353
Серия 500	50	494	160	605	843	216
	65	494	160	483	843	293
	80	494	160	535	875	322
	100	494	160	642	942	382
Серия 1000	80	710	200	736	1092	322
	100	710	200	642	1092	382
	125	710	200	754	1192	480

	RR	SS	TT
Рампа запальной горелки	265	80	587

Все размеры, указанные в настоящем прайс-листе, являются ориентировочными и могут подвергаться изменениям без предварительного предупреждения

Технические характеристики специальных горелок можно запросить в техотделе нашего филиала, курирующего ваш регион

ГОРЕЛКИ С ОТДЕЛЬНО СТОЯЩИМ ВЕНТИЛЯТОРОМ
ГАБАРИТНЫЕ РАЗМЕРЫ

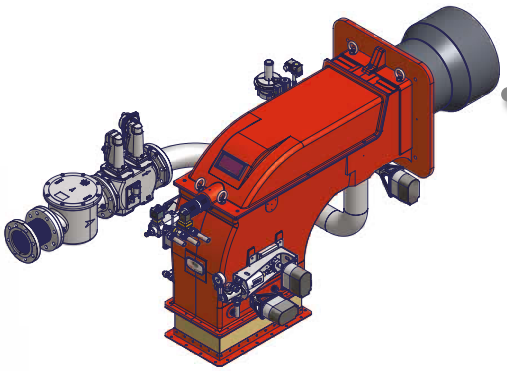

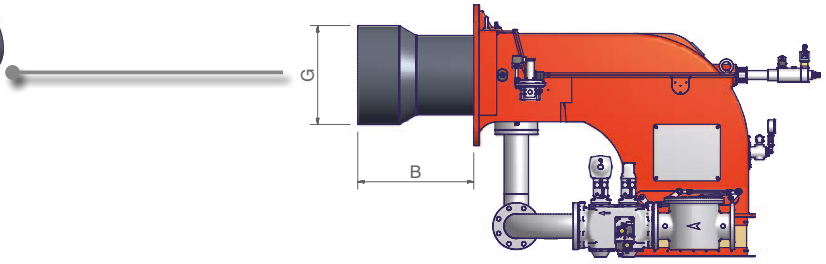

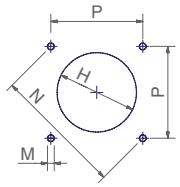

Рекомендуемая амбразура котла

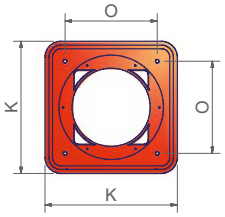

Фланец горелки

АМБРАЗУРА КОТЛА

Горелки	Габаритные размеры [мм]				Амбразура котла [мм]			
	B	G	K	O	H	M	N	P
TP90A	490	234	360	300	264	12	424	300
TP91A	490	265	360	300	295	12	424	300
TP92A	490	269	360	300	299	12	424	300
TP93A	495	304	360	300	344	12	424	300
TP512A	520	340	460	390	380	14	552	390
TP515A	520	380	460	390	420	14	552	390
TP520A	520	400	460	390	450	14	552	390
TP525A	520	434	460	390	484 *	14	721 *	510 *
TP1030A	544	464	660	460	504	16	651	460
TP1050A	544	489	660	460	539	16	651	460
TP1080A	544	514	660	460	564	16	651	460

Горелки	Габаритные размеры [мм]				Амбразура котла [мм]			
	B	G	K	O	H	M	N	P
HTP90A	490	234	360	300	264	12	424	300
HTP91A	490	265	360	300	295	12	424	300
HTP92A	490	269	360	300	299	12	424	300
HTP93A	495	304	360	300	344	12	424	300
HTP512A	520	340	460	390	380	14	552	390
HTP515A	520	380	460	390	420	14	552	390
HTP520A	520	400	460	390	450	14	552	390
HTP525A	520	434	460	390	484 *	14	721 *	510 *
HTP1030A	544	464	660	460	504	16	651	460
HTP1050A	544	489	660	460	539	16	651	460
HTP1080A	544	514	660	460	564	16	651	460

Горелки	Габаритные размеры [мм]				Амбразура котла [мм]			
	B	G	K	O	H	M	N	P
TLX90	290	228	360	300	258	12	424	300
TLX91	290	273	360	300	303	12	424	300
TLX510	390	318	460	390	350	14	552	390
TLX515	520	305	460	390	345	14	552	390
TLX520	520	340	460	390	372	14	552	390
TLX1025	544	425	660	460	475	16	651	460

Горелки	Габаритные размеры [мм]				Амбразура котла [мм]			
	B	G	K	O	H	M	N	P
HTLX90	290	228	360	300	258	12	424	300
HTLX91	290	273	360	300	303	12	424	300
HTLX510	390	318	460	390	350	14	552	390
HTLX515	520	305	460	390	345	14	552	390
HTLX520	520	340	460	390	372	14	552	390
HTLX1025	544	425	660	460	475	16	651	460

Горелки	Габаритные размеры [мм]					Амбразура котла [мм]			
	B (S)	B (L)	G	K	O	H	M	N	P
TG90	340	490	234	360	300	276	12	424	300
TG91	300	473	238	360	300	268	12	424	300
TG92	294	467	266	360	300	296	12	424	300
TG510	300	520	329	460	390	369	14	552	390
TG515	300	520	350	460	390	390	14	552	390
TG520	300	520	370	460	390	410	14	552	390
TG525	340	520	434	460	390	484 *	14	721 *	510 *
TG1030	350	544	489	660	460	539	16	651	460

Горелки	Габаритные размеры [мм]					Амбразура котла [мм]			
	B (S)	B (L)	G	K	O	H	M	N	P
TPBY90	294		246	360	300	276	12	424	300
TPBY91	298		262	360	300	292	12	424	300
TPBY92	301		292	360	300	322	12	424	300
TPBY93	340		320	360	300	360	12	424	300
TPBY510	340		345	460	390	385	14	552	390
TPBY515	340		384	460	390	424	14	552	390
TPBY520	340		422	460	390	472	14	552	390
TPBY525	340		422	460	390	472	14	552	390
TPBY1030	299	544	474	660	460	524	16	651	460
TPBY1050	361	580	671	660	460	731 *	16	651 *	460 *

Горелки	Габаритные размеры [мм]				Амбразура котла [мм]			
	B	G	K	O	H	M	N	P
KTPBY91	552	365	360	300	405 *	12	424 *	300 *
KTPBY92	552	365	360	300	405 *	12	424 *	300 *
KTPBY512	530	456	460	390	506	14	552	390
KTPBY515	546	475	460	390	525	14	552	390
KTPBY520	573	527	460	390	577 *	14	552 *	390 *
KTPBY525	542	572	460	390	632 *	14	552 *	390 *

* ВНИМАНИЕ: некоторые модели горелки требуют монтажа контрфланца