NGX120 NGX200 SERIE idea

CARACTERÍSTICAS TÉCNICAS

Tipo	Modelo	Potencia kW		Alimentación eléctrica	Motor ventilator kW	Rampa gas
		min.	max.			
NGX120	M-.TN.x.xx.A.0.20	75	120	230 V 1N ac	0,18	¾”
NGX120	M-.AB.x.xx.A.0.20	35	120	230 V 1N ac	0,18	¾”
NGX200	M-.TN.x.xx.A.0.xx	85	150	230 V 1N ac	0,18	¾” - 1”
NGX200	M-.xx.x.xx.A.0.xx	40	150	230 V 1N ac	0,18	¾” - 1”

Para la configuración de la rampa gas véase pág. 101.

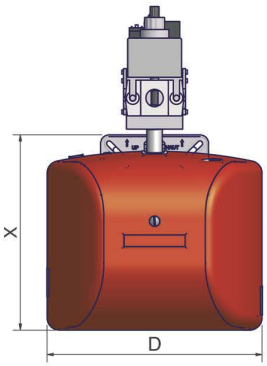

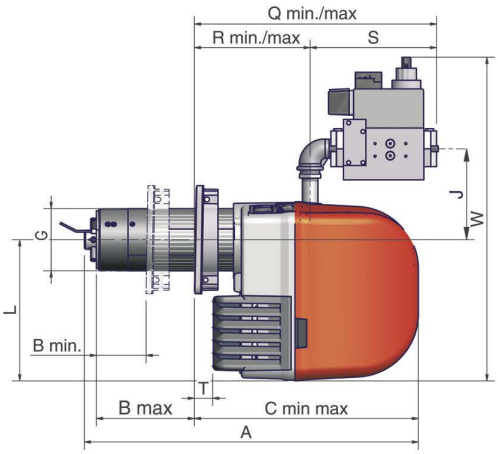

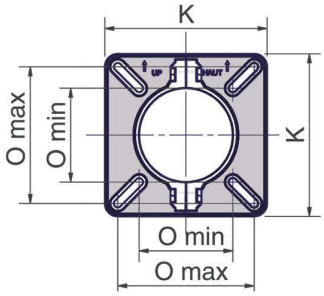

Brida del quemador

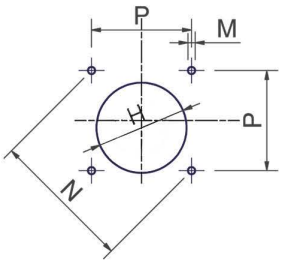

Taladrado caldera aconsejado

Tipo	Dimensiones de embalaje (mm)			
	l	p	h	kg
NGX120..S	600	370	400	24
NGX120..L	750	370	400	25
NGX200..S	600	370	400	24
NGX200..L	750	370	400	25

Valores indicativos

Tipo	Modelo	Dimensiones totales (mm)																	Taladrado caldera (mm)				Brida del quemador (mm)		
		A	B		C		D	G	J	L	Q		R		S	T	W	X	H	M	N	P	K	O	
			min.	max.	min.	max.					min.	max.	min.	max.										min.	max.
NGX120	M-.xx.S.xx.A.0.20	581	85	170	390	475	373	108	158	245	421	506	201	286	220	32	560	340	128	M8	188	133	188	108	158
NGX120	M-.xx.L.xx.A.0.20	681	85	270	390	575	373	108	158	245	421	506	201	286	220	32	560	340	128	M8	188	133	188	108	158
NGX200	M-.xx.S.xx.A.0.25	581	85	170	390	475	373	115	158	245	421	506	201	286	220	32	560	340	134	M8	188	133	188	108	158
NGX200	M-.xx.L.xx.A.0.25	681	85	270	390	575	373	115	158	245	421	506	201	286	220	32	560	340	134	M8	188	133	188	108	158

Valores indicativos